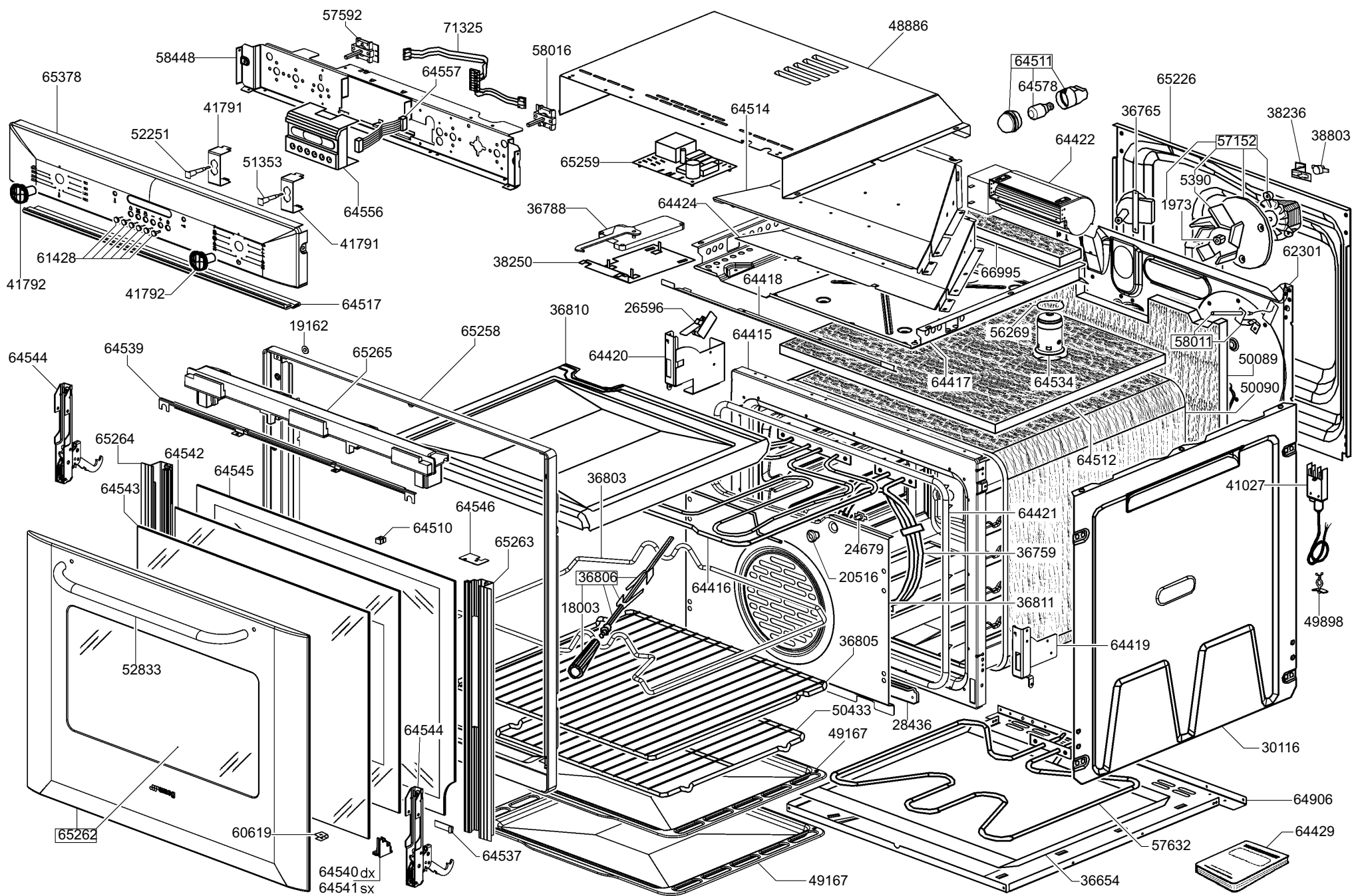
57592
71325
48886
58448
58016
64511
64578
65226
65378
64557
41791
64514
36765
38236
52251
64422
57152
38803
51353
65259
5390
1973
64556
36788
64424
41791
61428
38250
66995
62301
41792
41792
64418
64517
36810
26596
19162
65258
56269
58011
64539
65265
64415
64544
64420
50089
64417
64534
50090
65264
64542
64512
64545
36803
41027
64543
64546
64421
64510
65263
24679
36759
36806
64416
20516
18003
36811
49898
36805
64419
52833
50433
28436
64544
49167
30116
64906
65262
60619
57632
64429
64537
64540 dx
64541 sx
49167
36654