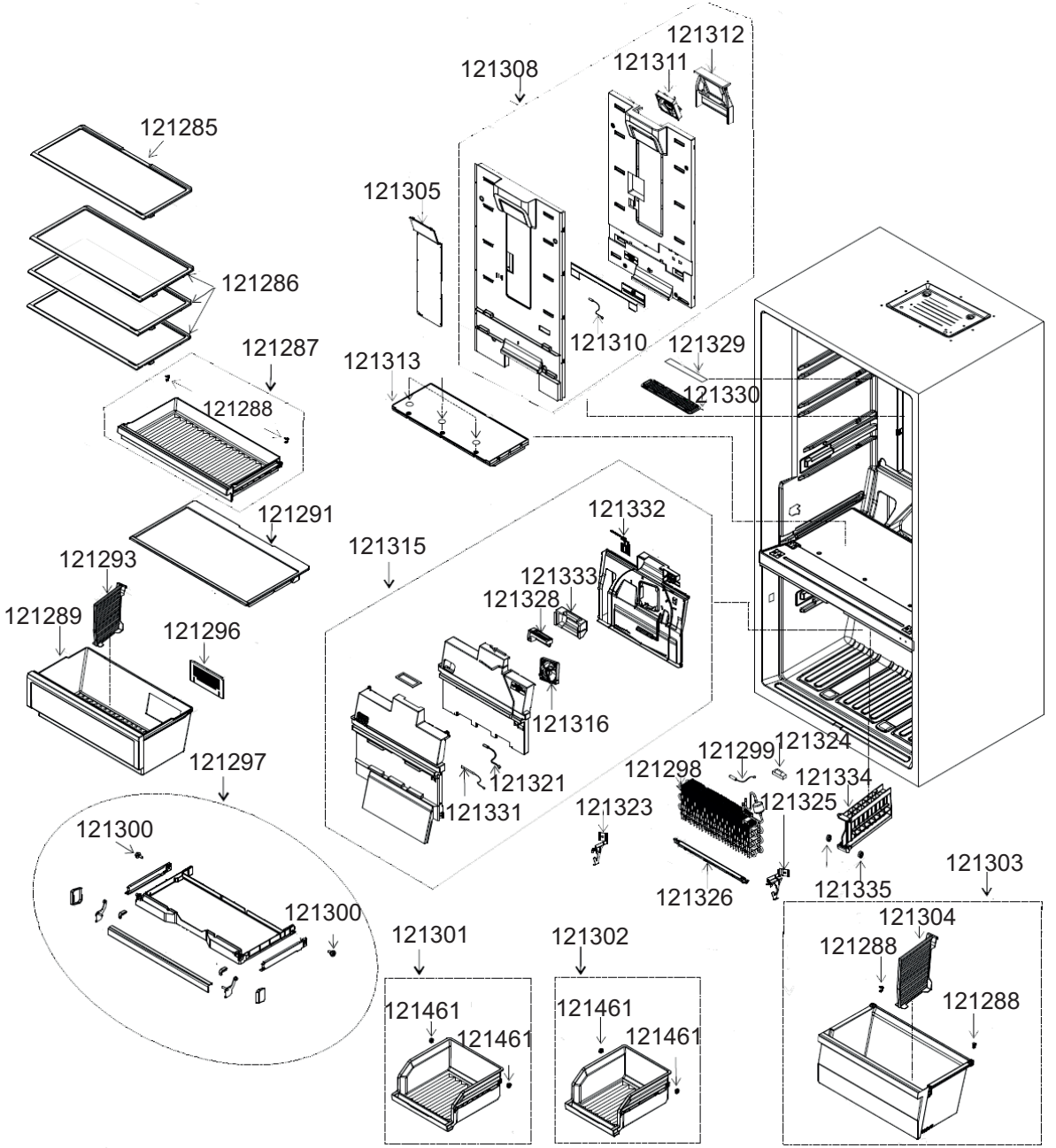
121312
121308
121311
121285
121305
121286
121310
121329
121287
121313
121330
121288
121291
121332
121315
121293
121333
121328
121289
121296
121316
121324
121299
121297
121298
121334
121321
121325
121331
121323
121300
121303
121335
121326
121300
121304
121301
121302
121288
121461
121461
121461
121461
121288

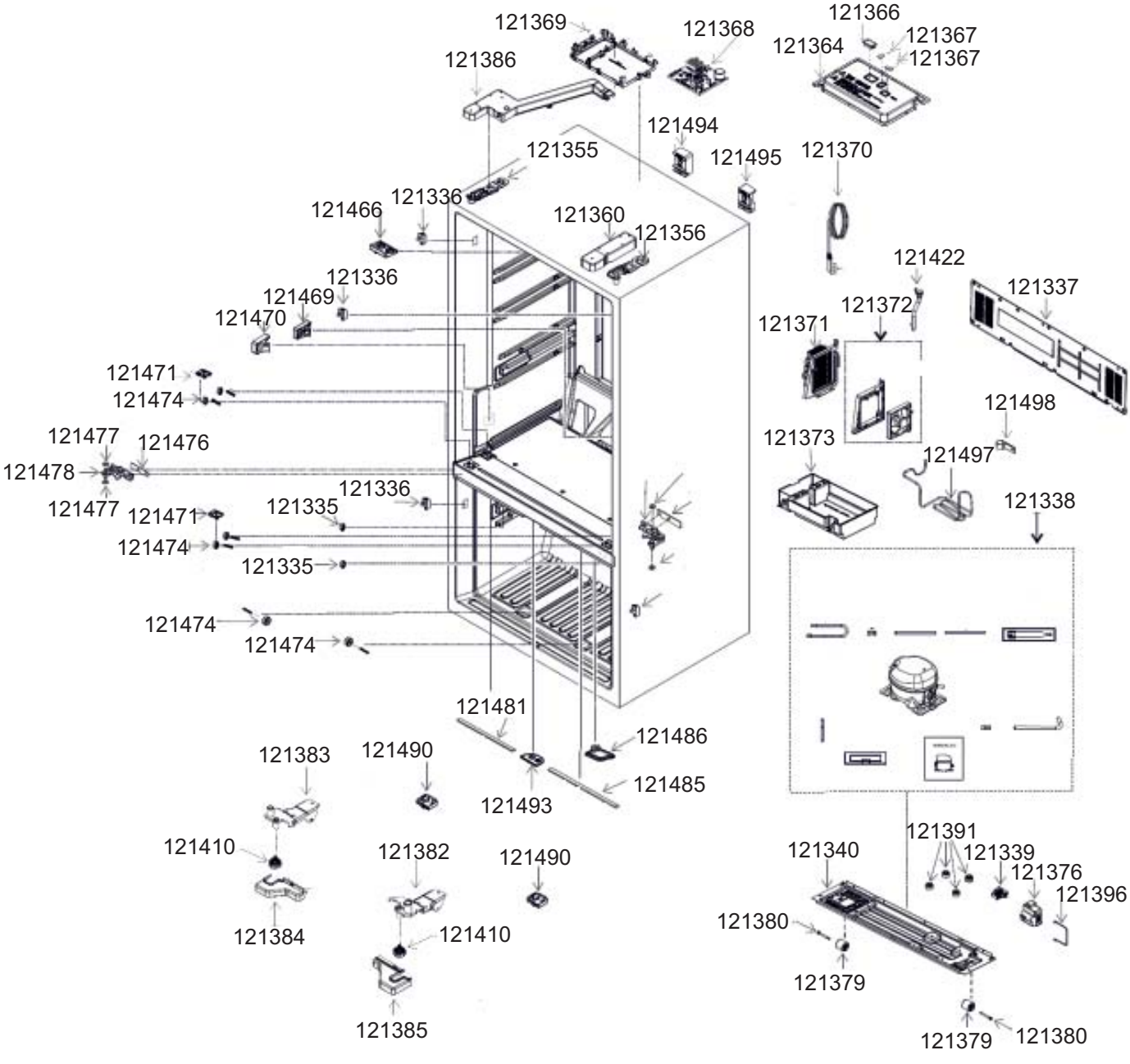
121369
121368
121366
121367
121367
121364
121386
121494
121495
121370
121355
121336
121466
121360
121356
121422
121336
121469
121470
121372
121337
121371
121471
121474
121498
121477
121476
121478
121477
121373
121497
121336
121471
121335
121474
121338
121335
121474
121474
121481
121486
121383
121490
121485
121493
121391
121410
121382
121490
121340
121339
121376
121396
121384
121410
121380
121379
121385
121379
121380

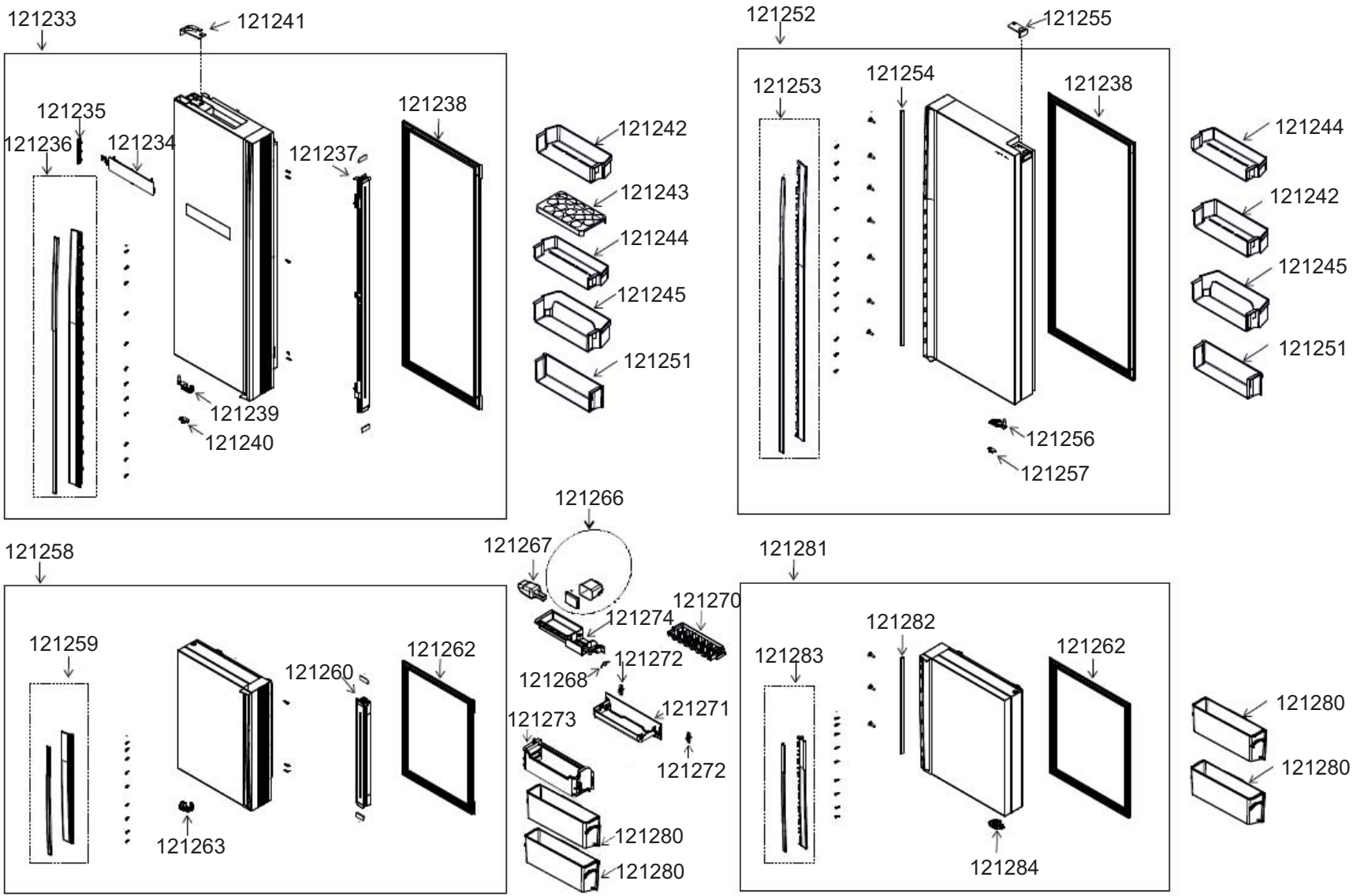
121233
121241
121235
121236
121234
121237
121238
121239
121240
121242
121243
121244
121245
121251
121252
121255
121253
121254
121238
121244
121242
121245
121251
121256
121257
121258
121259
121260
121262
121263
121266
121267
121274
121270
121268
121272
121271
121273
121272
121280
121280
121281
121282
121283
121262
121280
121280
121284