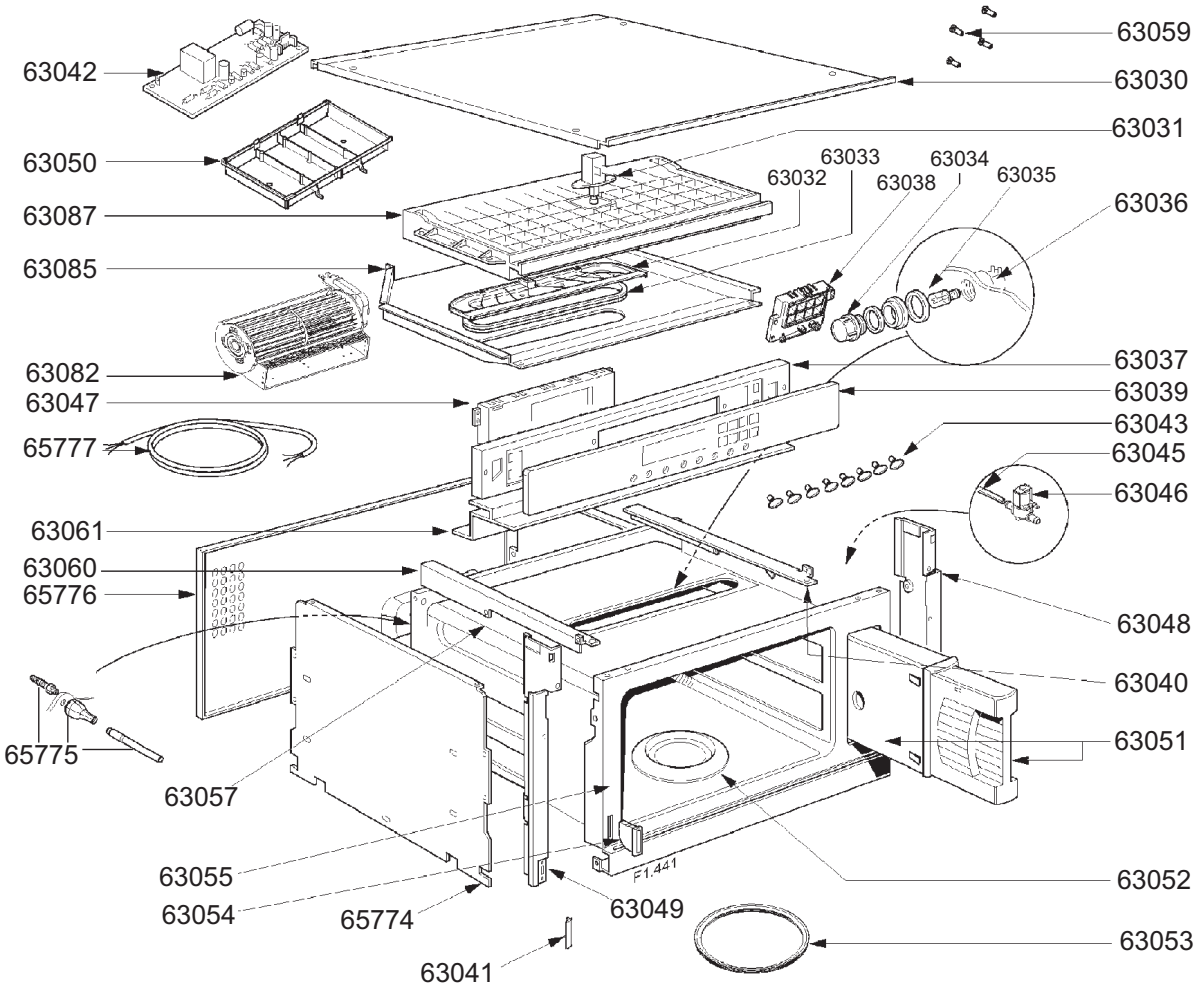
63059
63042
63030
63031
63050
63033
63034
63032
63038
63035
63087
63036
63085
63037
63082
63039
63047
63043
65777
63045
63046
63061
63060
65776
63048
63040
65775
63051
63057
63055
63052
63054
65774
63049
63053
63041
F1.441

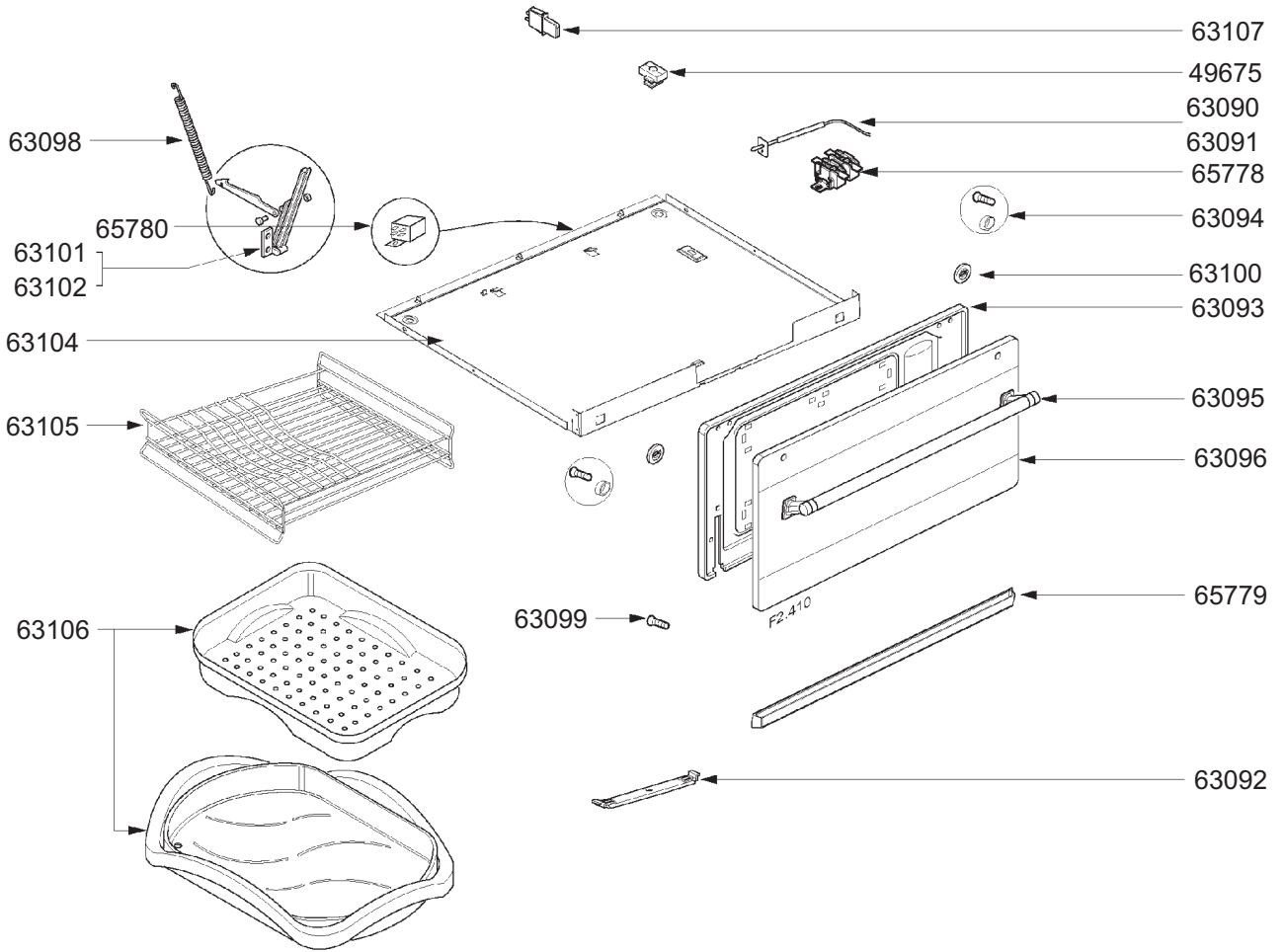
63107
49675
63090
63091
65778
63094
63100
63093
63095
63096
65779
63092
63098
65780
63101
63102
63104
63105
63106
63099
F2.410