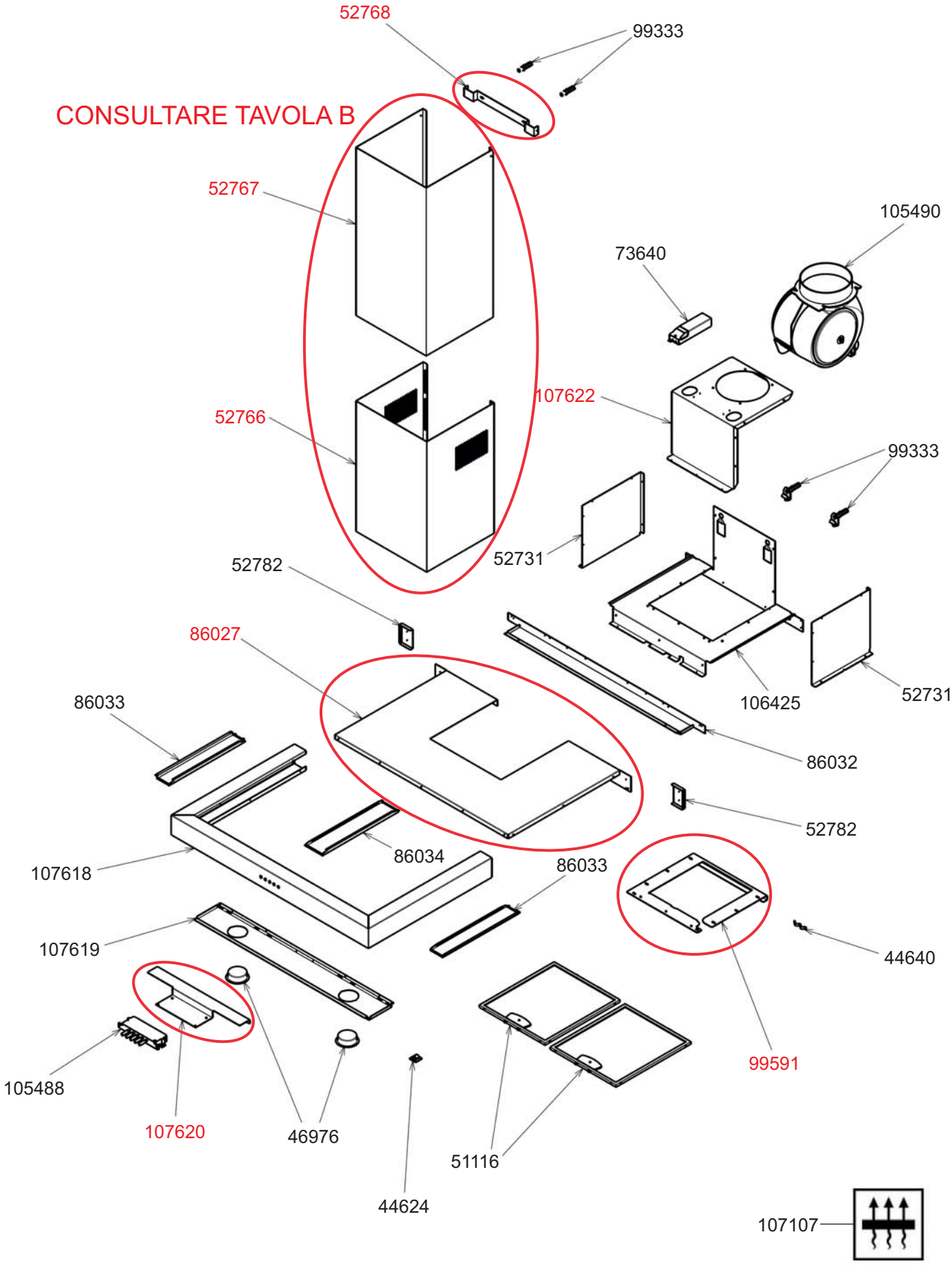
52768
99333
CONSULTARE TAVOLA B
52767
105490
73640
107622
52766
99333
52731
52782
86027
106425
52731
86033
86032
52782
86034
107618
86033
107619
44640
99591
105488
107620
46976
51116
44624
107107

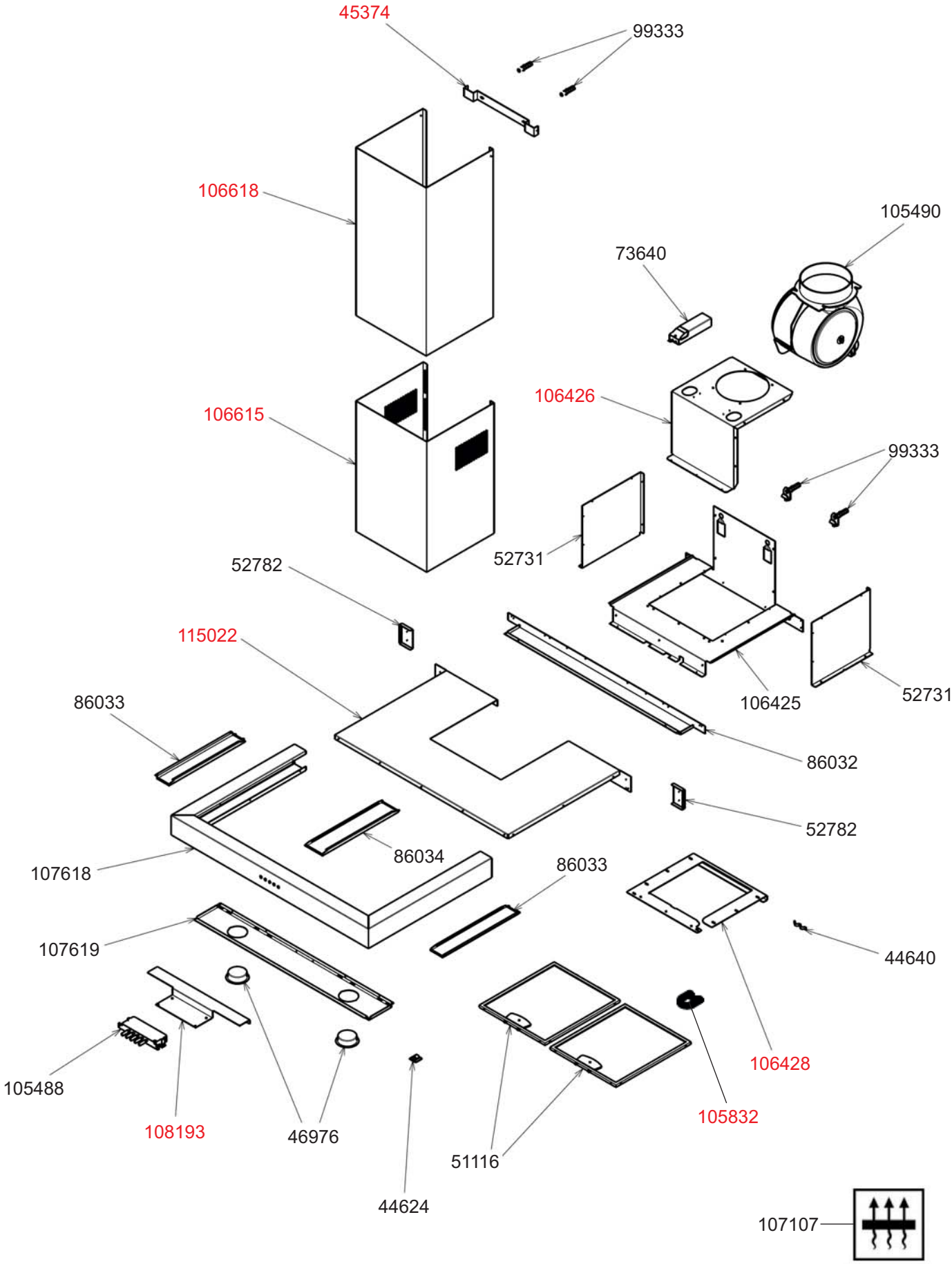
45374
99333
106618
105490
73640
106426
106615
99333
52731
52782
115022
106425
52731
86033
86032
52782
86034
107618
86033
107619
44640
105488
106428
105832
108193
46976
51116
44624
107107