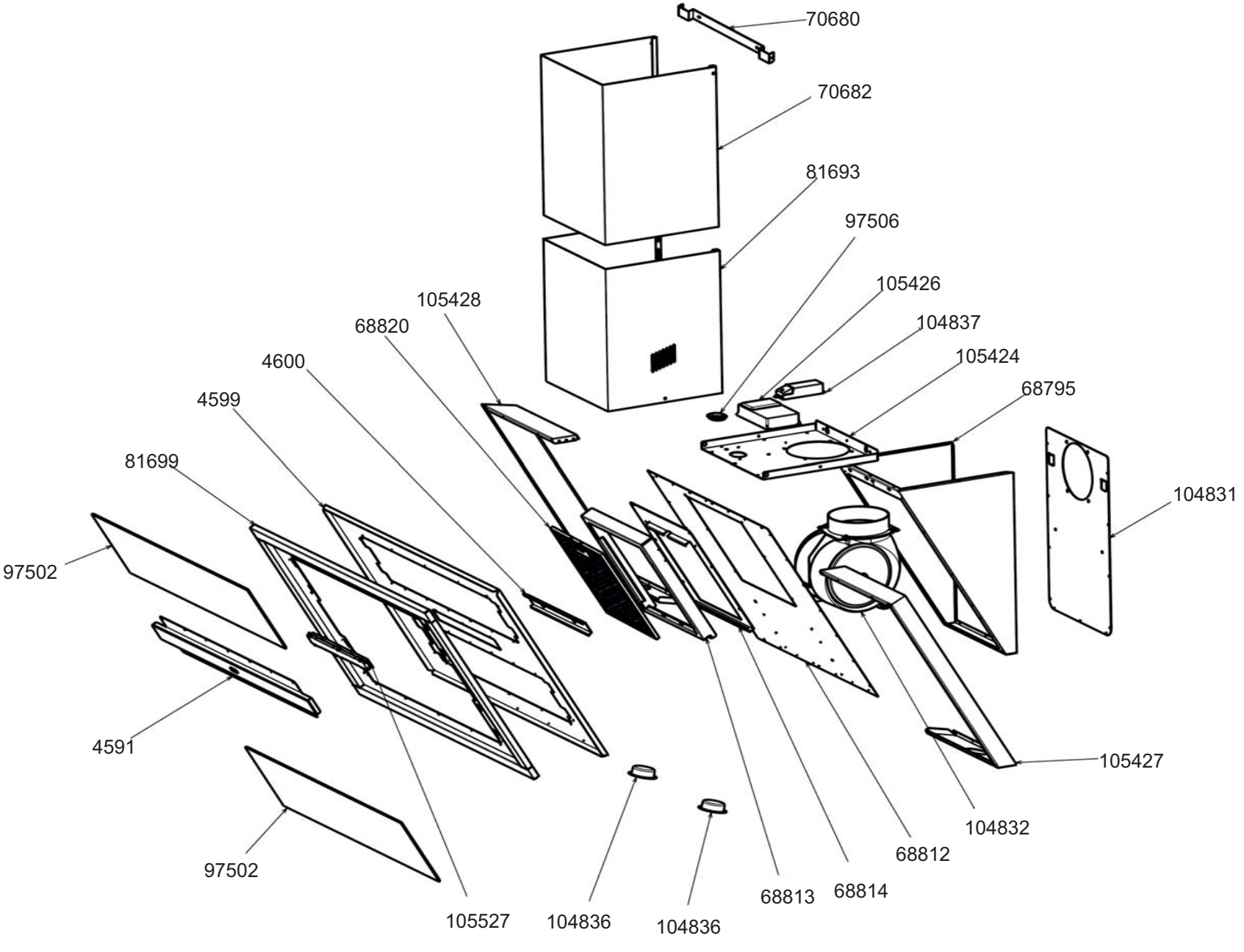
70680
70682
81693
97506
105426
104837
105424
68795
104831
105428
68820
4600
4599
81699
97502
4591
97502
105427
104832
68812
68814
68813
104836
104836
105527