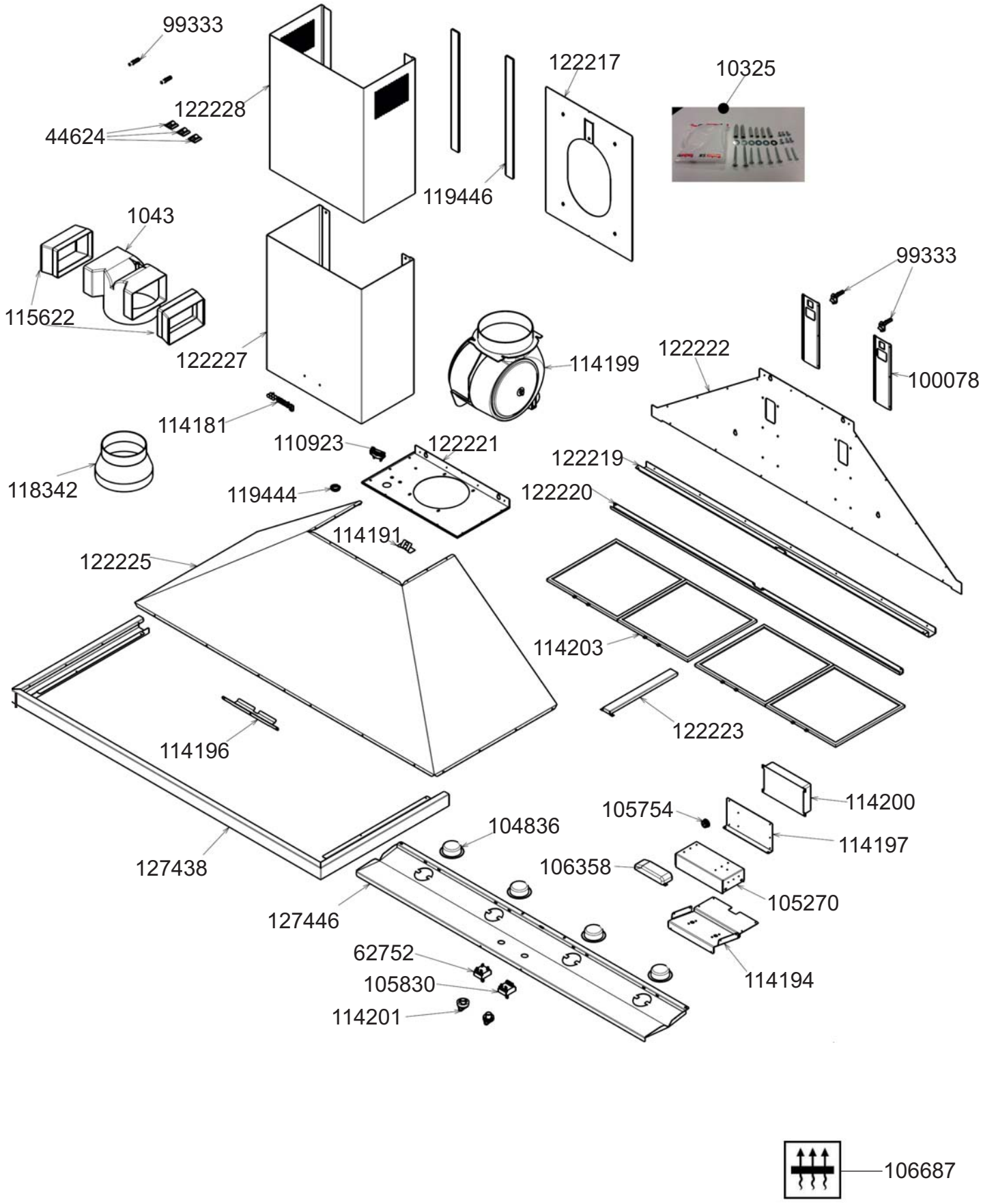
99333
122228
44624
122217
10325
119446
1043
115622
122227
114199
99333
122222
100078
114181
110923
122221
118342
119444
122219
122220
114191
122225
114203
114196
122223
114200
105754
104836
114197
127438
106358
105270
127446
62752
114194
105830
114201
106687