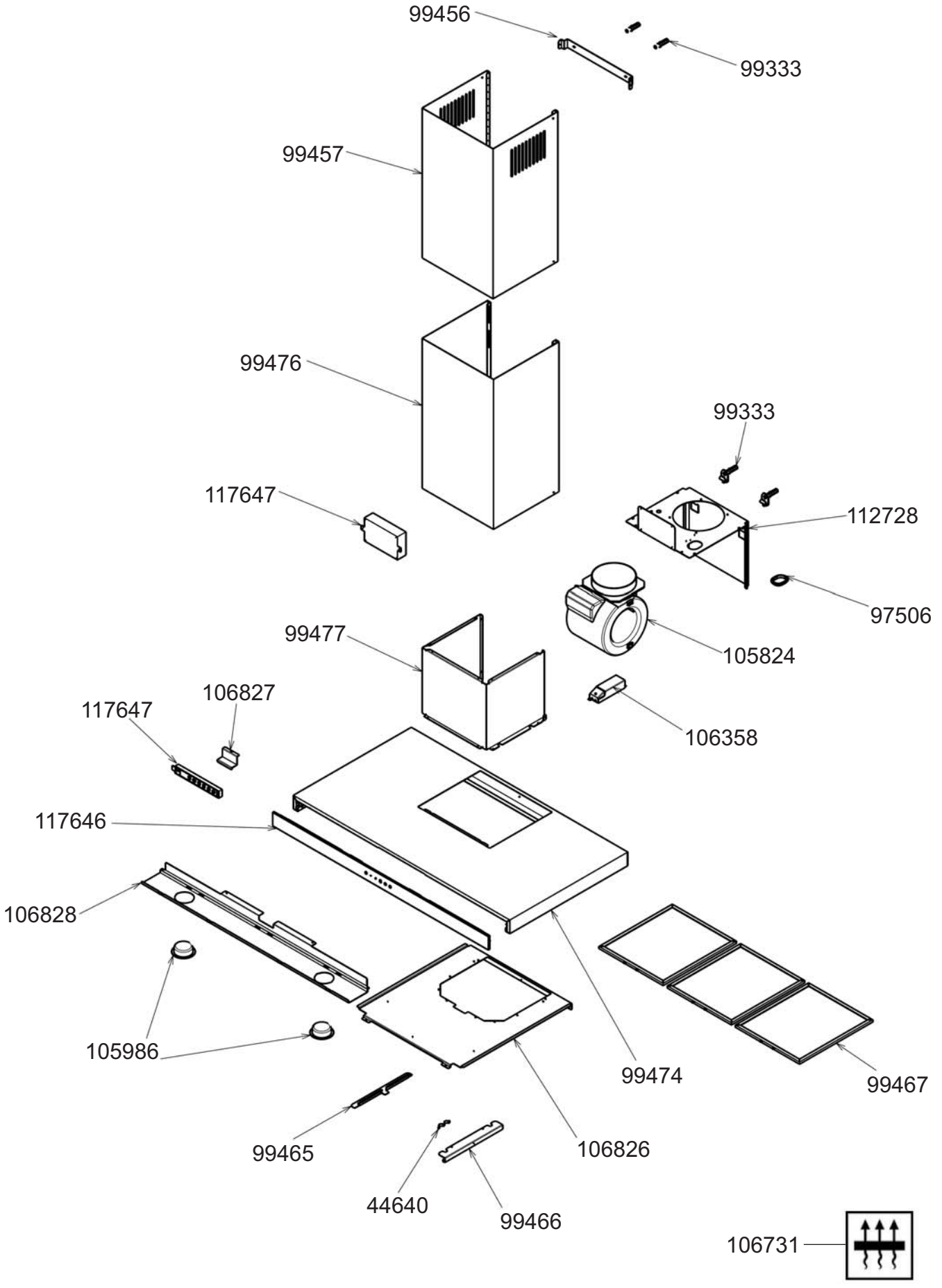
99456
99333
99457
99476
99333
117647
112728
97506
105824
99477
106358
106827
117647
117646
106828
105986
99474
99467
99465
106826
44640
99466
106731