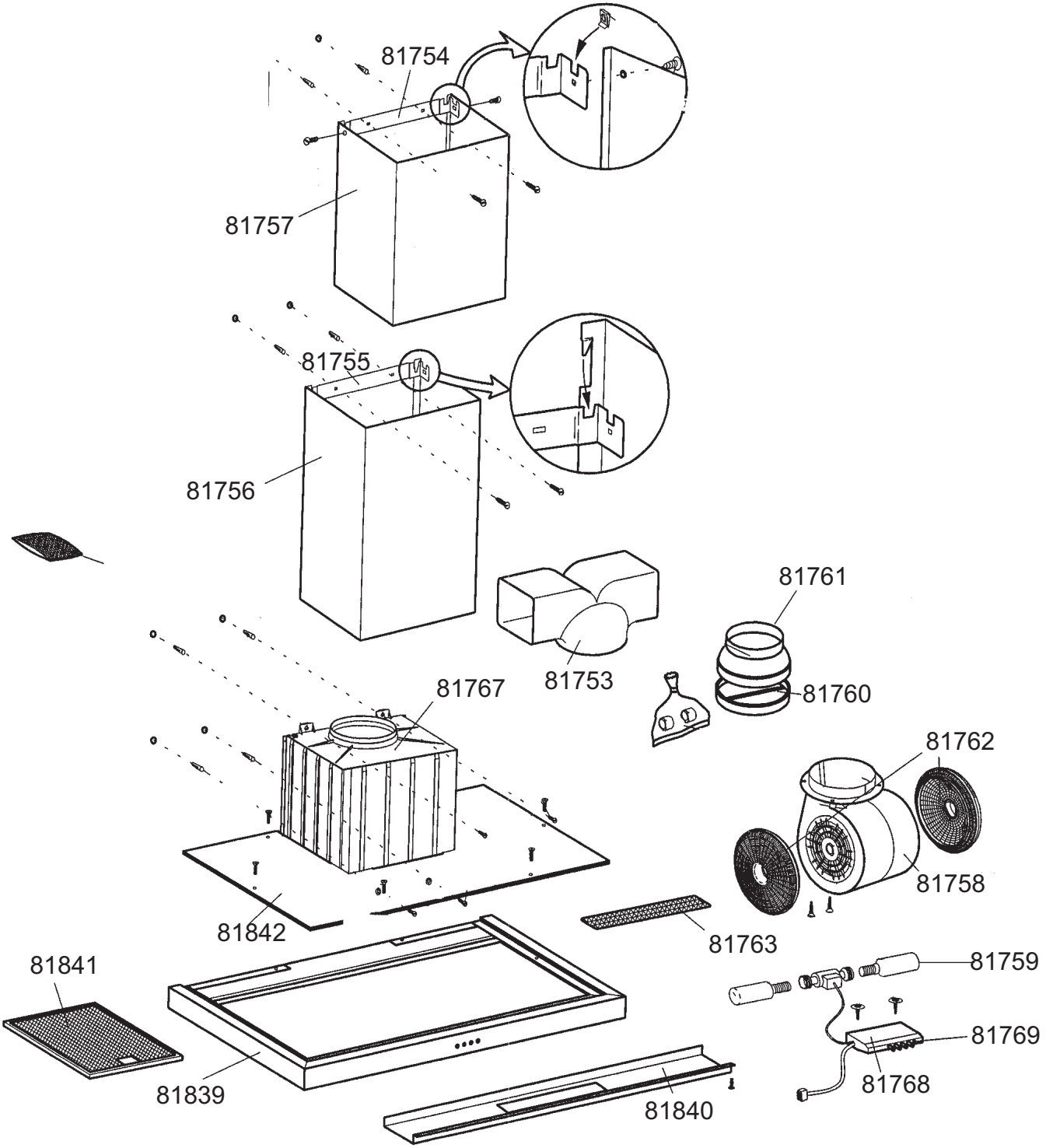
81754
81757
81755
81756
81761
81753
81760
81767
81762
81758
81842
81763
81759
81841
81769
81839
81768
81840