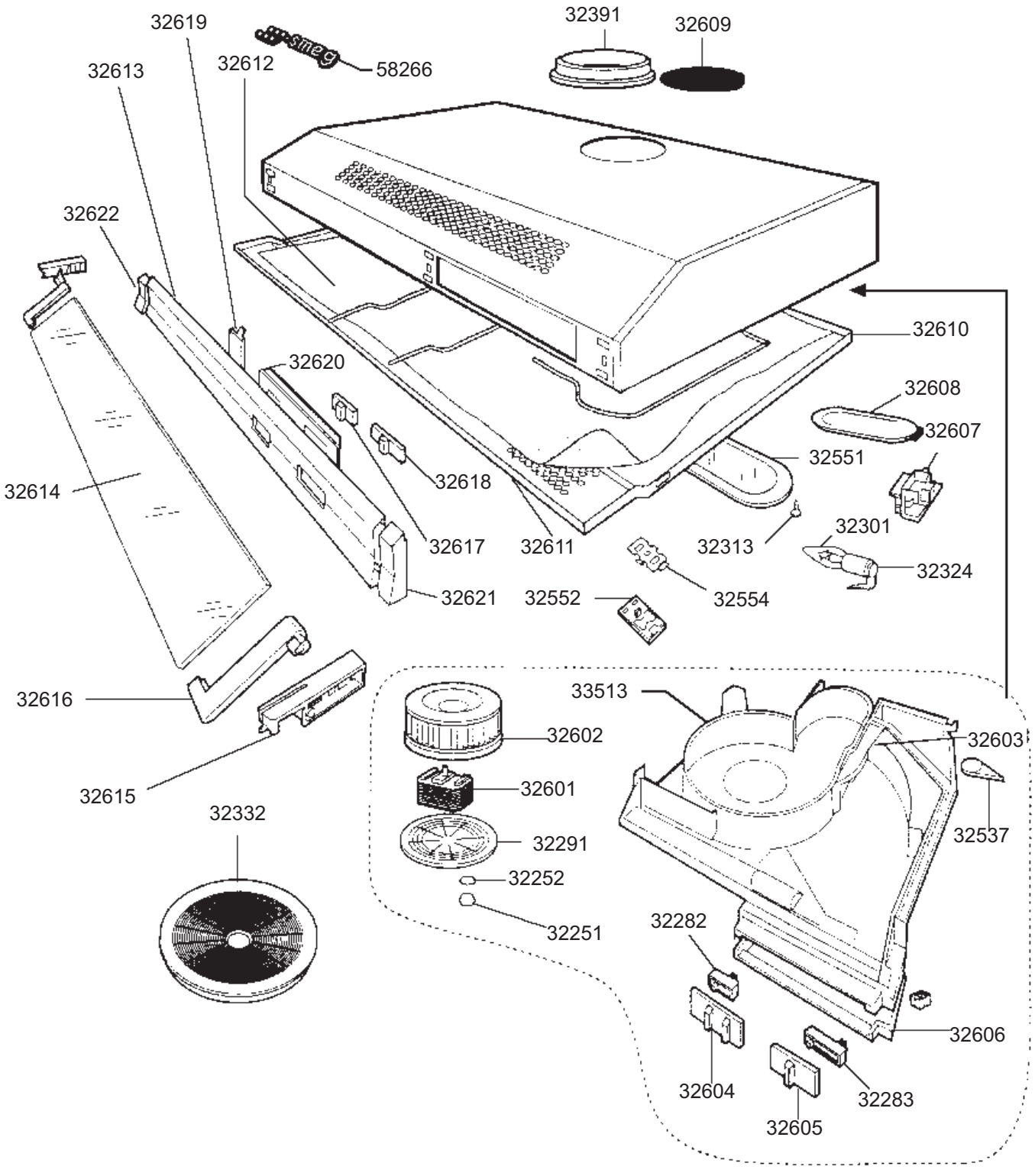
32619
32391
32609
32613
32612
58266
32622
32610
32620
32608
32607
32551
32614
32618
32617
32611
32313
32301
32324
32621
32552
32554
32616
33513
32602
32603
32601
32537
32615
32332
32291
32252
32251
32282
32606
32604
32283
32605