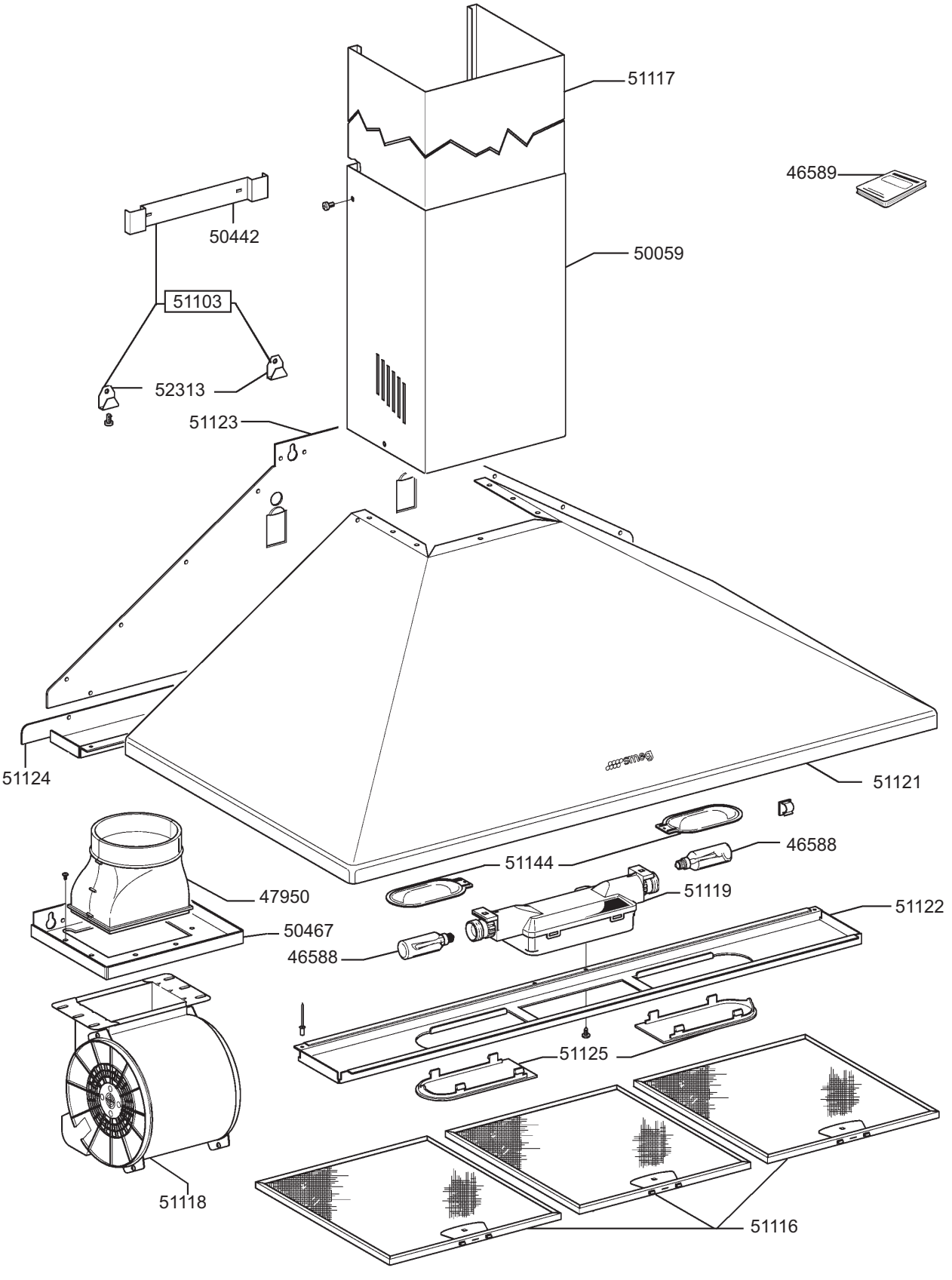
51117
46589
50442
50059
51103
52313
51123
51124
51121
46588
51144
47950
51119
51122
50467
46588
51125
51118
51116