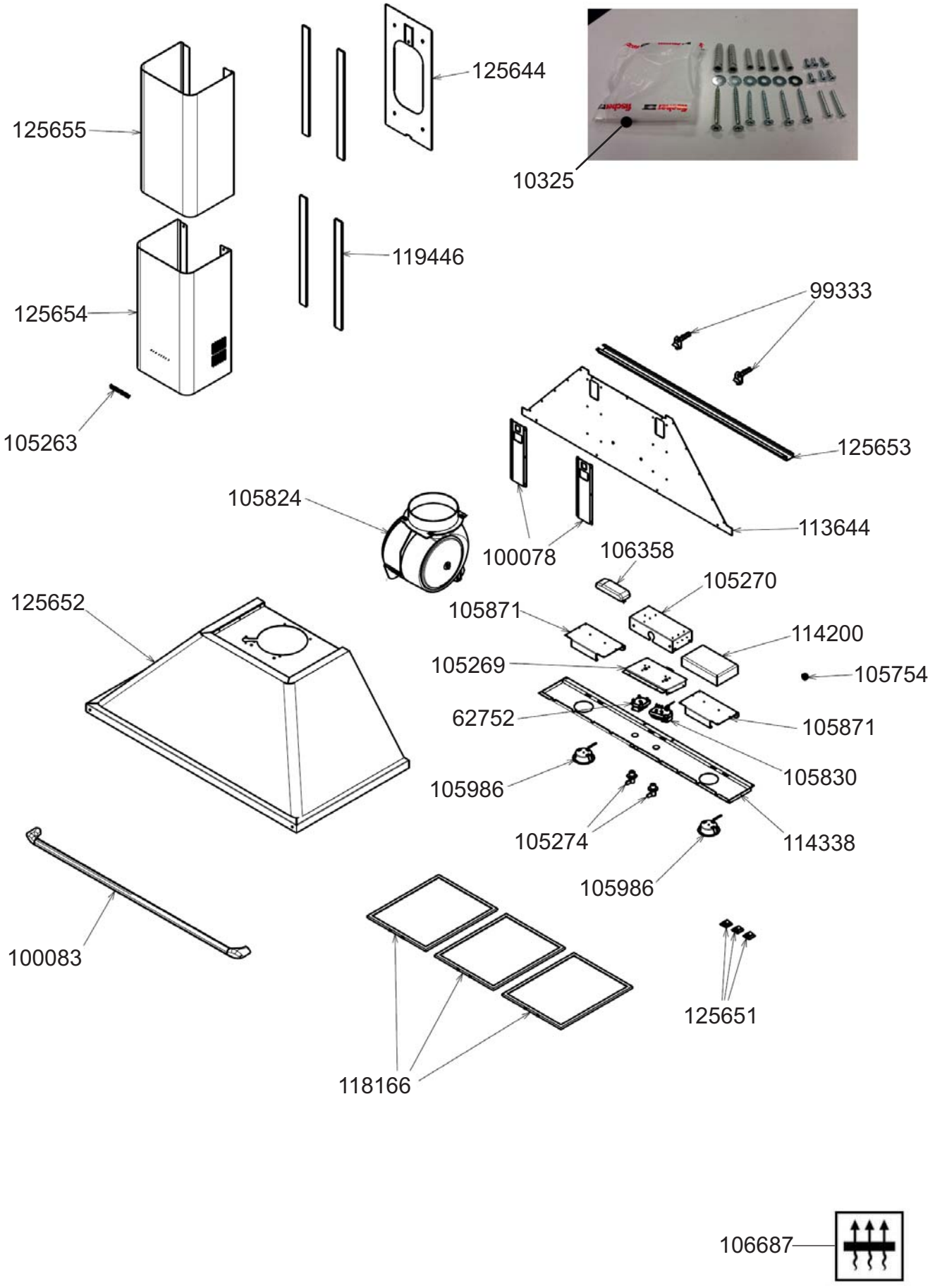
125644
125655
10325
119446
125654
99333
105263
125653
105824
113644
100078
106358
105270
125652
105871
114200
105269
105754
62752
105871
105830
105986
105274
114338
105986
100083
125651
118166
106687