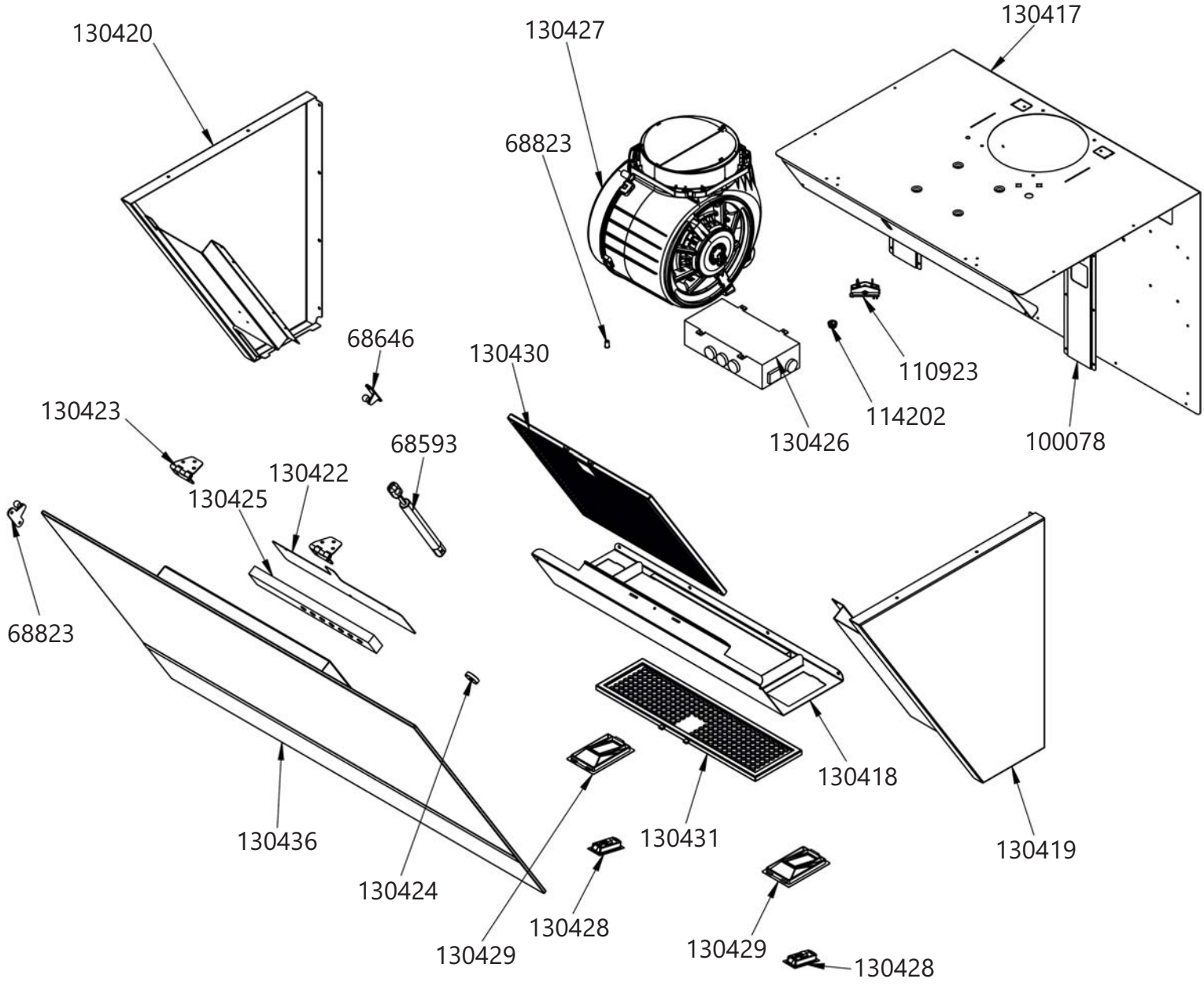
130420
130427
130417
68823
68646
130430
110923
114202
130426
100078
130423
68593
130422
130425
68823
130418
130436
130431
130419
130424
130428
130429
130429
130428