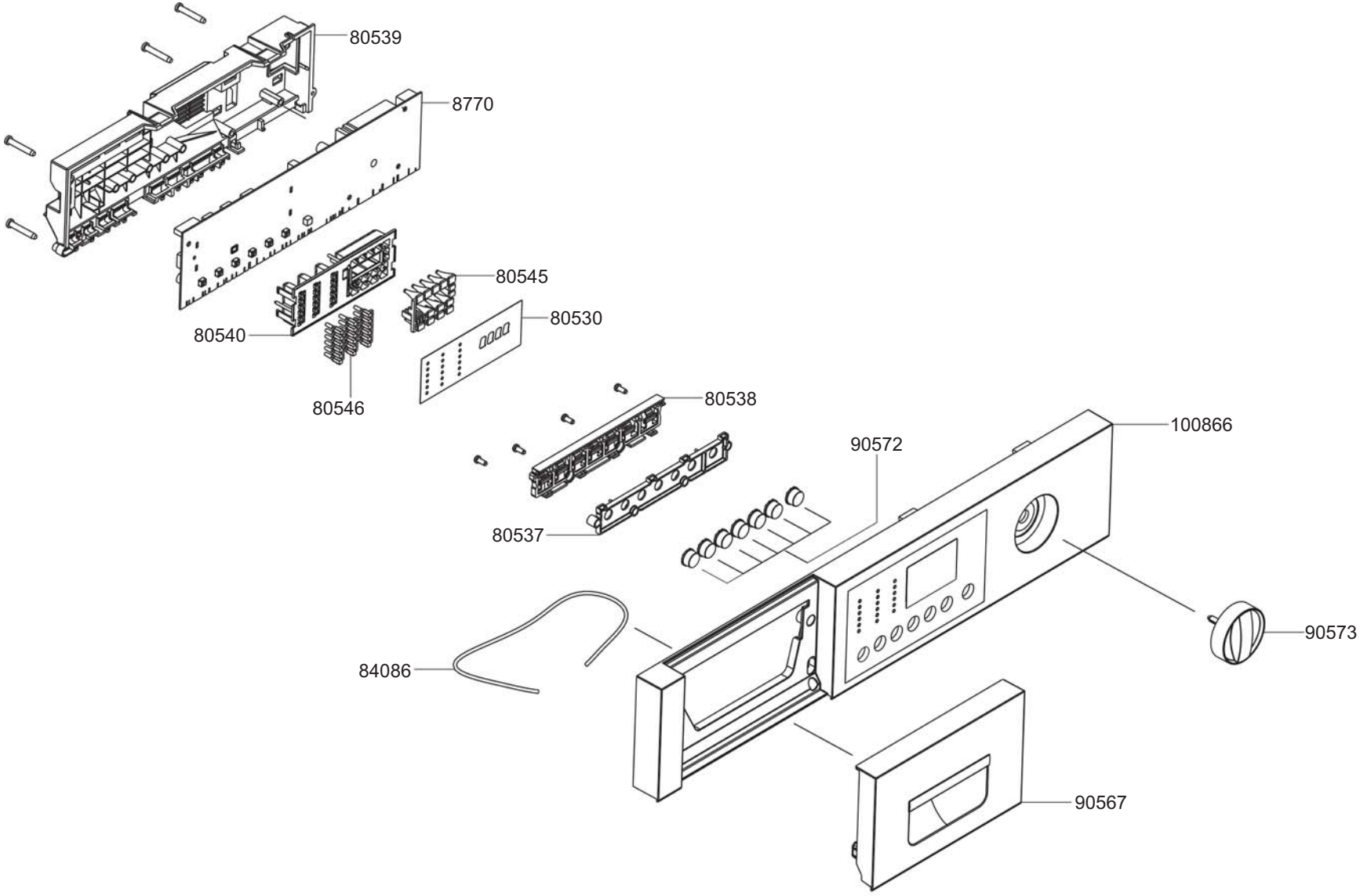
80539
8770
80545
80530
80540
80546
80538
100866
90572
80537
90573
84086
90567

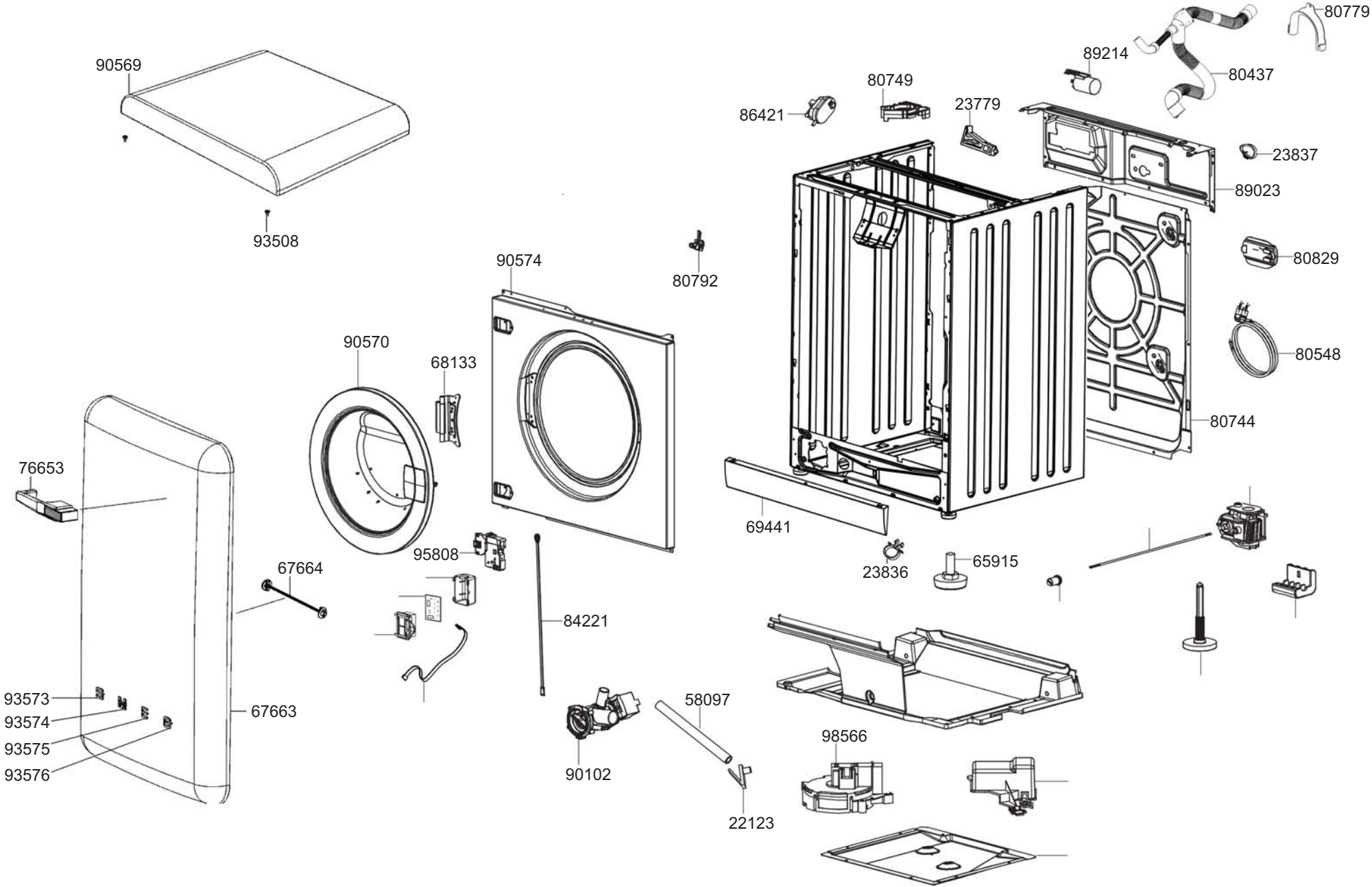
90569
93508
90574
80792
90570
68133
76653
67664
95808
84221
93573
93574
93575
93576
67663
90102
58097
22123
98566
69441
23836
65915
86421
80749
23779
89214
80779
80437
23837
89023
80829
80548
80744

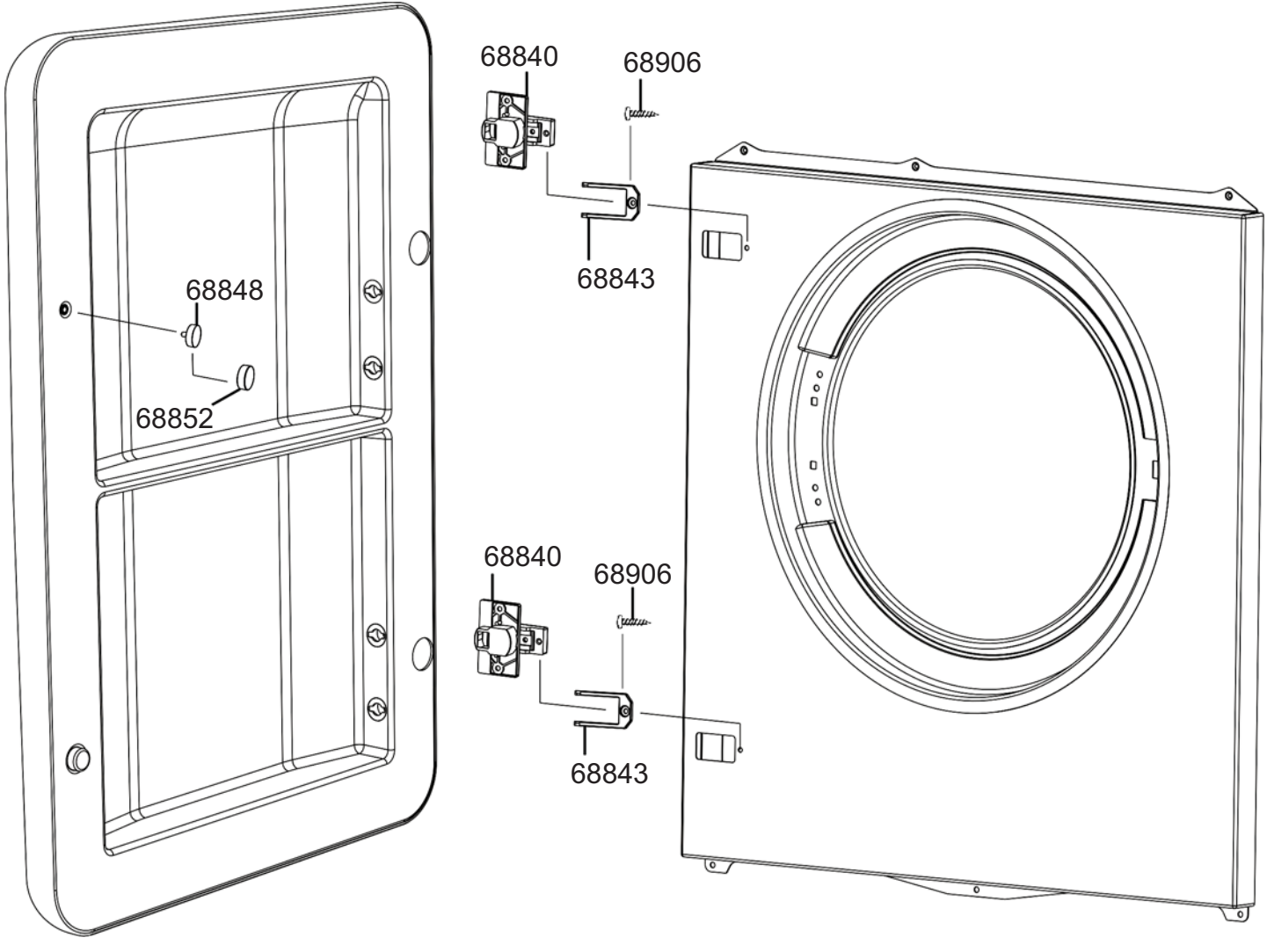
68840
68906
68843
68848
68852
68840
68906
68843

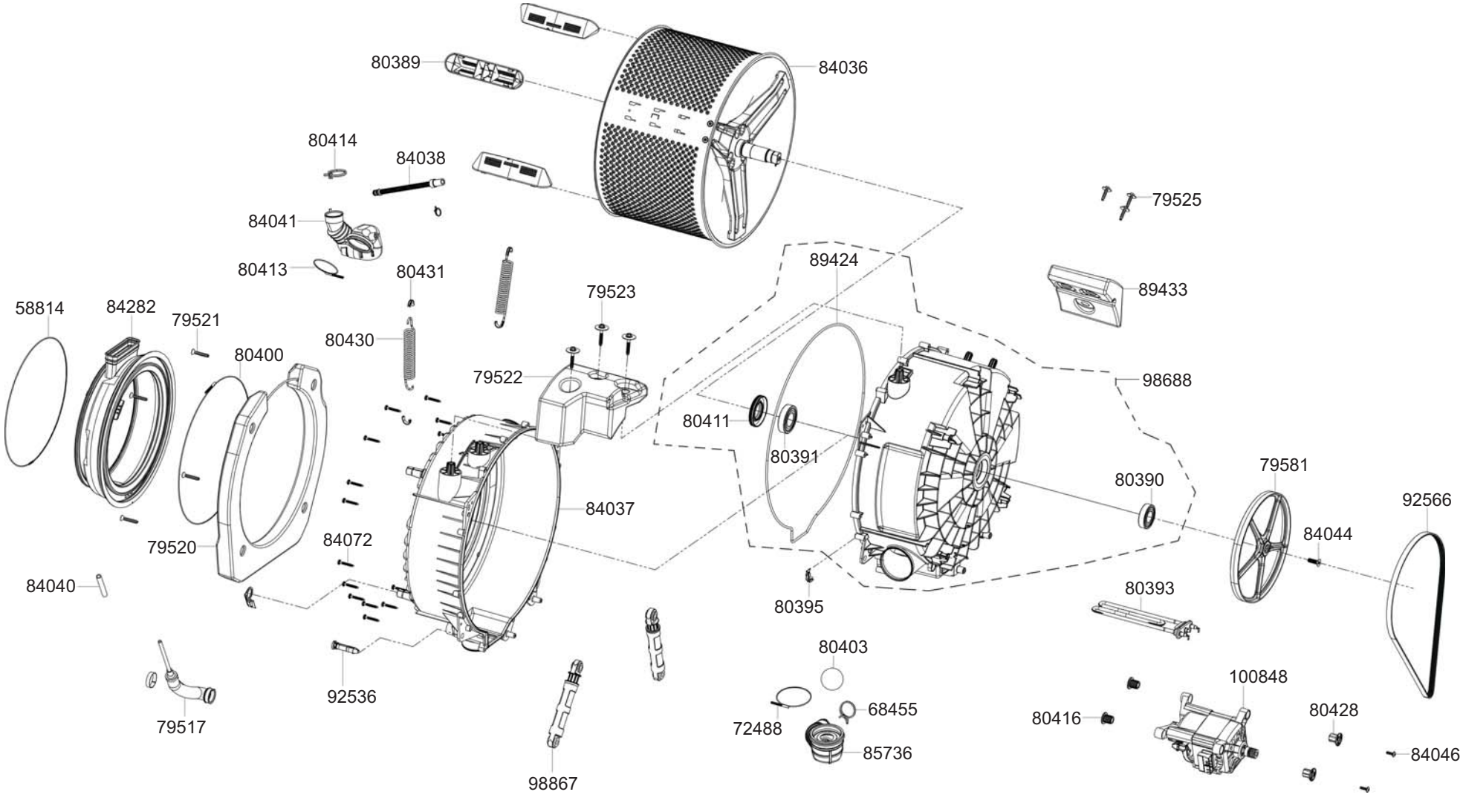
80389
84036
80414
84038
84041
80413
80431
79525
89424
89433
58814
84282
79521
80430
79523
80400
79522
98688
80411
80391
80390
79581
92566
84037
84044
79520
84072
84040
80395
80393
80403
92536
100848
79517
68455
72488
80416
80428
85736
84046
98867

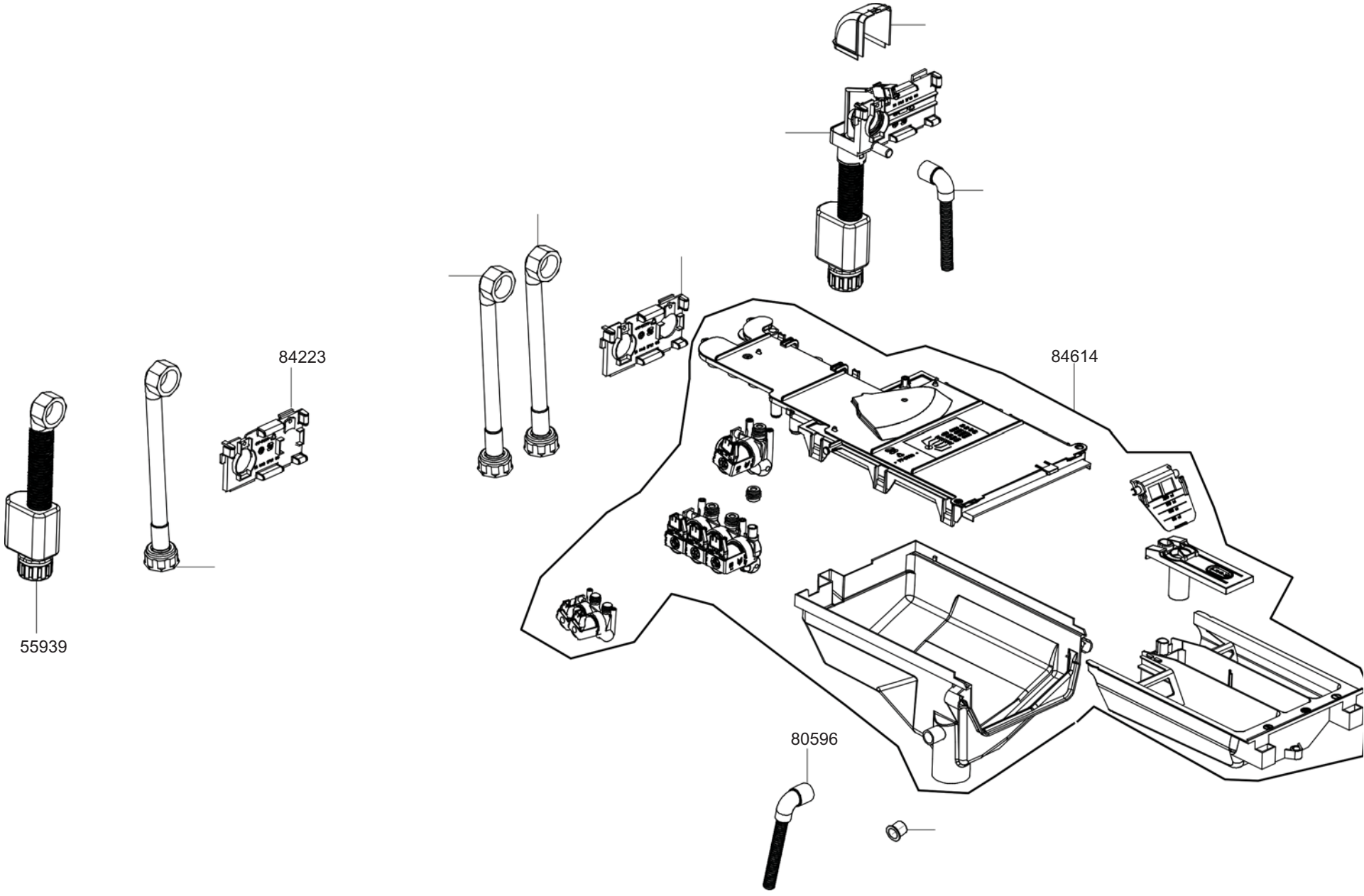
84223
84614
55939
80596