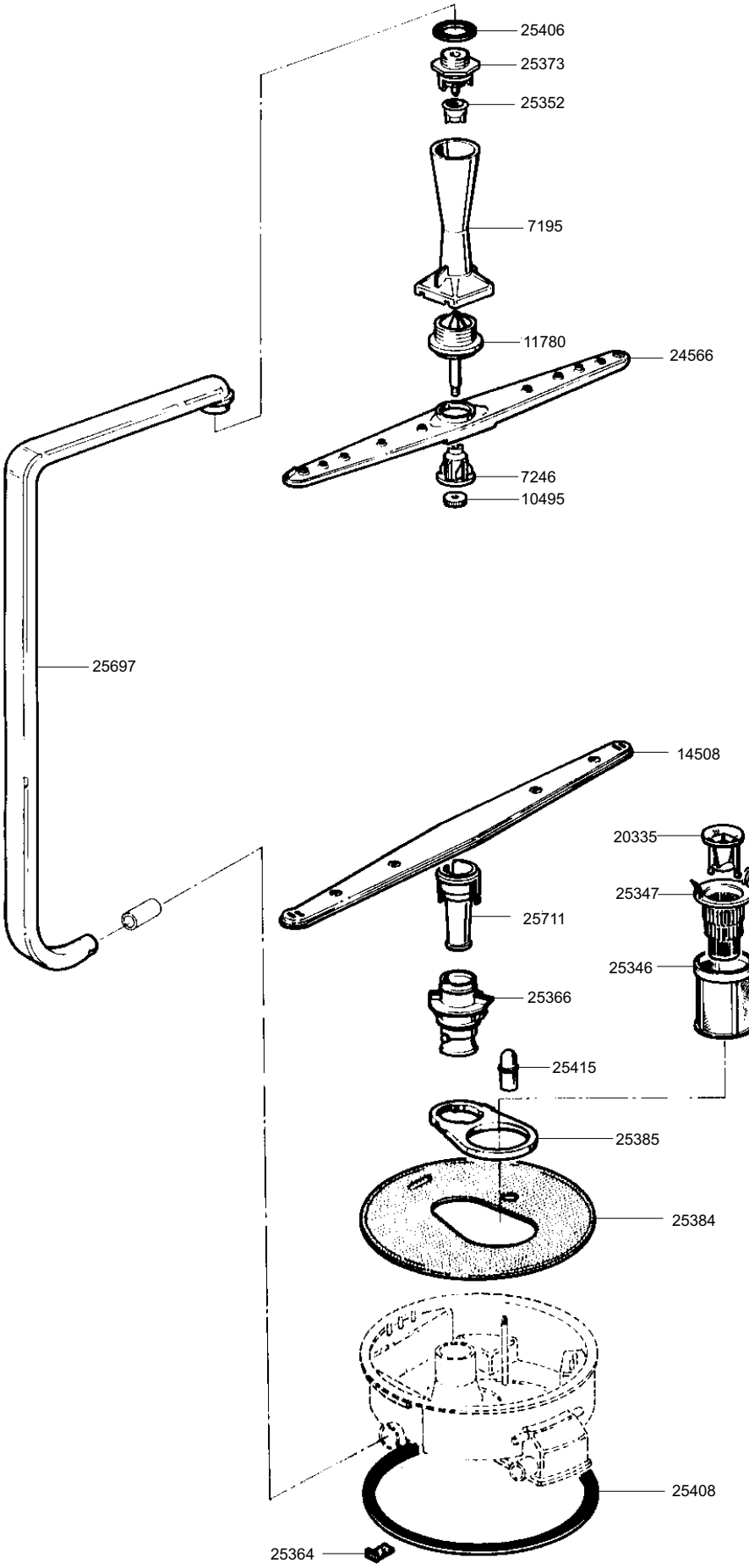
25406
25373
25352
7195
11780
24566
7246
10495
25697
14508
20335
25347
25711
25346
25366
25415
25385
25384
25408
25364

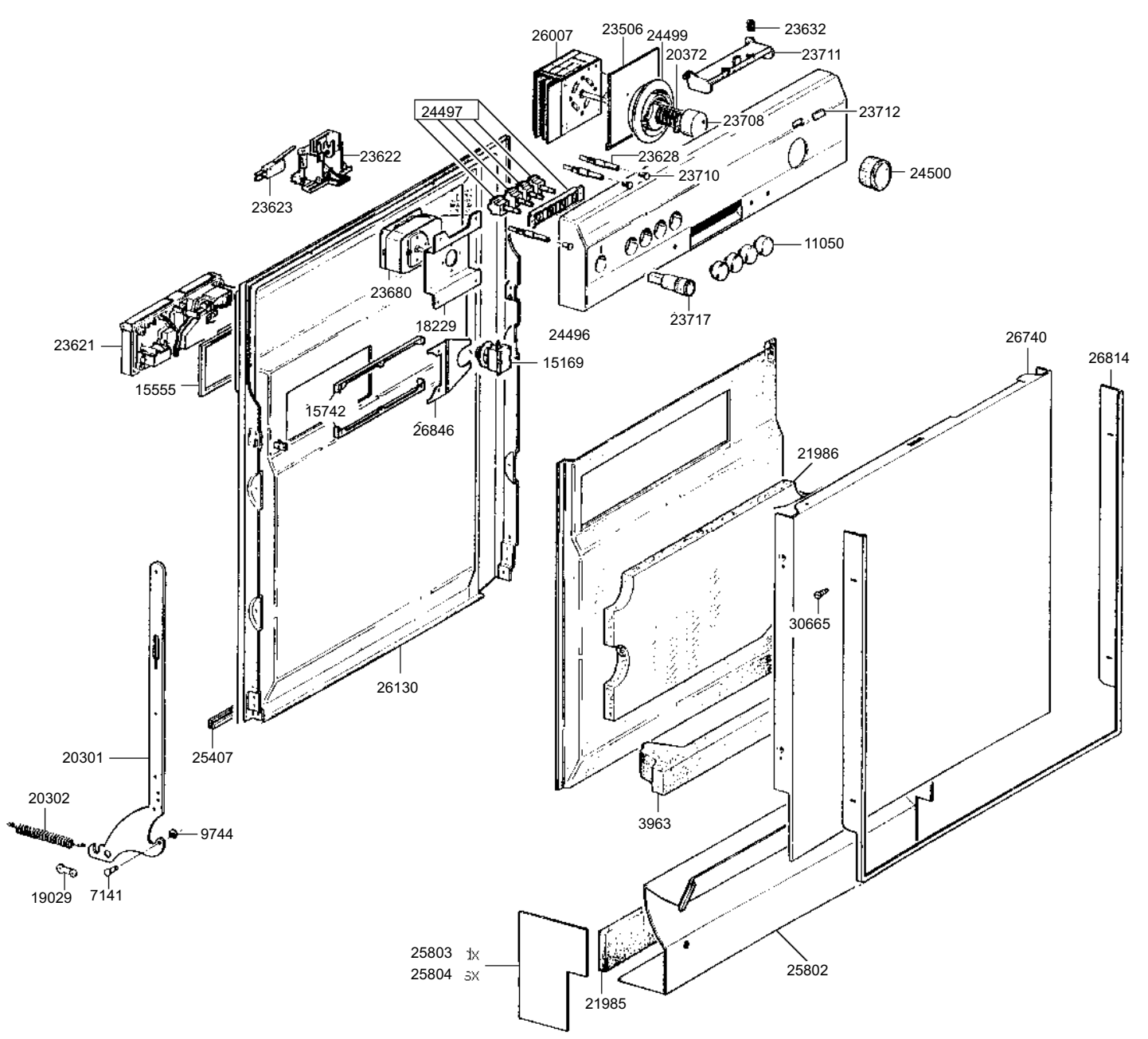
26007
23506
24499
23632
20372
23711
24497
23708
23712
23622
23628
23710
24500
23623
11050
23680
23717
18229
24496
23621
15169
26740
26814
15555
15742
26846
21986
30665
26130
20301
25407
20302
9744
3963
19029
7141
25803 1x
25804 3x
25802
21985

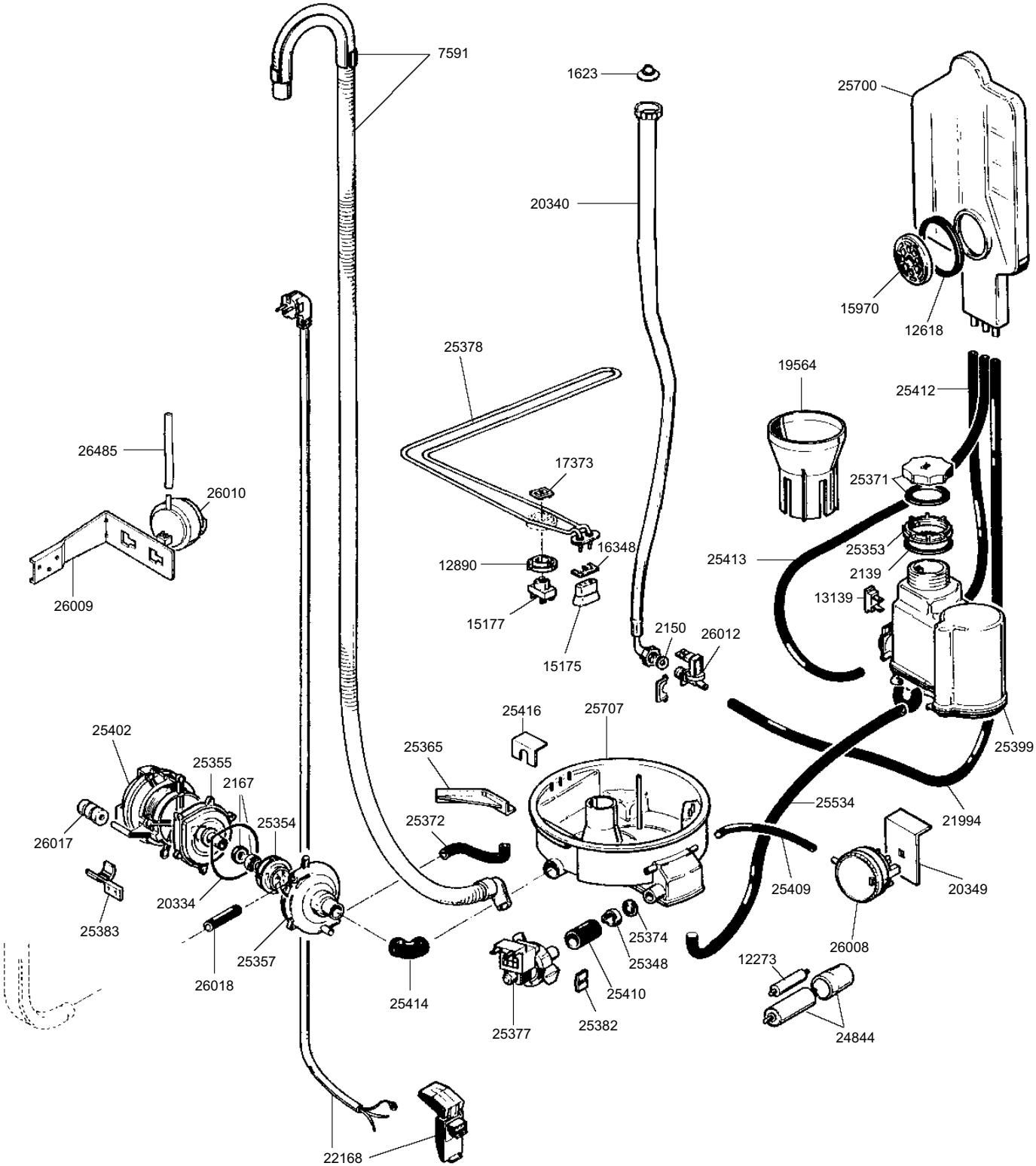
7591
1623
25700
20340
15970
12618
25378
19564
25412
26485
17373
25371
26010
16348
25353
12890
25413
2139
13139
26009
15177
2150
26012
15175
25416
25707
25402
25365
25355
2167
25399
25534
21994
26017
25354
25372
20349
20334
25409
25383
25374
26008
25357
25348
12273
26018
25410
25414
25377
25382
24844
22168

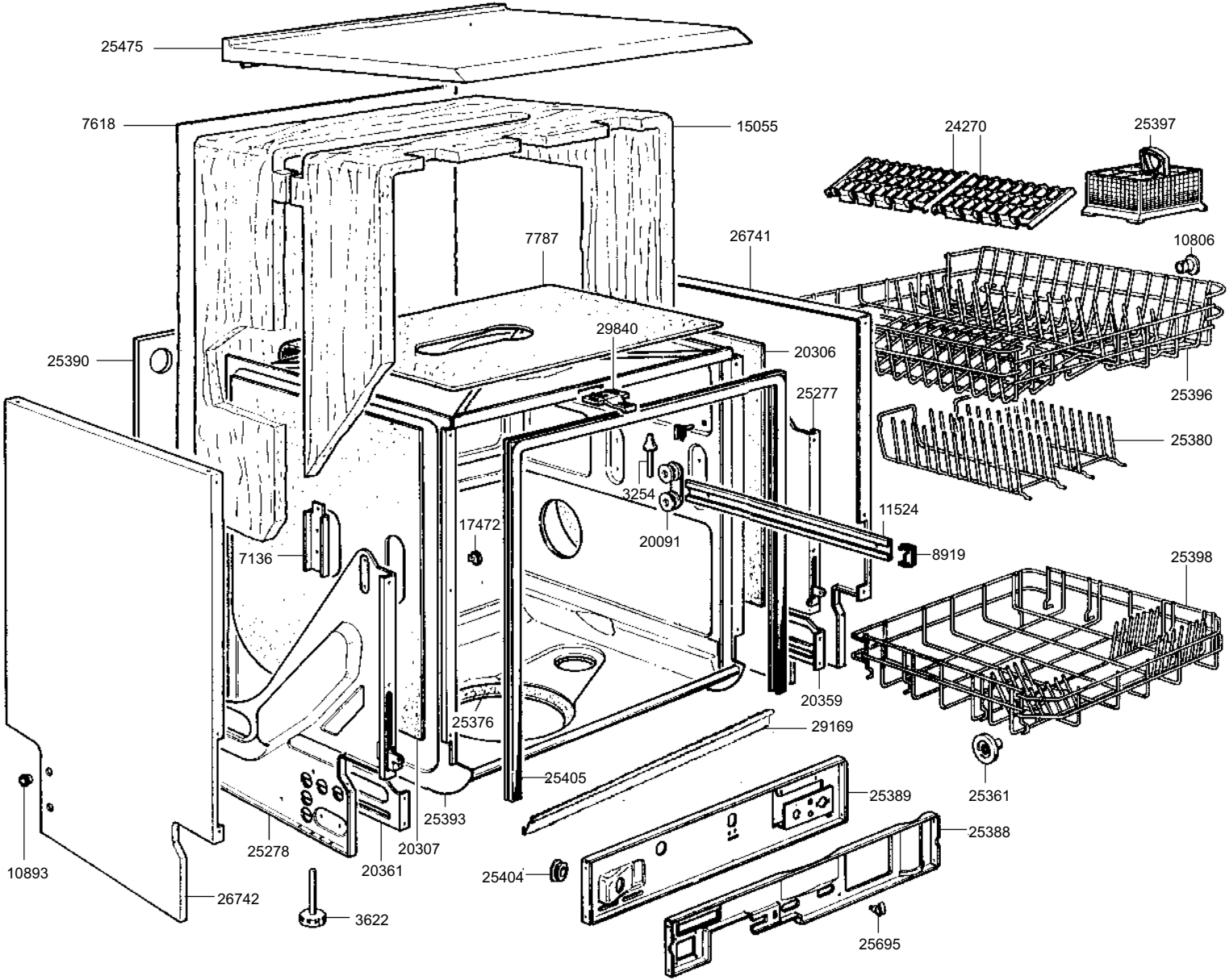
25475
7618
15055
24270
25397
7787
26741
10806
29840
20306
25390
25277
25396
25380
3254
11524
17472
20091
8919
7136
25398
20359
25376
29169
25405
25389
25361
25393
25388
25278
20307
20361
10893
25404
26742
3622
25695