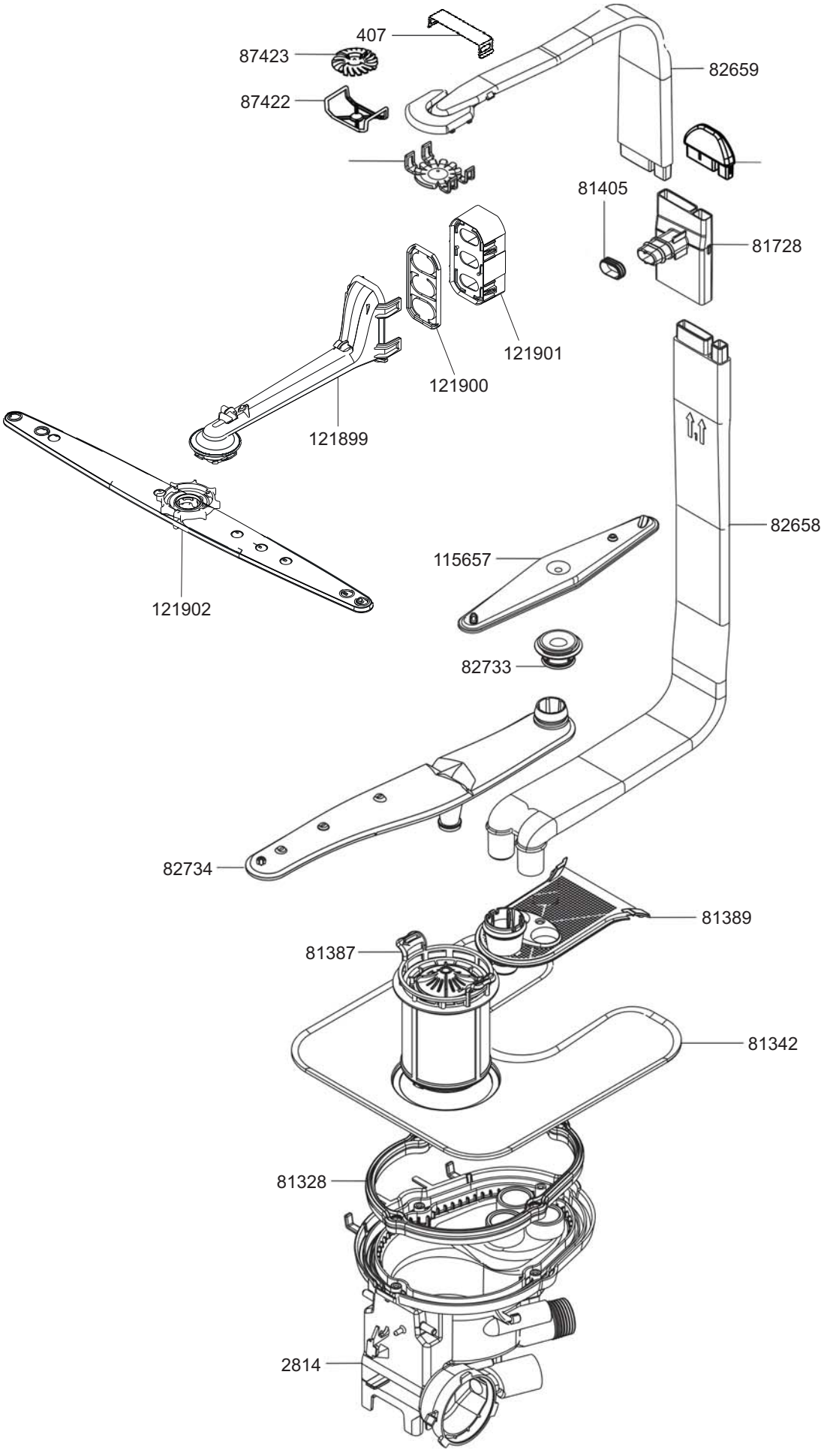
407
87423
87422
82659
81405
81728
121901
121900
121899
121902
82658
115657
82733
82734
81389
81387
81342
81328
2814

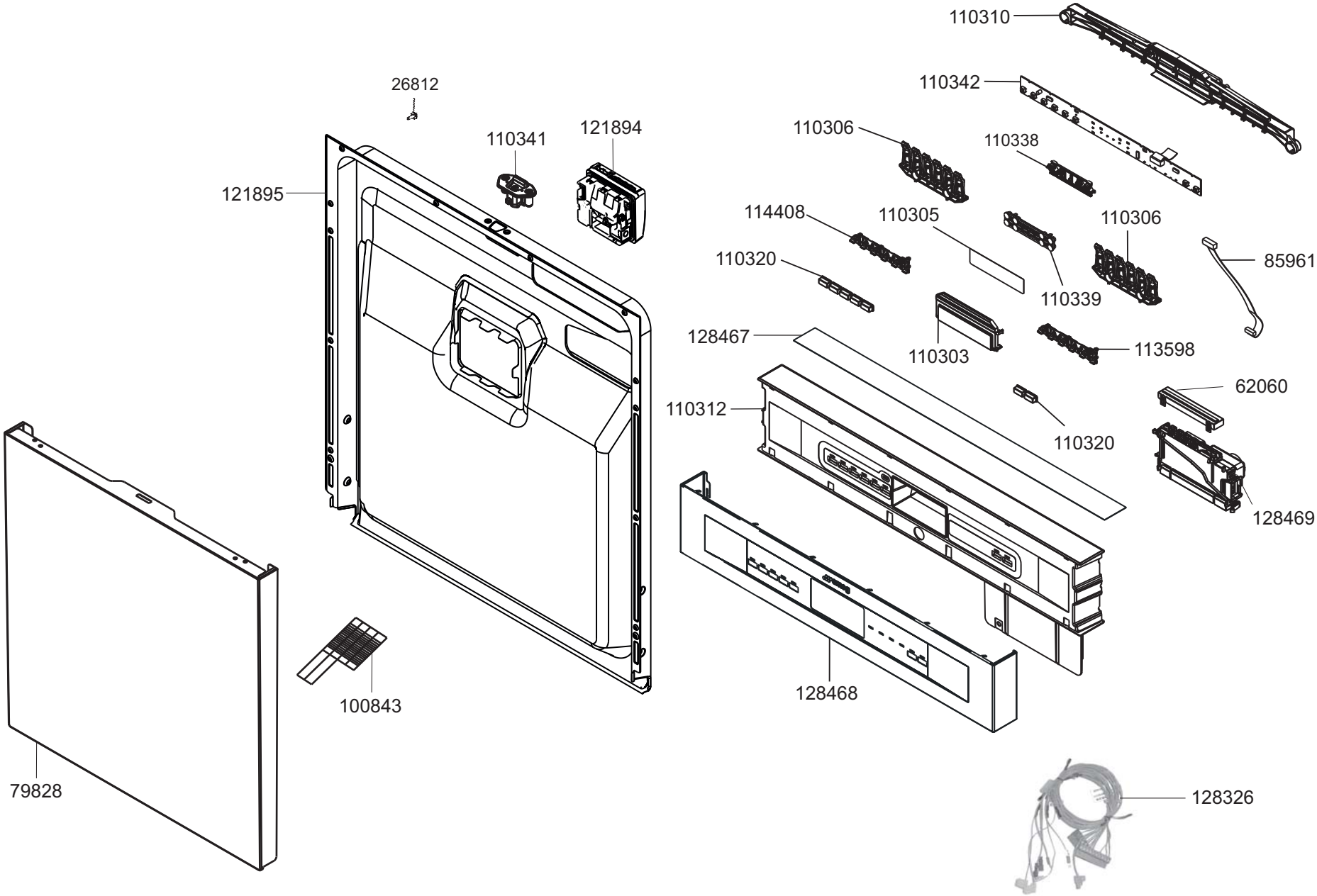
110310
110342
26812
110341
121894
110306
110338
121895
114408
110305
110306
85961
110320
110339
128467
110303
113598
62060
110312
110320
128469
128468
100843
79828
128326

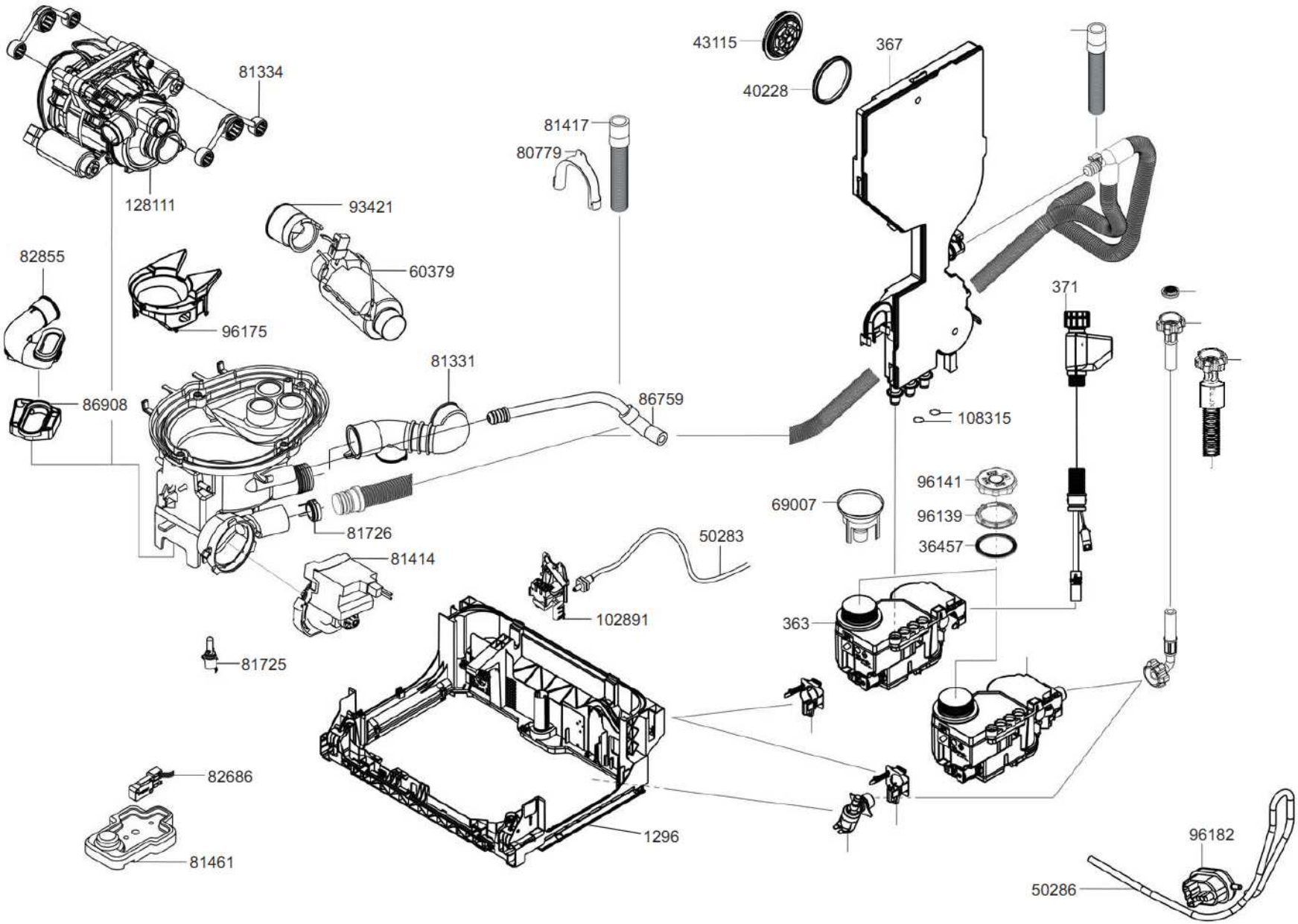
81334
128111
43115
40228
367
81417
80779
93421
60379
82855
96175
371
81331
86759
86908
108315
96141
69007
96139
36457
81726
50283
81414
102891
363
81725
82686
1296
96182
81461
50286

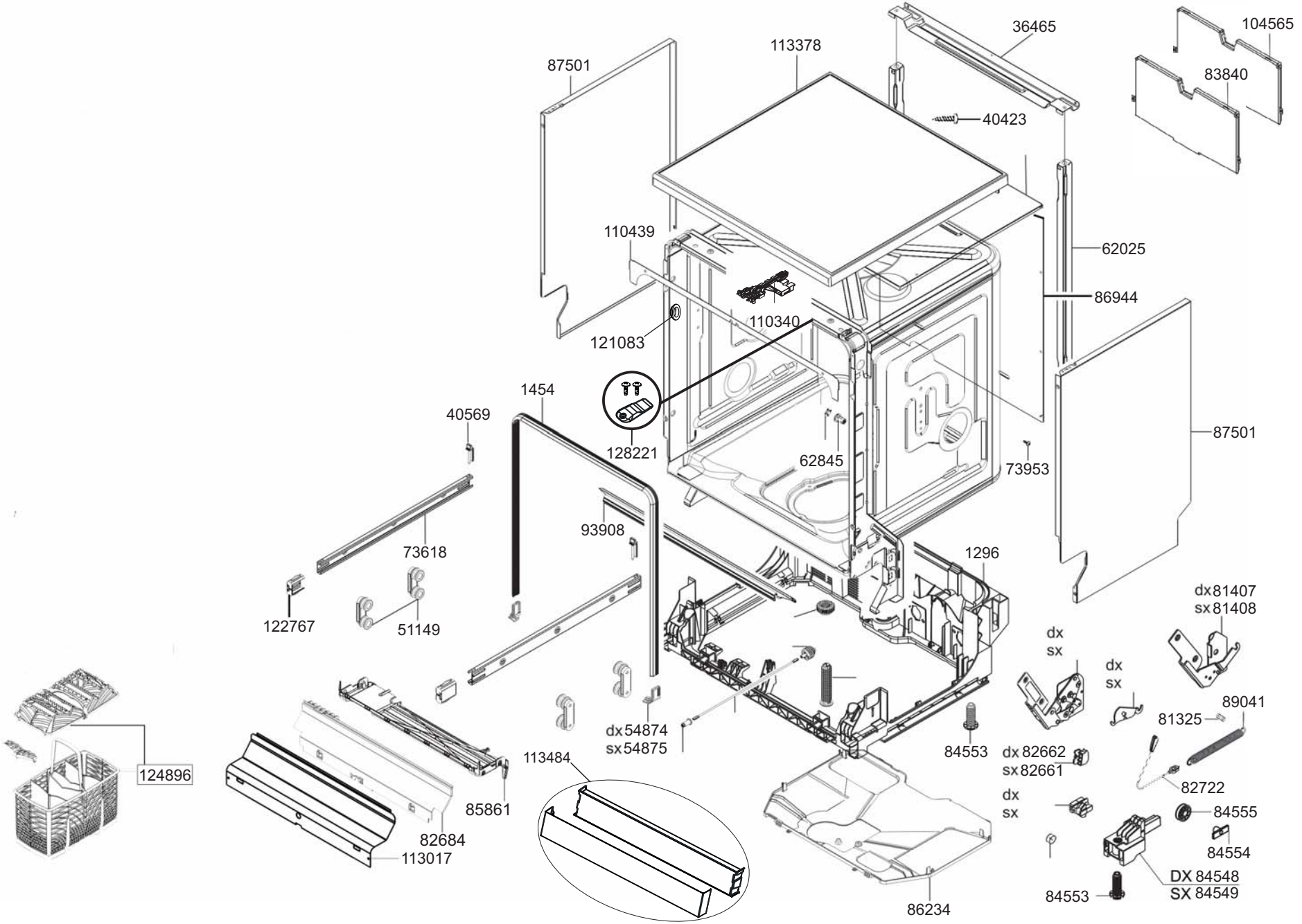
36465
104565
113378
87501
83840
40423
110439
62025
86944
110340
121083
1454
40569
128221
62845
87501
73953
93908
73618
1296
122767
51149
dx 81407
sx 81408
dx
sx
dx
sx
89041
81325
dx 54874
sx 54875
84553
dx 82662
sx 82661
124896
113484
85861
82722
dx
sx
84555
82684
84554
113017
DX 84548
SX 84549
84553
86234

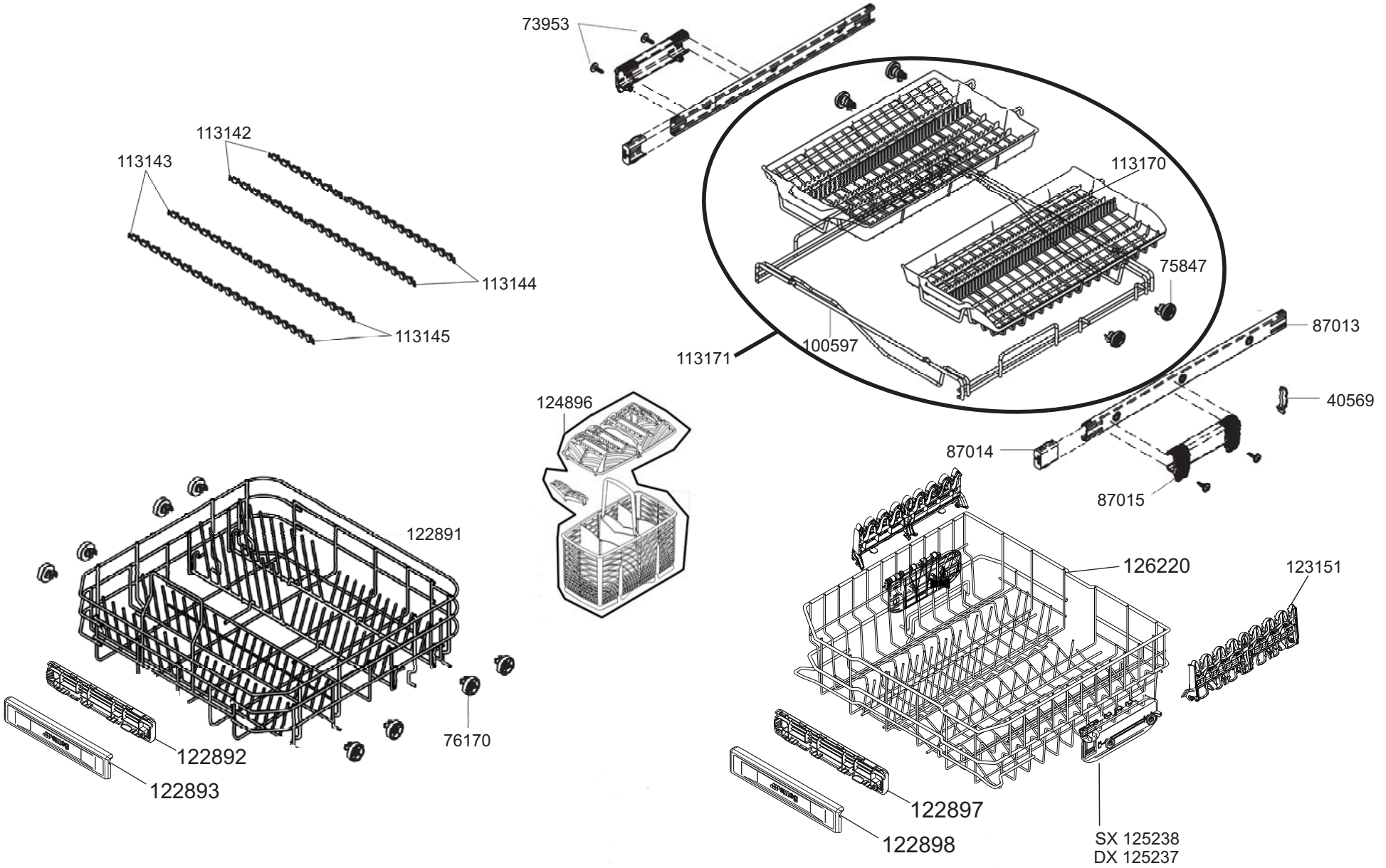
73953
113142
113143
113144
113145
113170
75847
100597
113171
87013
40569
87014
87015
124896
122891
126220
123151
76170
122892
122893
122897
122898
SX 125238
DX 125237

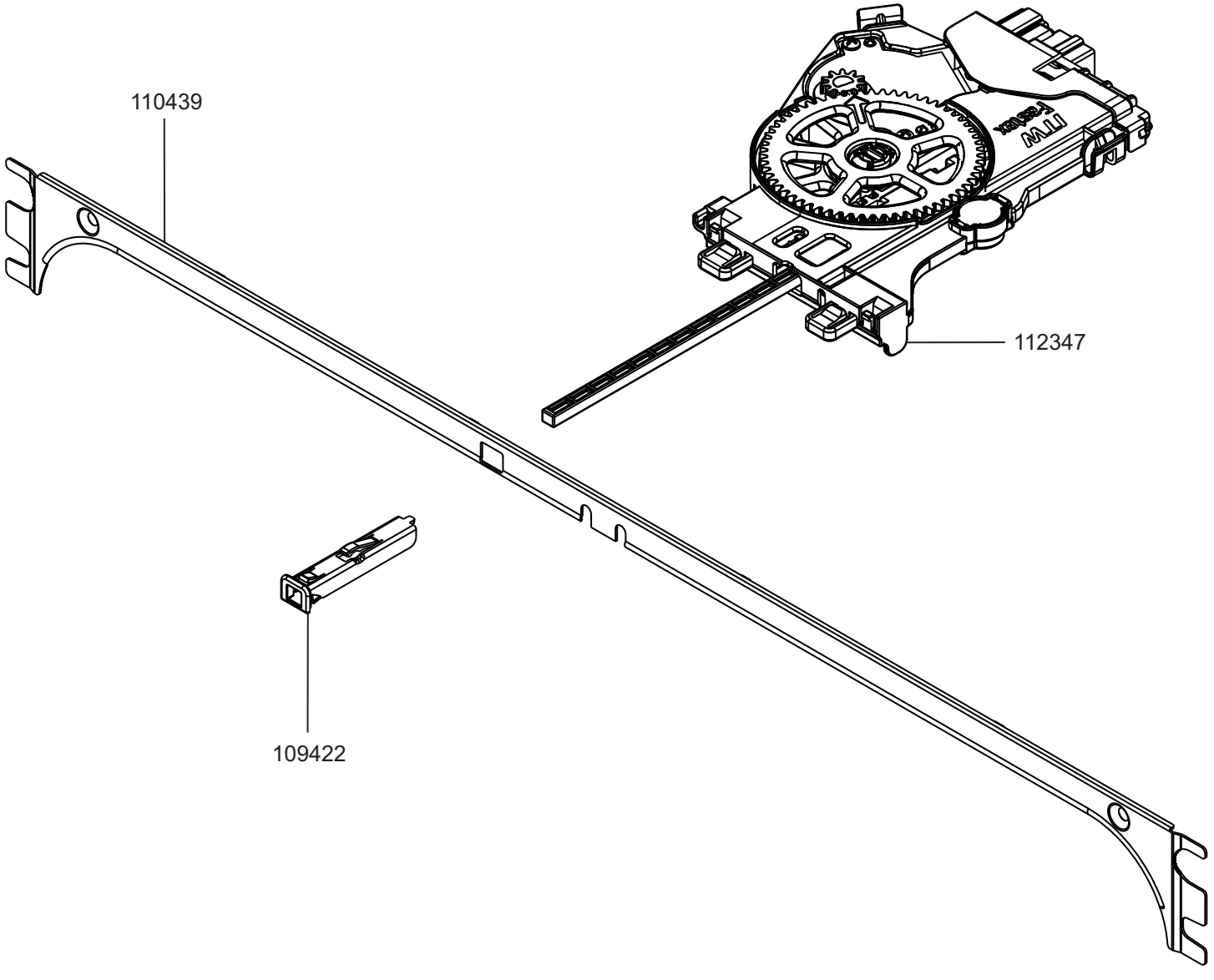
110439
112347
109422