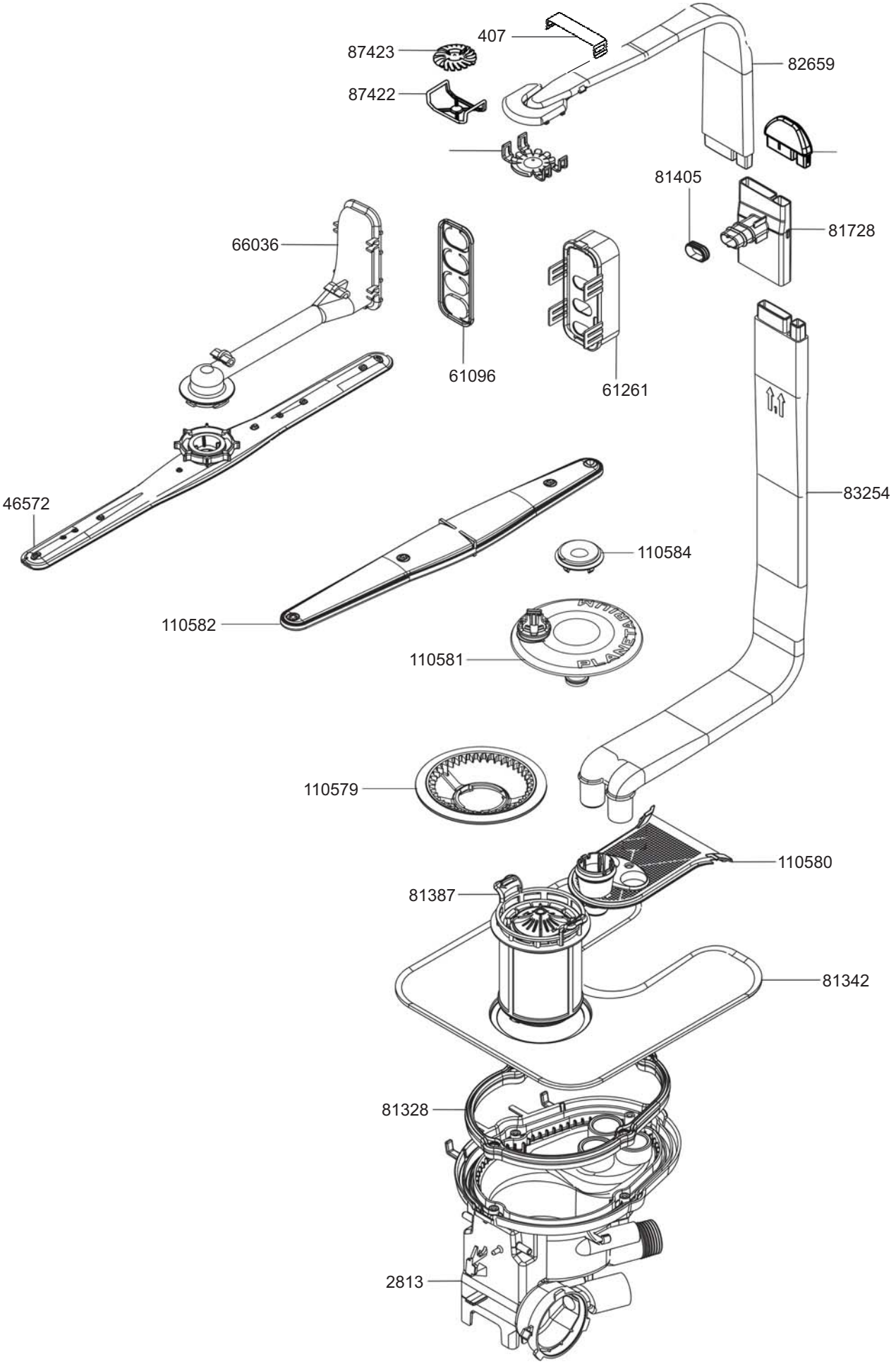
407
87423
87422
82659
81405
81728
66036
61096
61261
46572
83254
110584
110582
110581
110579
110580
81387
81342
81328
2813

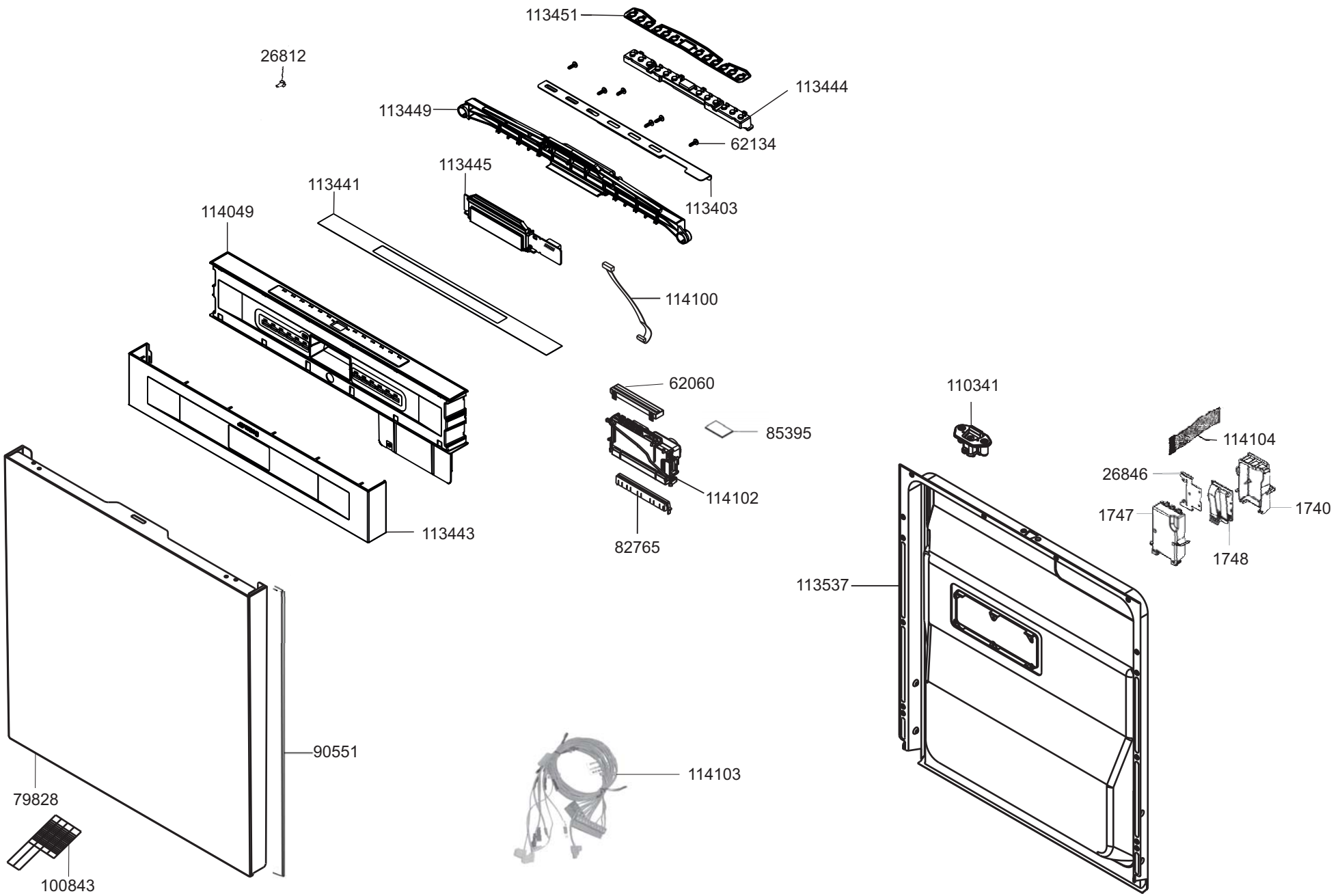
113451
26812
113444
113449
62134
113445
113441
113403
114049
114100
62060
110341
85395
114104
26846
114102
1747
1740
113443
82765
1748
113537
90551
114103
79828
100843

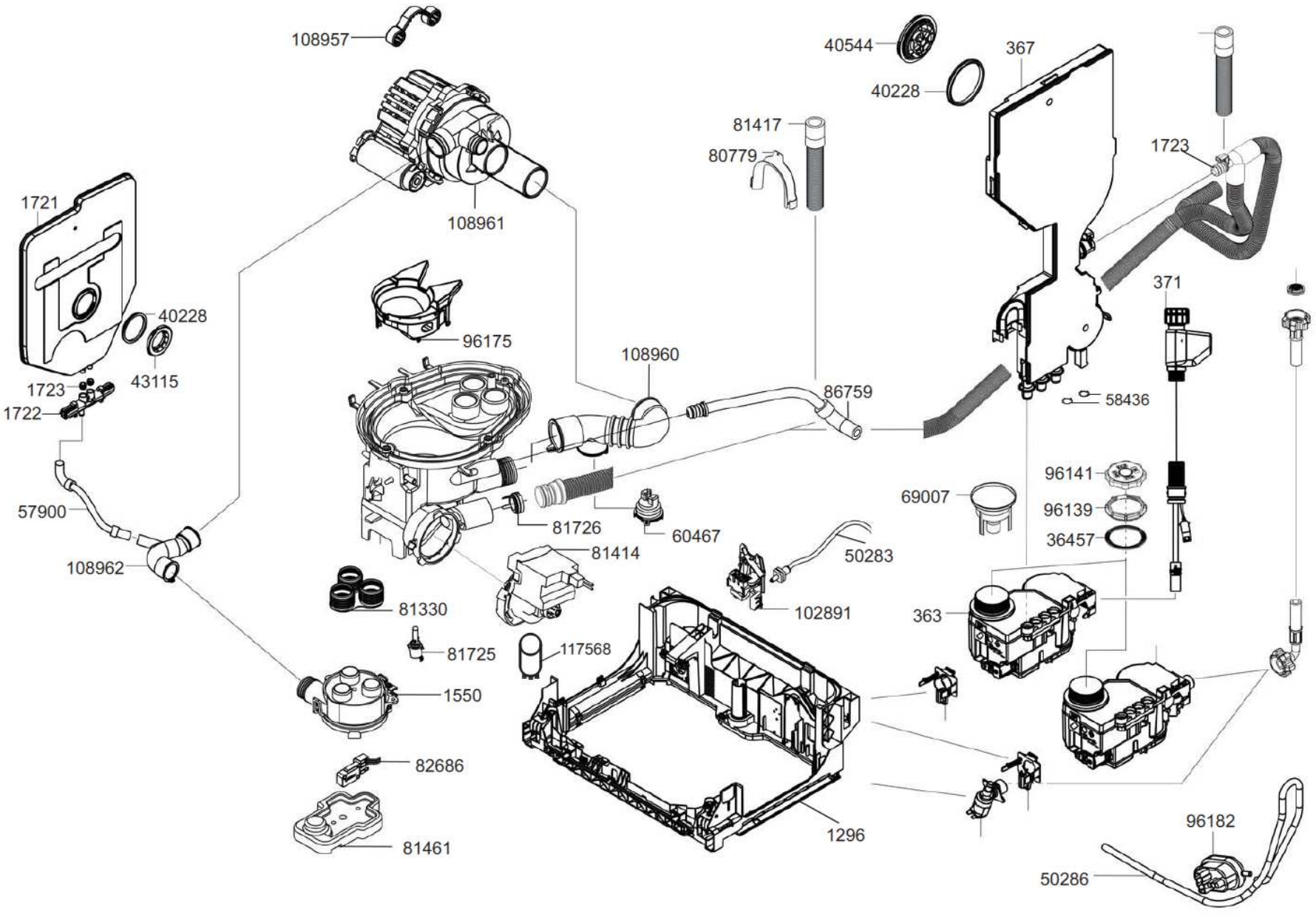
108957
40544
367
40228
81417
80779
1723
1721
108961
371
40228
96175
108960
43115
1723
86759
58436
1722
96141
69007
96139
57900
81726
60467
36457
81414
50283
108962
81330
102891
363
81725
117568
1550
82686
1296
96182
81461
50286

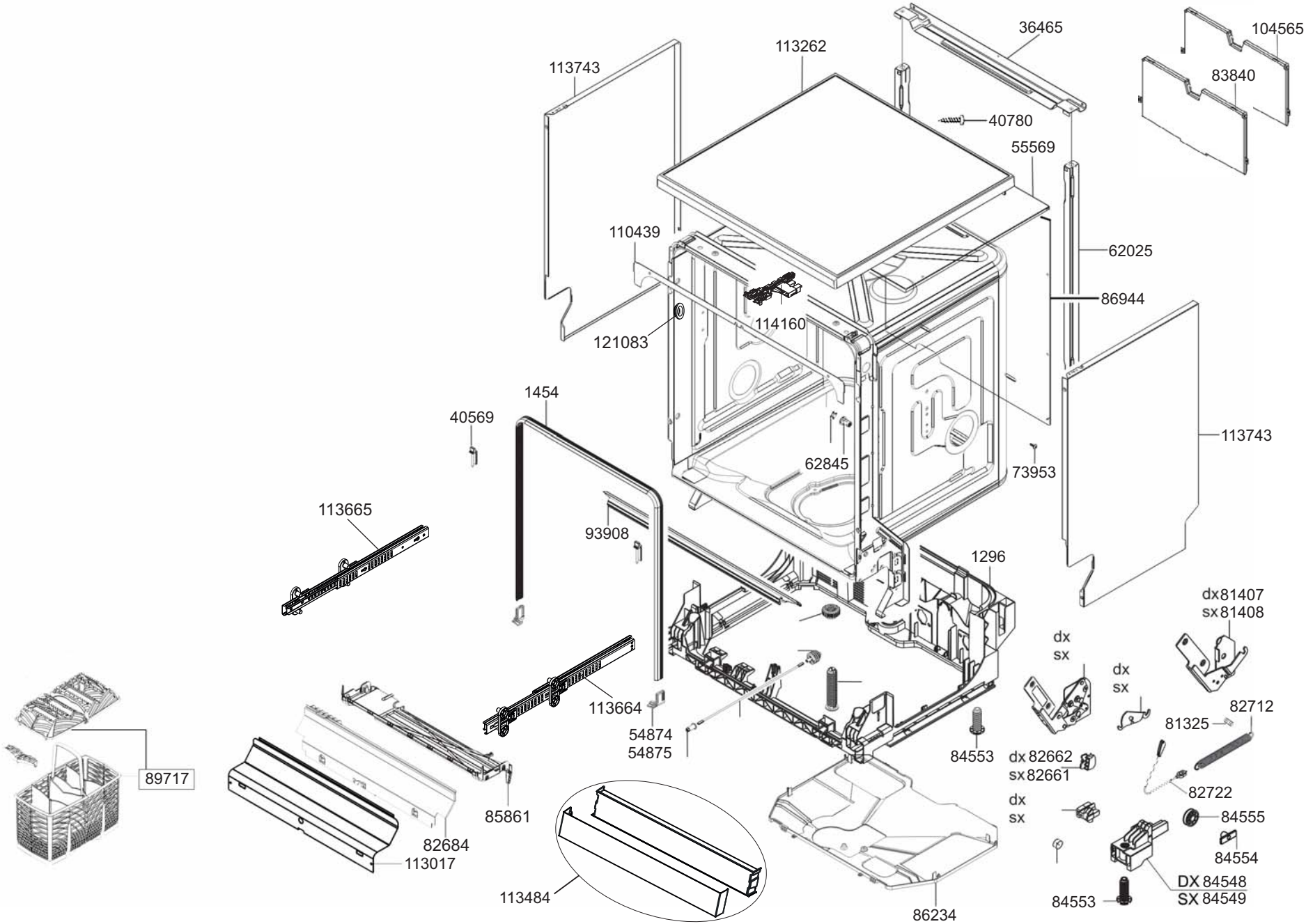
36465
104565
113262
83840
113743
40780
55569
110439
62025
86944
114160
121083
1454
40569
113743
62845
73953
113665
93908
1296
dx 81407
sx 81408
dx
sx
dx
sx
82712
81325
113664
54874
54875
84553
dx 82662
sx 82661
82722
89717
85861
dx
sx
84555
82684
84554
113017
DX 84548
SX 84549
113484
84553
86234

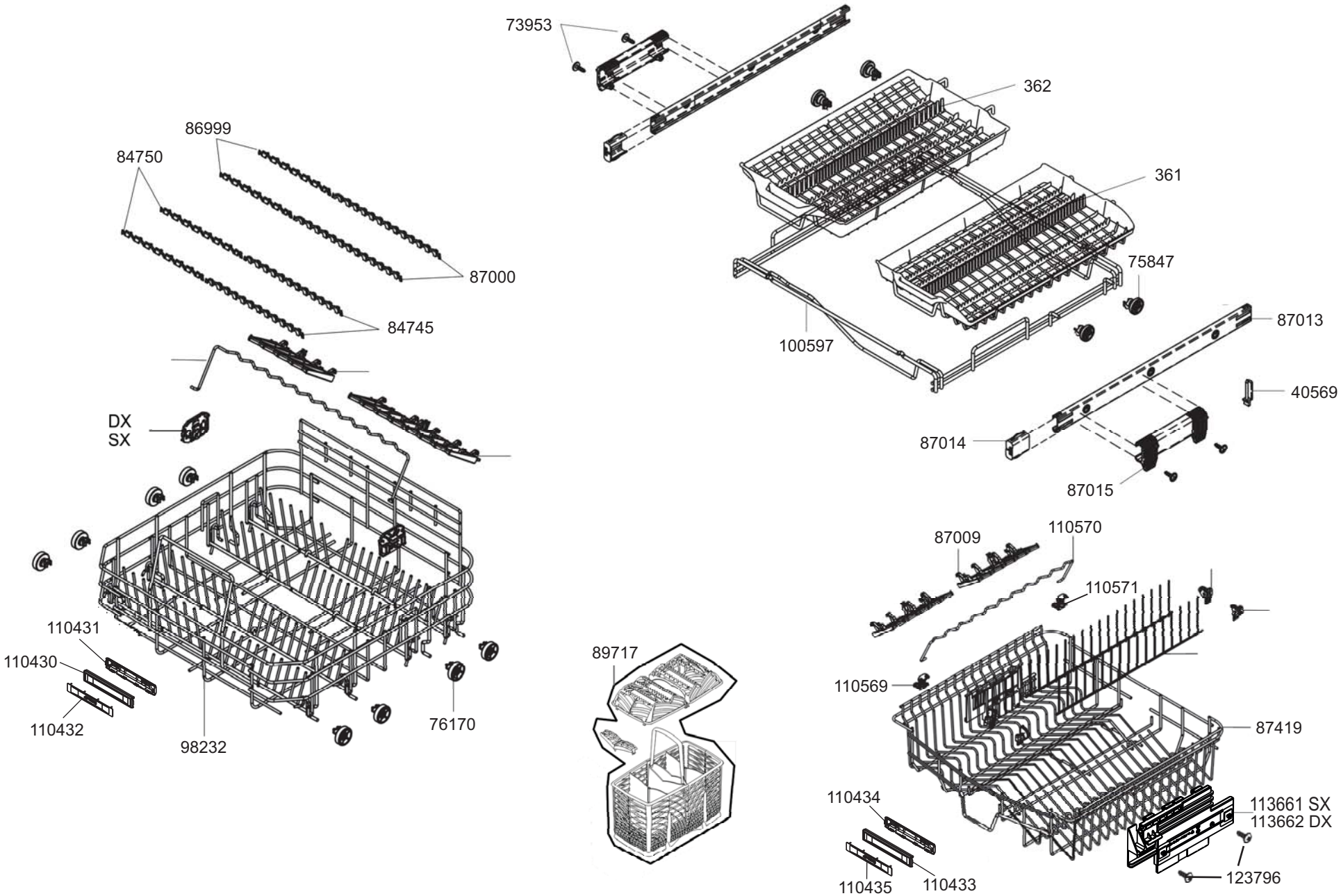
73953
362
361
86999
84750
87000
75847
84745
100597
87013
40569
DX
SX
87014
87015
87009
110570
110571
110431
110430
110432
98232
76170
89717
110569
87419
110434
113661 SX
113662 DX
110435
110433
123796

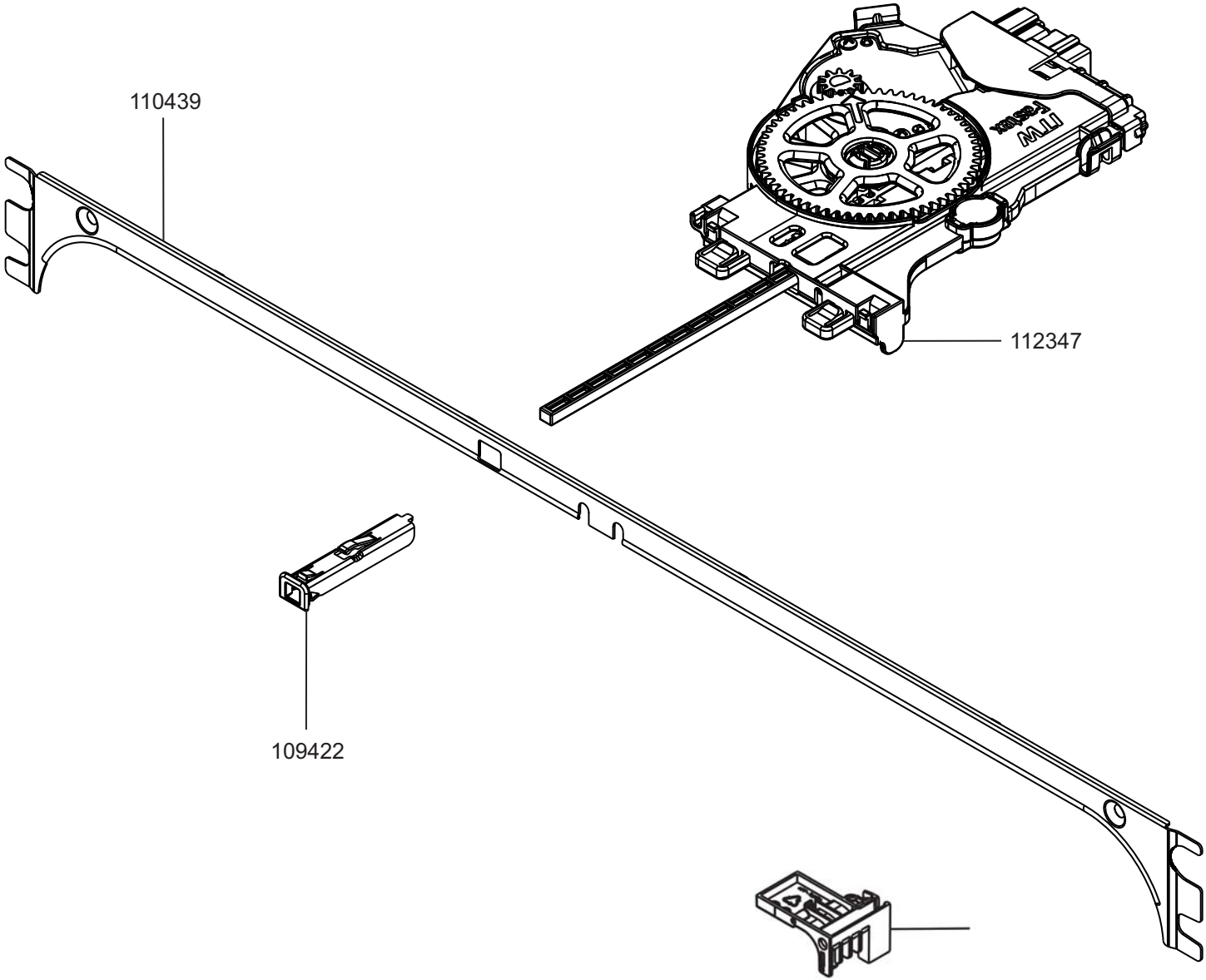
110439
112347
109422