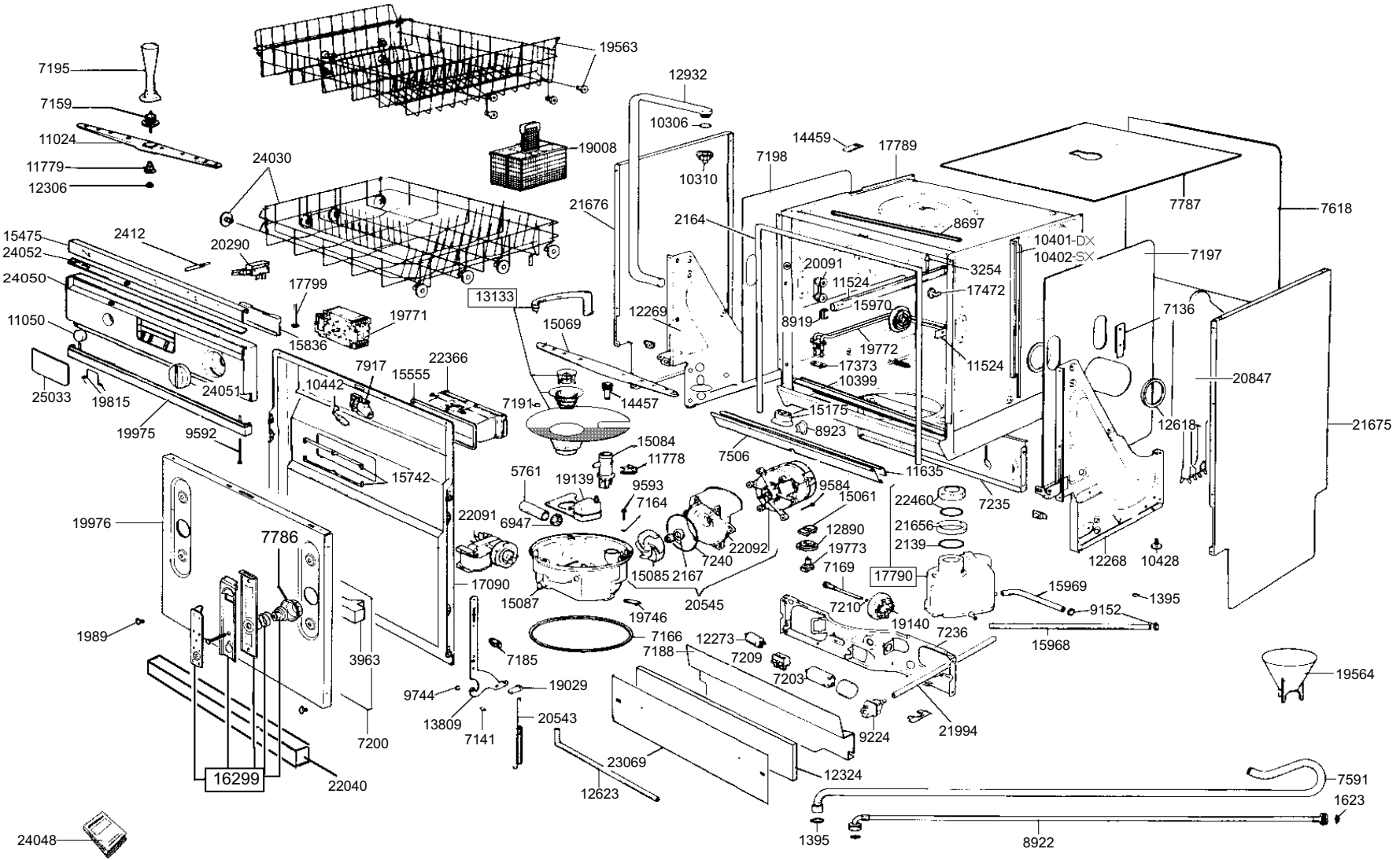

19563
7195
7159
11024
11779
12306
24030
19008
12932
10306
10310
14459
17789
7198
7787
7618
21676
2164
8697
10401-DX
10402-SX
7197
15475
24052
24050
2412
20290
17799
13133
20091
11524
3254
17472
15970
8919
19772
11524
7136
11050
19771
15836
15069
12269
17373
10399
20847
25033
19815
24051
7917
15555
22366
10442
7191
14457
15175
8923
12618
21675
19975
9592
15084
11778
7506
11635
15742
5761
19139
9593
7164
9584
15061
22460
7235
19976
22091
6947
12890
21656
2139
7786
22092
19773
7240
7169
17790
12268
10428
17090
15085
2167
15087
20545
15969
1395
7210
9152
19746
19140
7236
1989
7166
12273
15968
3963
7185
7188
7209
7203
19564
9744
19029
13809
7141
20543
9224
21994
7200
23069
12324
16299
22040
12623
7591
1623
1395
8922
24048