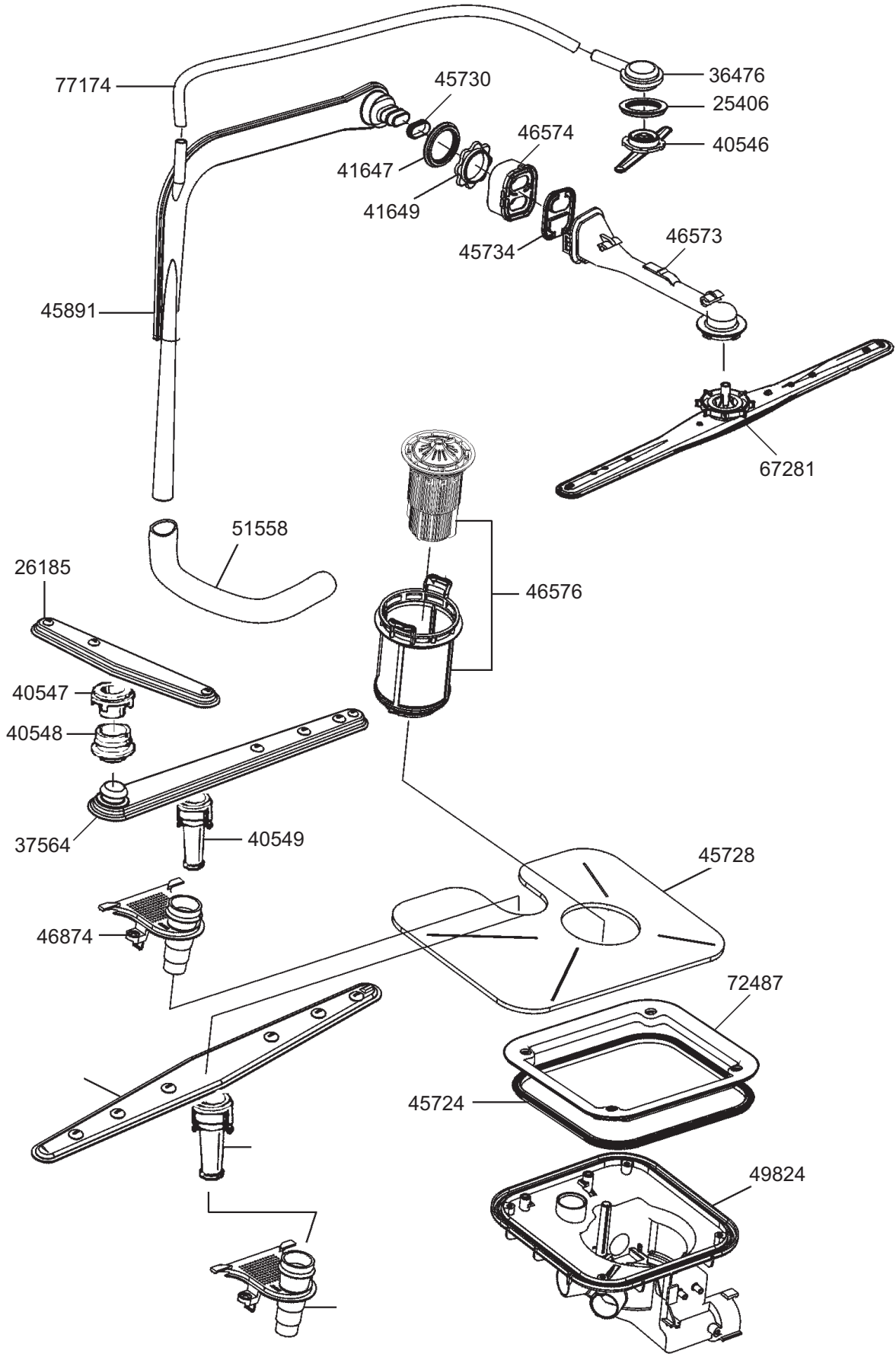
77174
45730
36476
25406
46574
40546
41647
41649
45734
46573
45891
67281
51558
26185
46576
40547
40548
37564
40549
45728
46874
72487
45724
49824

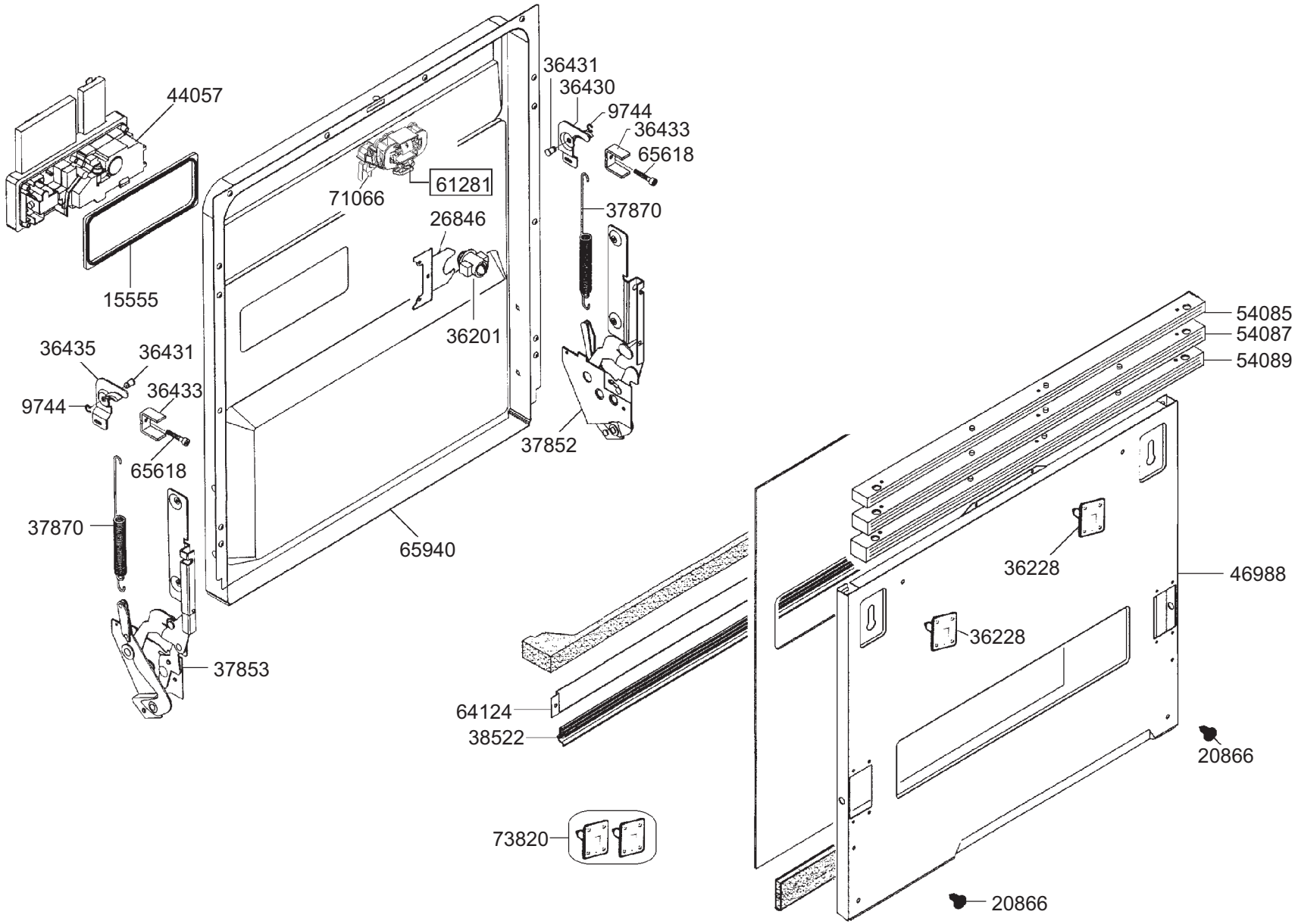
44057
15555
36431
36430
9744
36433
65618
61281
71066
26846
36201
37870
37852
65940
36435
36431
9744
36433
65618
37870
37853
54085
54087
54089
36228
46988
36228
64124
38522
20866
73820
20866

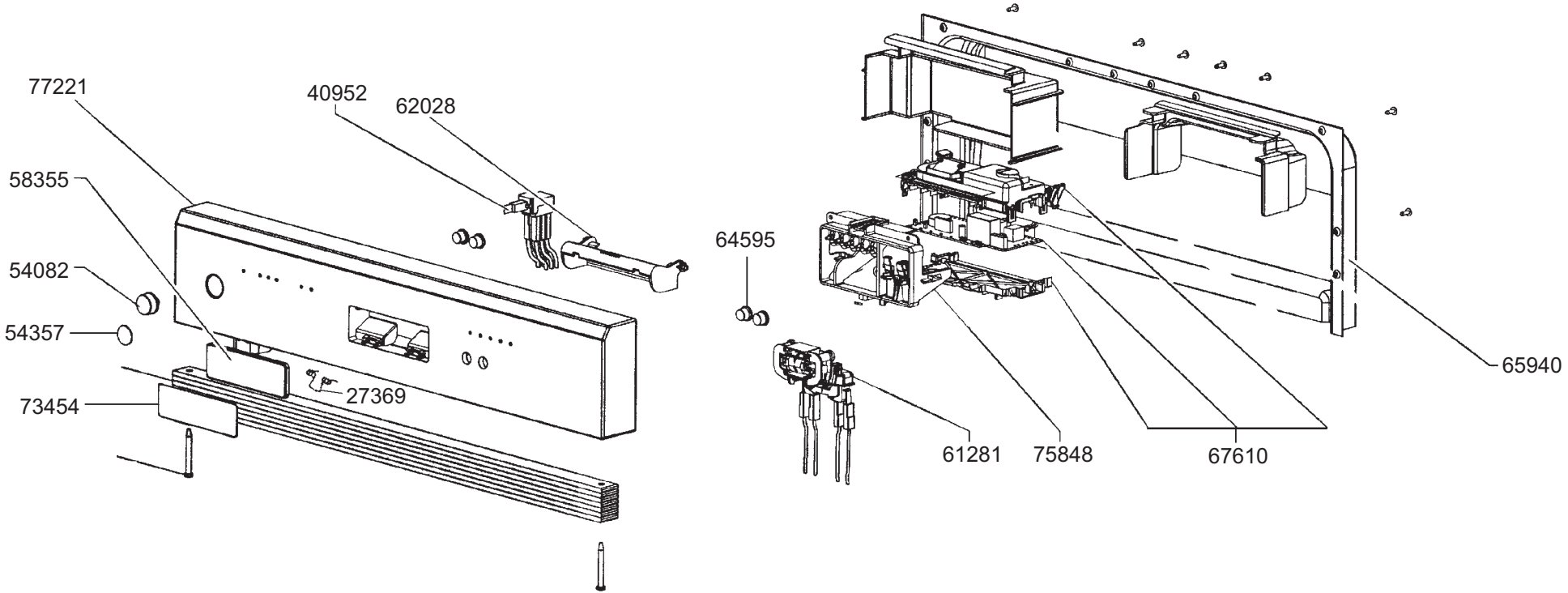
77221
40952
62028
58355
54082
54357
73454
27369
64595
61281
75848
67610
65940

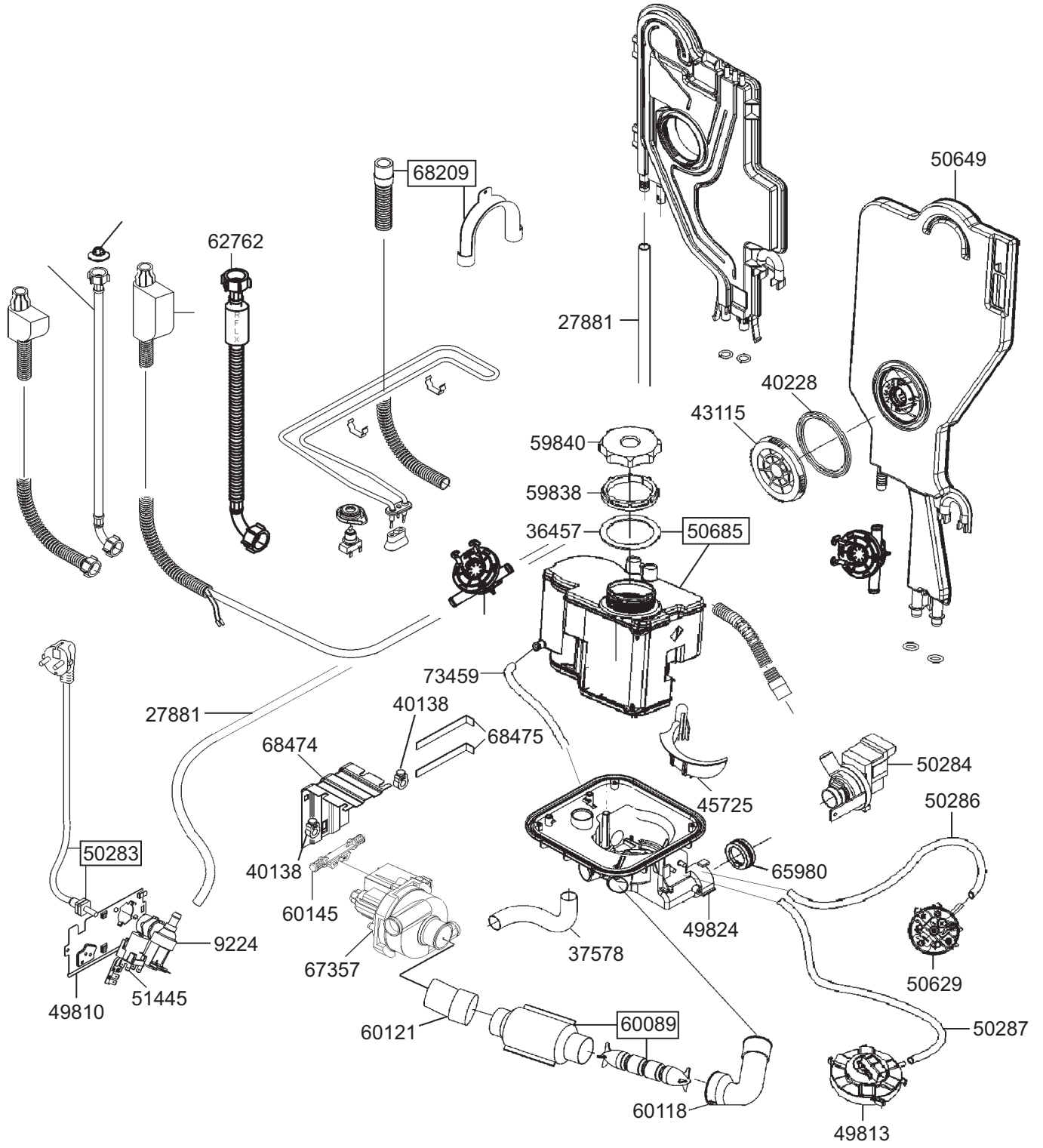
68209
50649
62762
27881
40228
43115
59840
59838
36457
50685
73459
27881
40138
68475
68474
45725
50284
50286
50283
40138
65980
60145
9224
67357
37578
49824
50629
49810
51445
60121
60089
50287
60118
49813

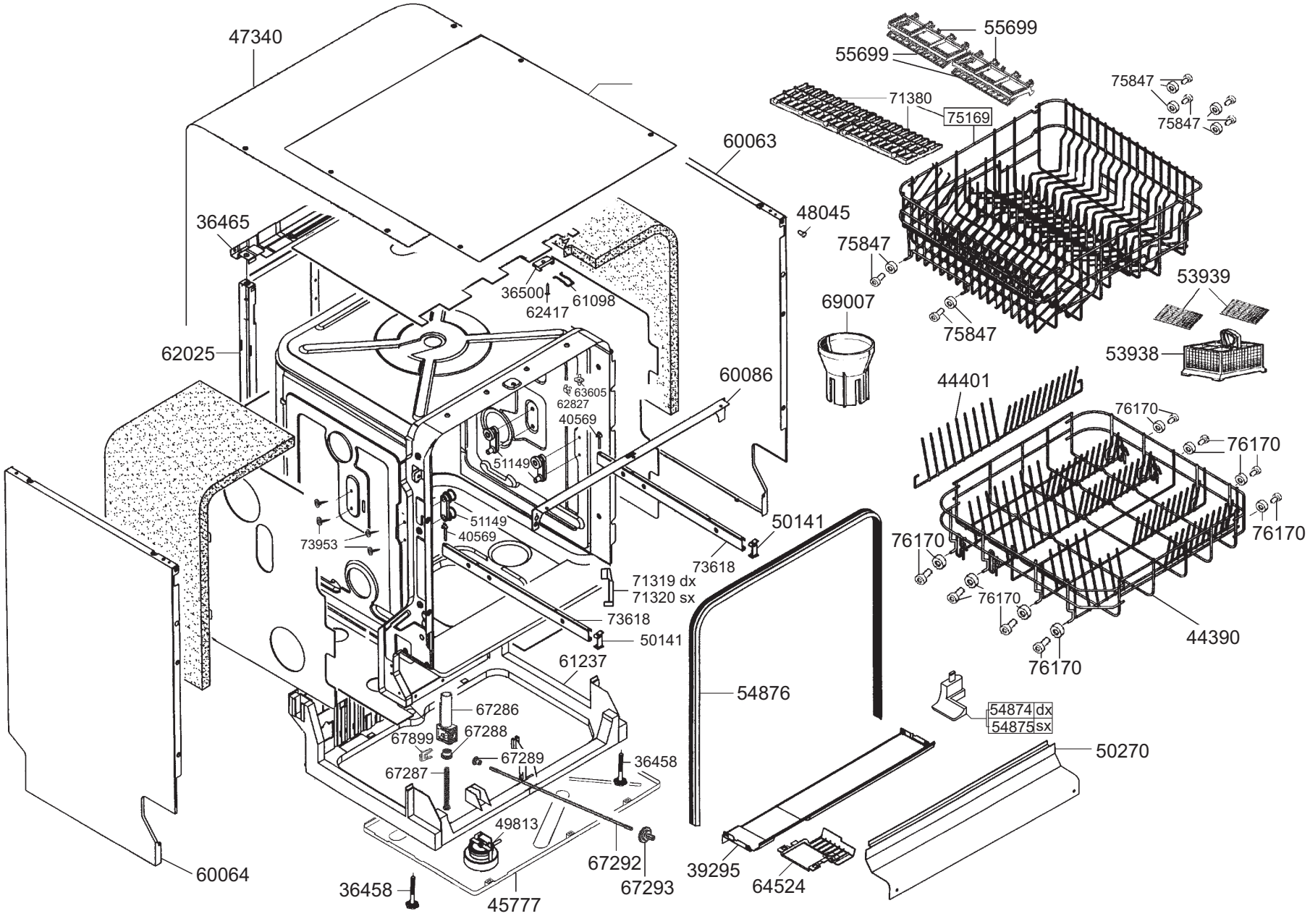
47340
55699
55699
71380
75169
75847
75847
60063
48045
36465
75847
53939
36500
61098
62417
69007
75847
62025
53938
60086
44401
63605
62827
40569
76170
76170
51149
51149
40569
73953
50141
76170
76170
73618
71319 dx
71320 sx
76170
73618
50141
44390
61237
76170
54876
67286
54874 dx
54875 sx
67899
67288
67289
50270
36458
67287
49813
67292
67293
39295
64524
60064
36458
45777