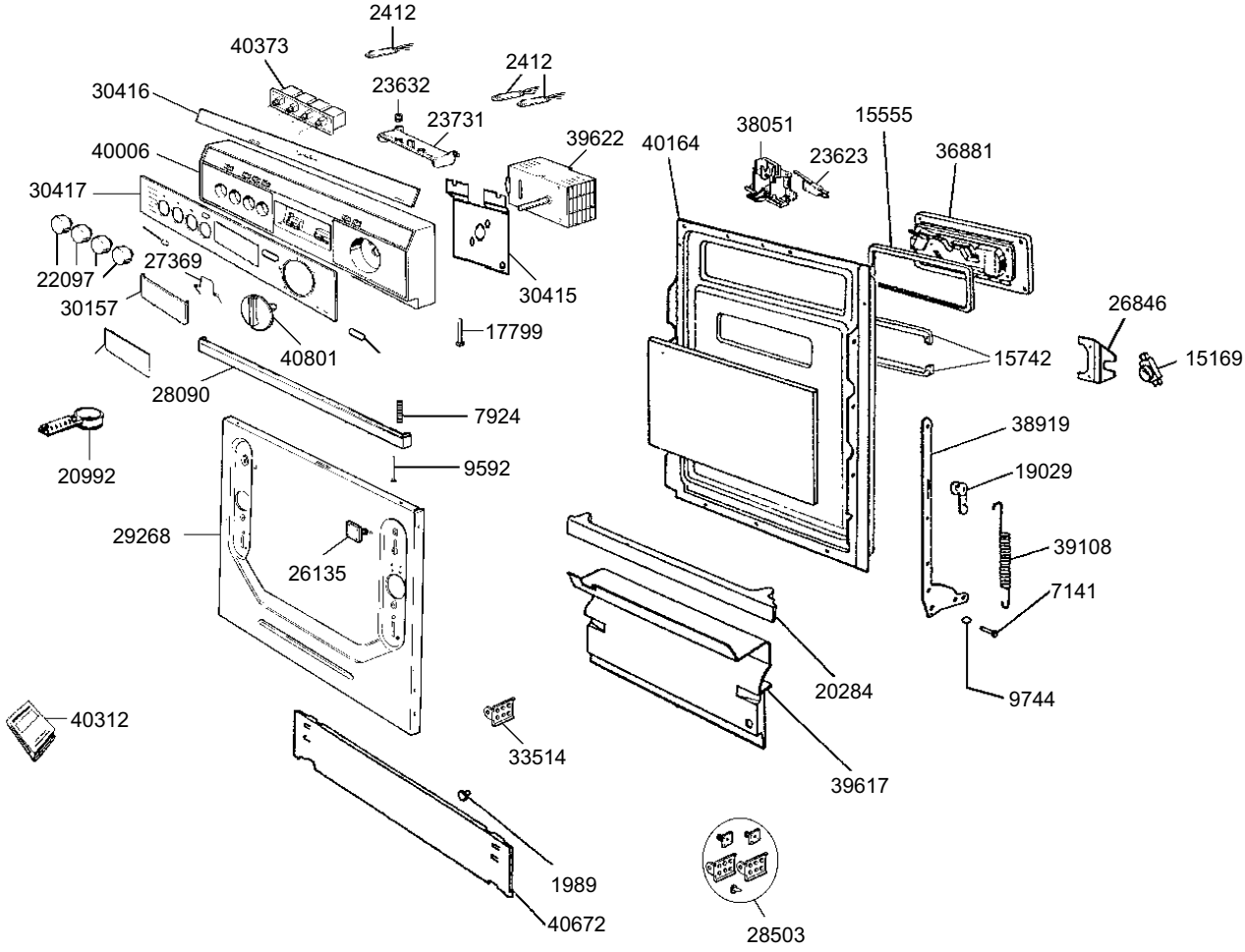
2412
40373
2412
30416
23632
23731
39622
40006
40164
38051
15555
23623
36881
30417
22097
27369
30157
30415
17799
40801
26846
15742
15169
28090
7924
38919
20992
9592
19029
29268
26135
39108
7141
20284
9744
40312
33514
39617
1989
40672
28503

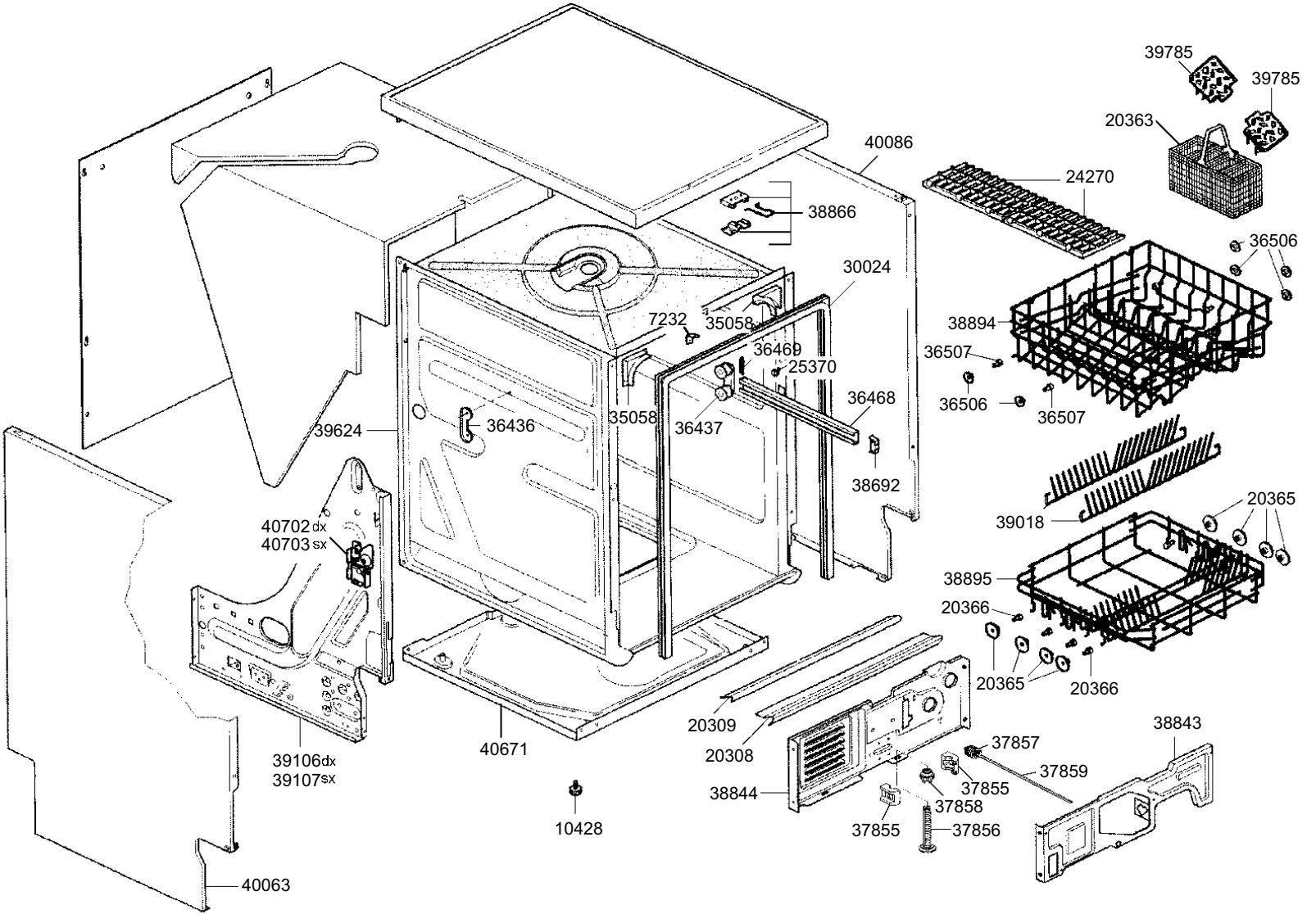
39785
39785
20363
40086
24270
38866
36506
30024
7232
35058
38894
36469
36507
25370
36506
36507
36468
39624
36436
35058
36437
38692
20365
39018
40702 dx
40703 sx
38895
20366
20365
20366
20309
20308
38843
37857
37859
39106dx
39107sx
40671
38844
37855
37858
37855
37856
10428
40063

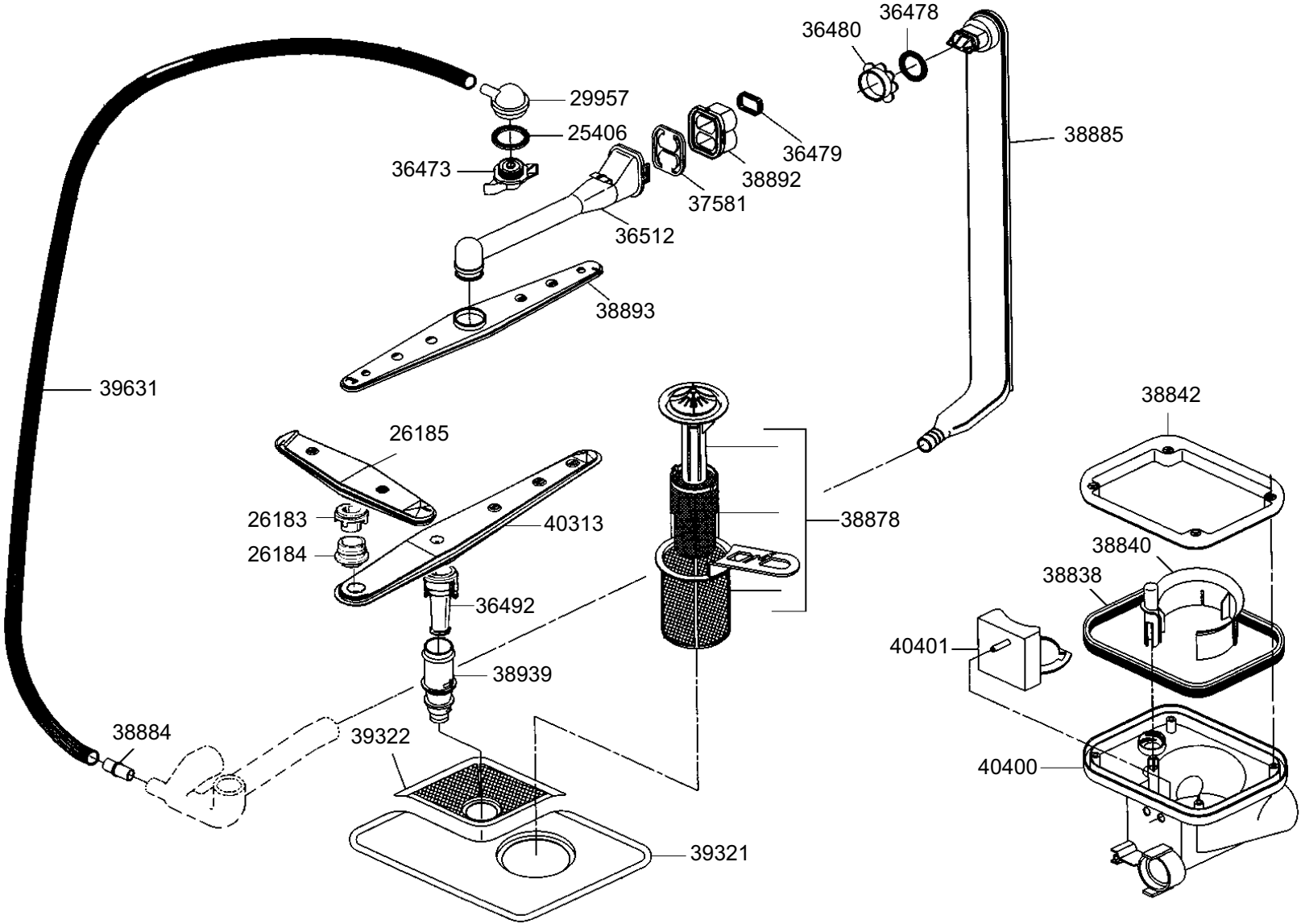
36480
36478
29957
25406
36473
36479
38892
37581
36512
38885
38893
39631
26185
26183
26184
40313
38878
38842
38840
38838
36492
40401
38939
38884
39322
40400
39321

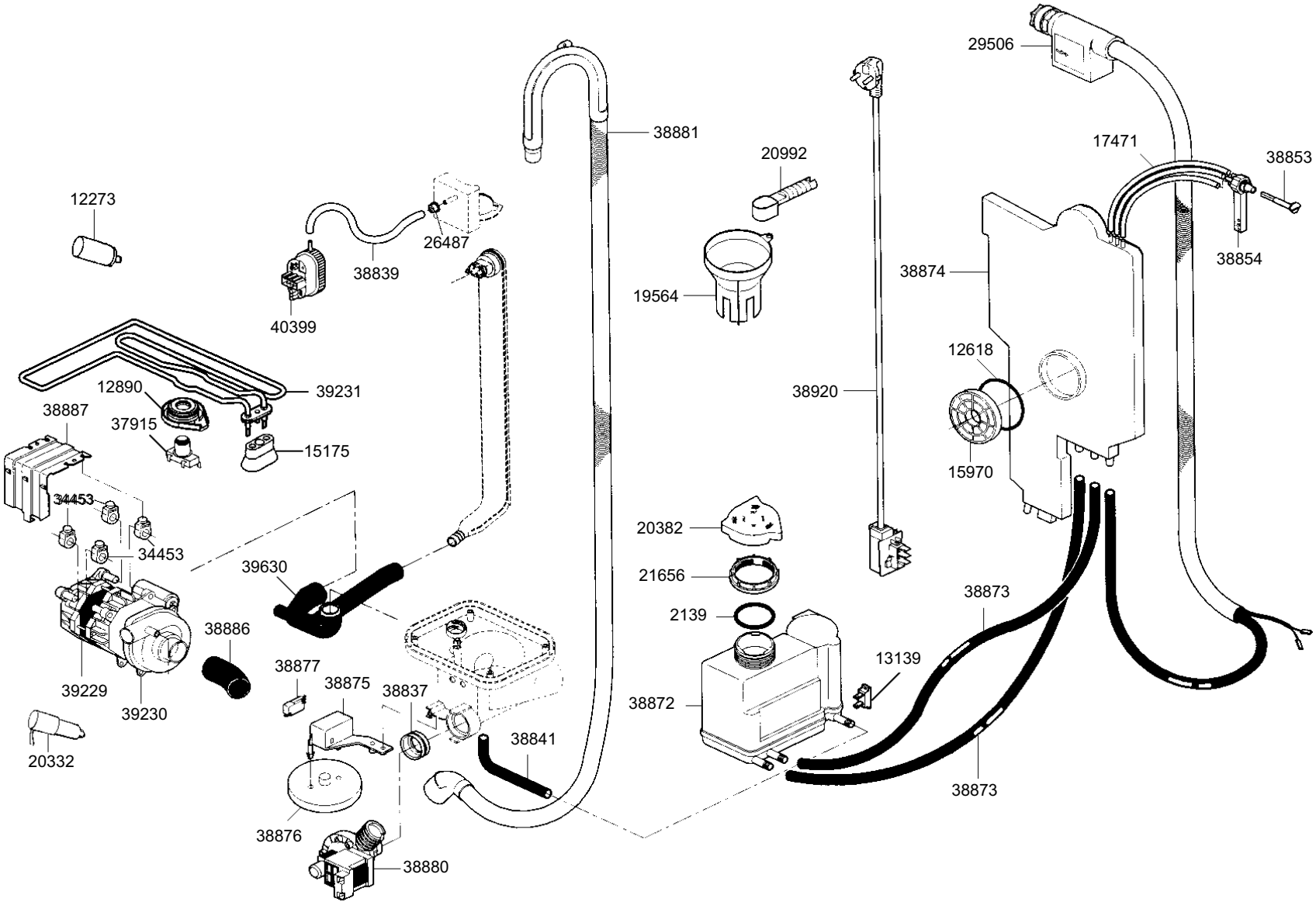
29506
38881
17471
38853
20992
12273
26487
38854
38839
38874
19564
40399
12618
12890
39231
38920
38887
37915
15175
15970
34453
20382
34453
21656
39630
38873
2139
38886
13139
38877
38875
38837
39229
38872
39230
38841
20332
38873
38876
38880