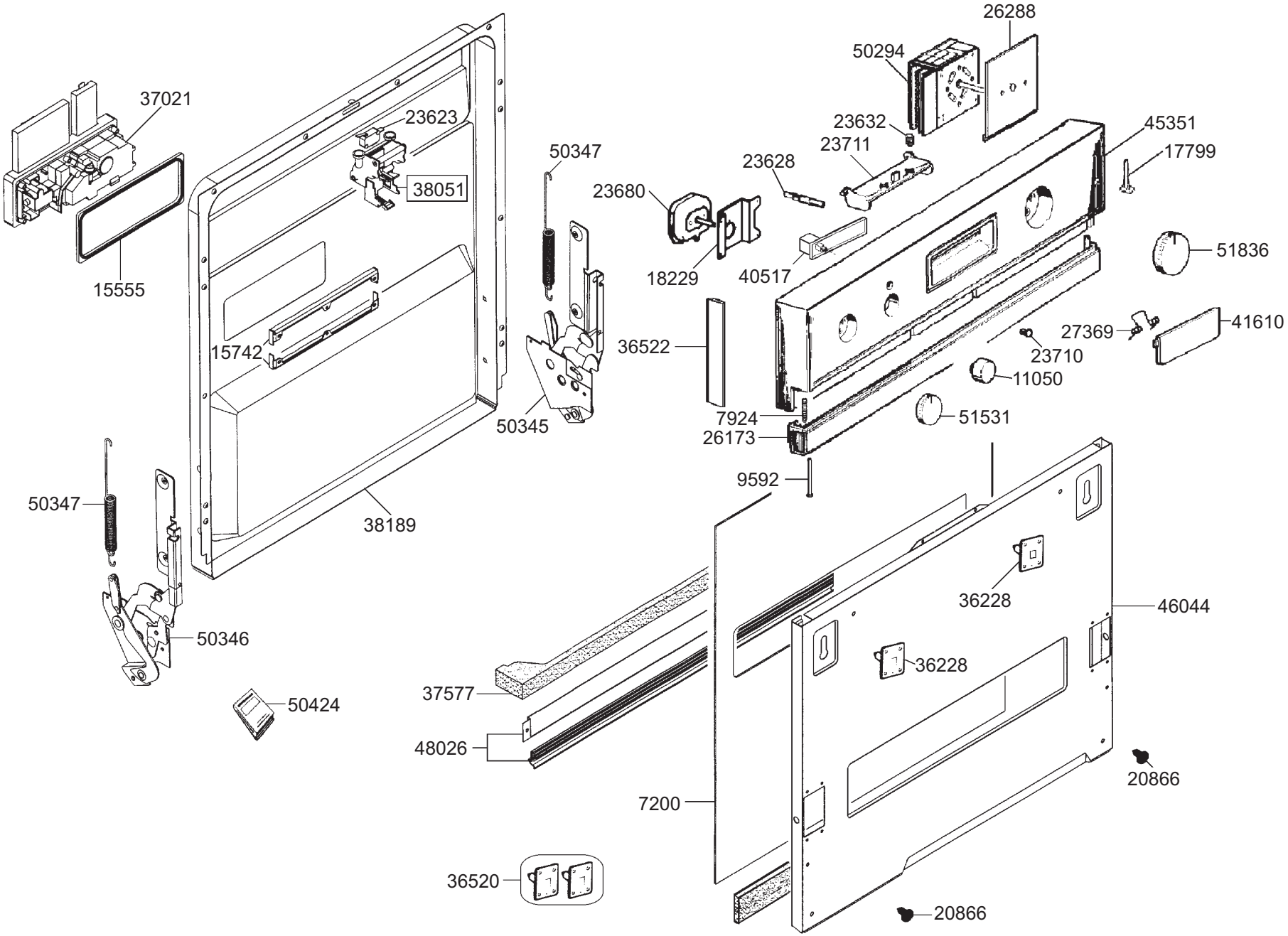
26288
50294
37021
23623
23632
45351
23711
17799
50347
23628
38051
23680
51836
15555
18229
40517
41610
27369
15742
36522
23710
11050
50345
7924
51531
26173
9592
50347
38189
36228
46044
50346
36228
37577
50424
48026
20866
7200
36520
20866

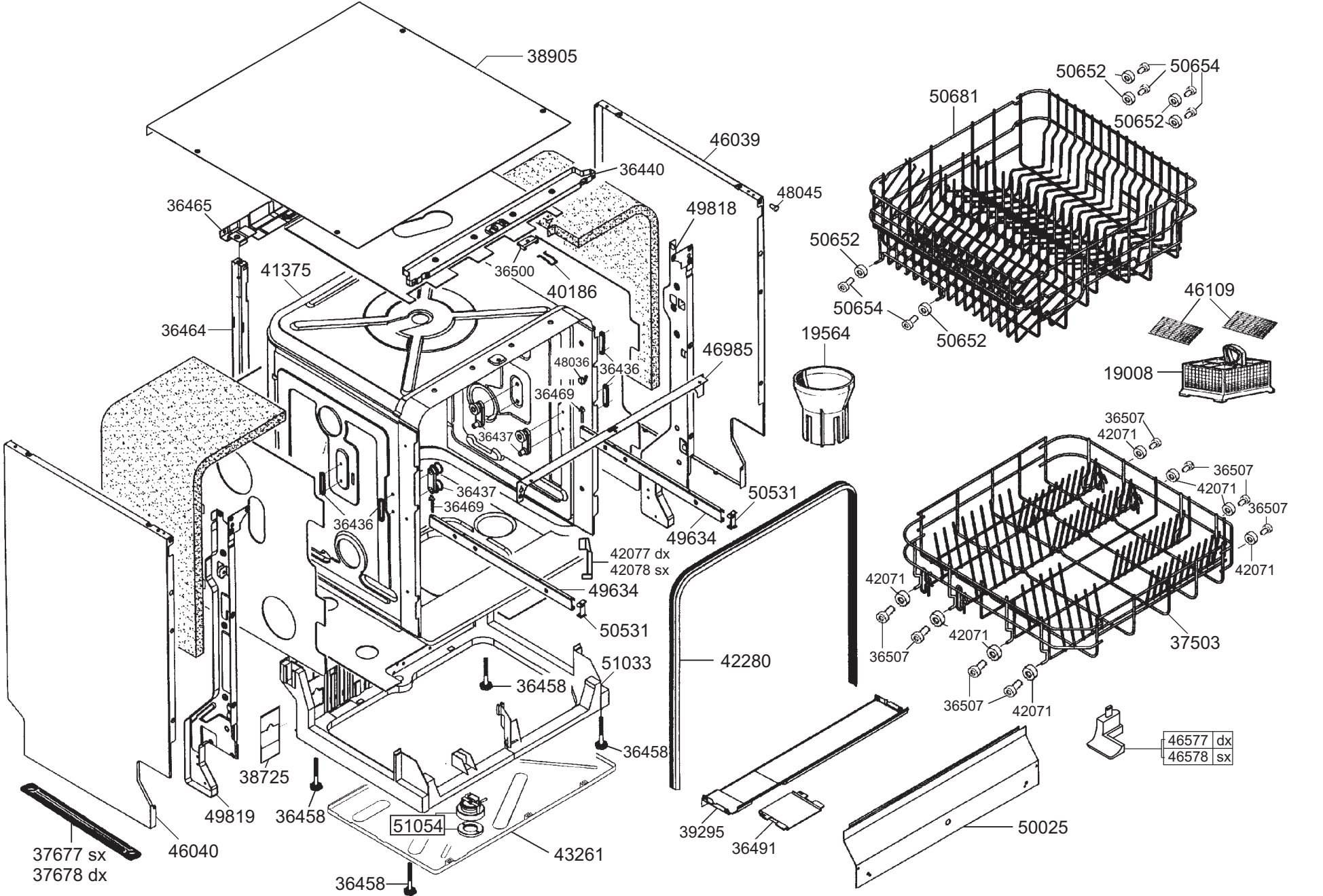
38905
46039
36440
48045
36465
49818
41375
36500
40186
36464
48036
36436
46985
36469
36437
36437
36469
36436
50531
49634
42077 dx
42078 sx
49634
50531
51033
36458
42280
36458
38725
49819
36458
51054
43261
37677 sx
37678 dx
46040
36458
39295
36491
50025
50652
50654
50681
50652
50652
50654
50652
46109
19564
19008
36507
42071
36507
42071
36507
42071
42071
42071
36507
37503
36507
42071
46577 dx
46578 sx

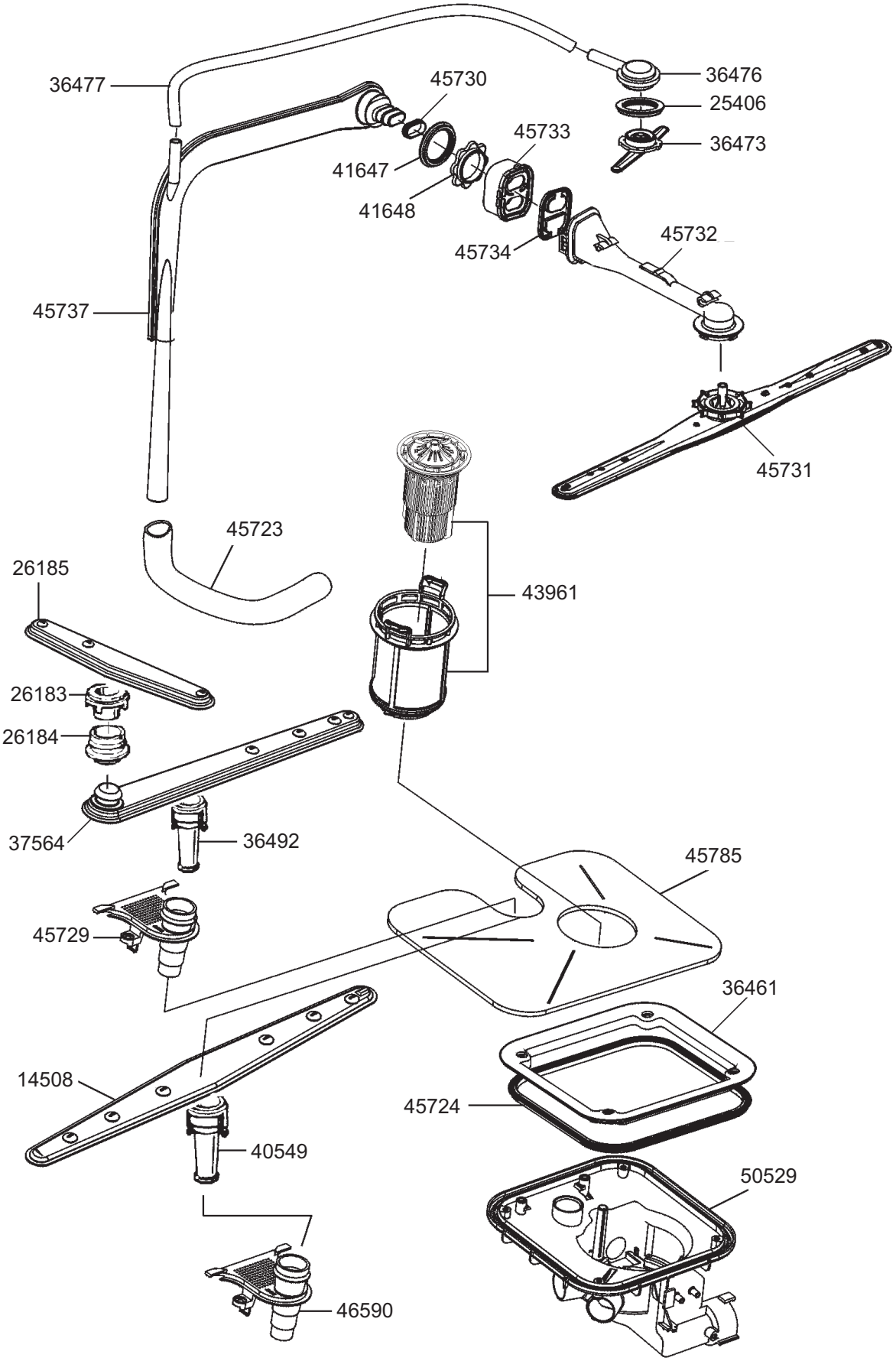
36477
45730
36476
25406
45733
36473
41647
41648
45734
45732
45737
45731
45723
26185
43961
26183
26184
37564
36492
45785
45729
36461
14508
45724
40549
50529
46590

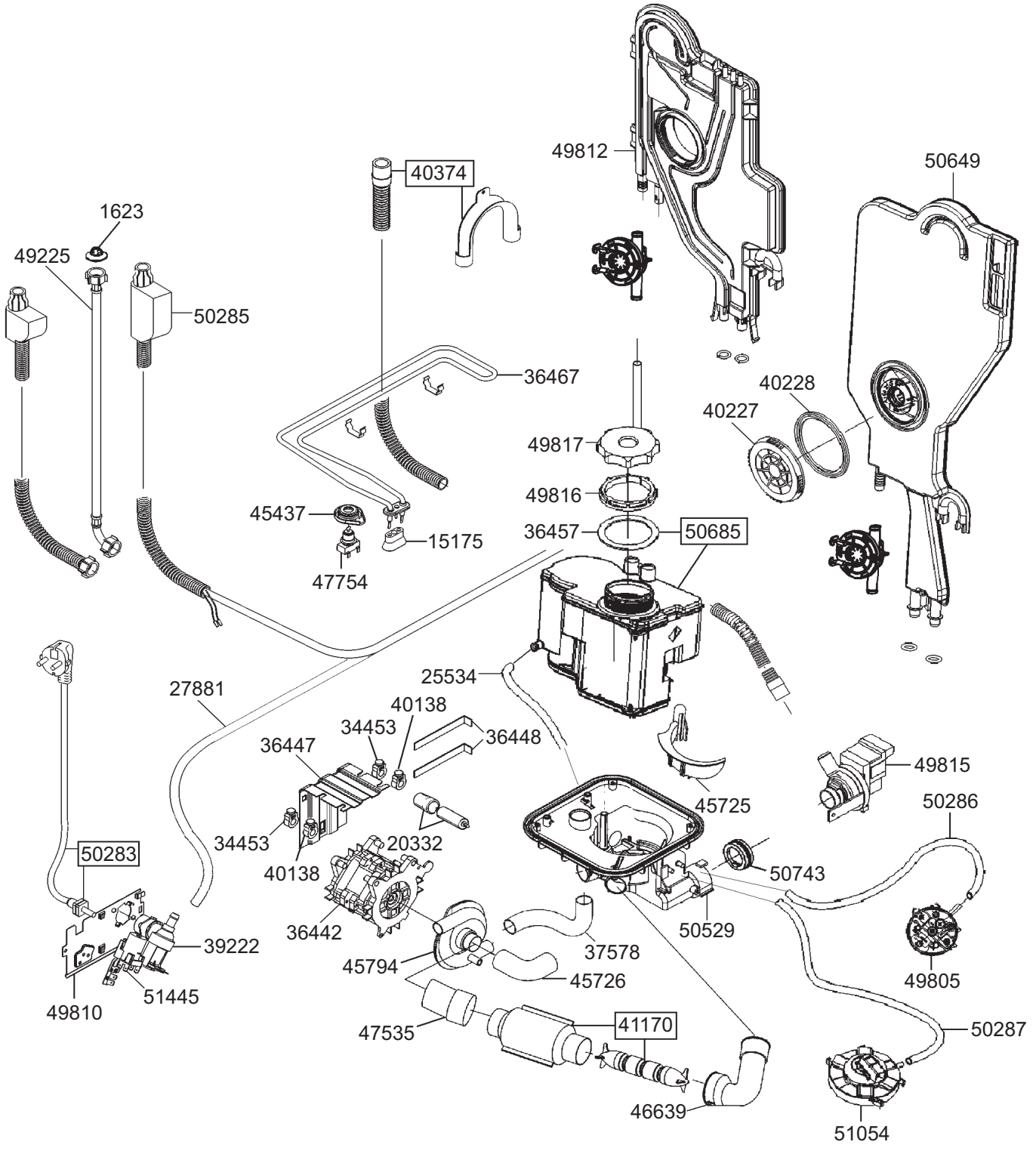
49812
50649
40374
1623
49225
50285
36467
40228
40227
49817
49816
45437
15175
36457
50685
47754
25534
27881
40138
34453
36448
36447
45725
49815
50286
34453
20332
50743
40138
50283
36442
50529
39222
37578
45794
45726
49805
49810
51445
47535
41170
50287
46639
51054