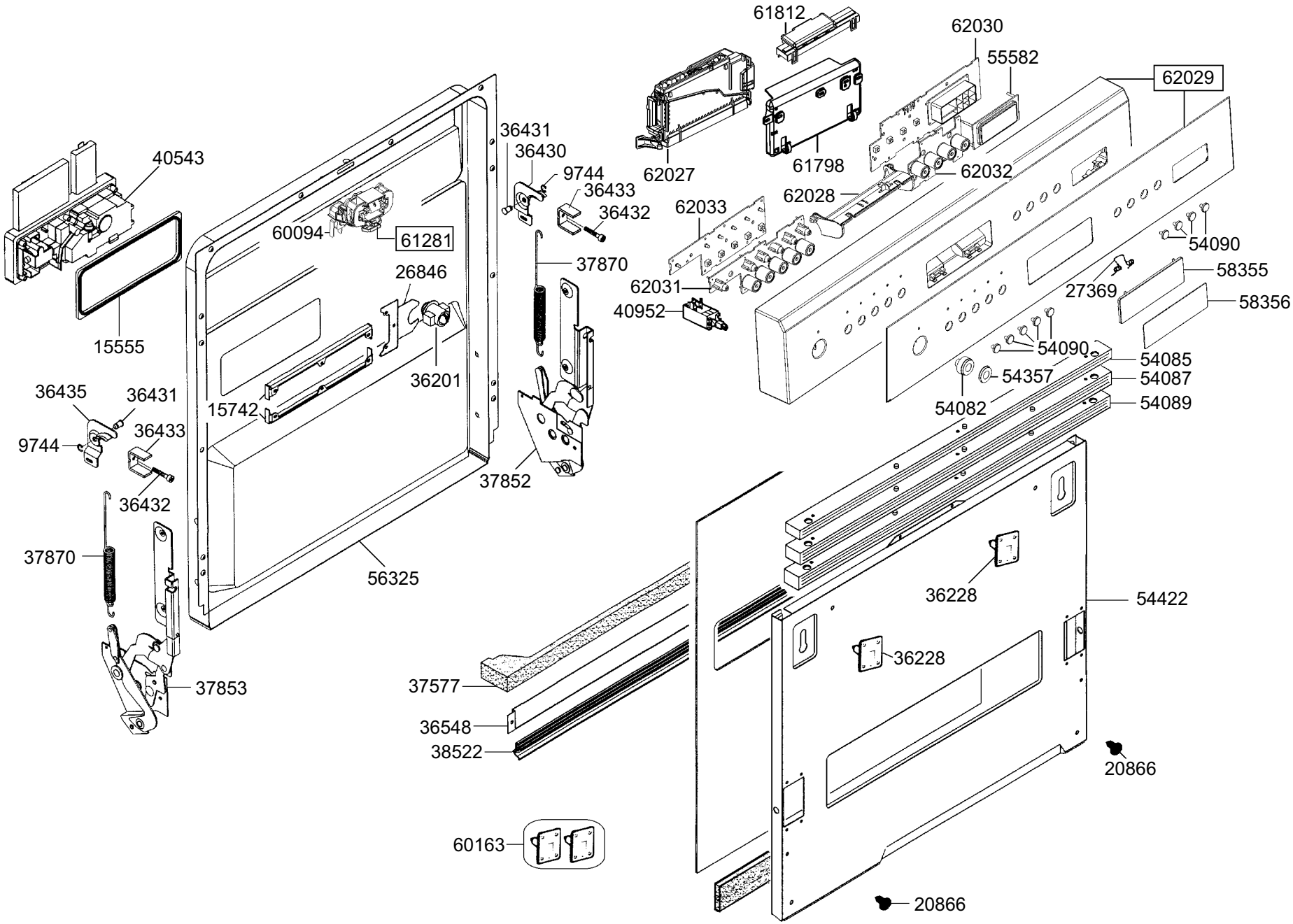
61812
62030
55582
62029
62027
61798
62032
62028
62033
62031
40952
40543
15555
60094
61281
36431
36430
9744
36433
36432
37870
26846
36201
15742
37852
56325
36435
36431
9744
36433
36432
37870
37853
54090
58355
27369
58356
54090
54085
54357
54087
54082
54089
36228
54422
36228
37577
36548
38522
20866
60163
20866

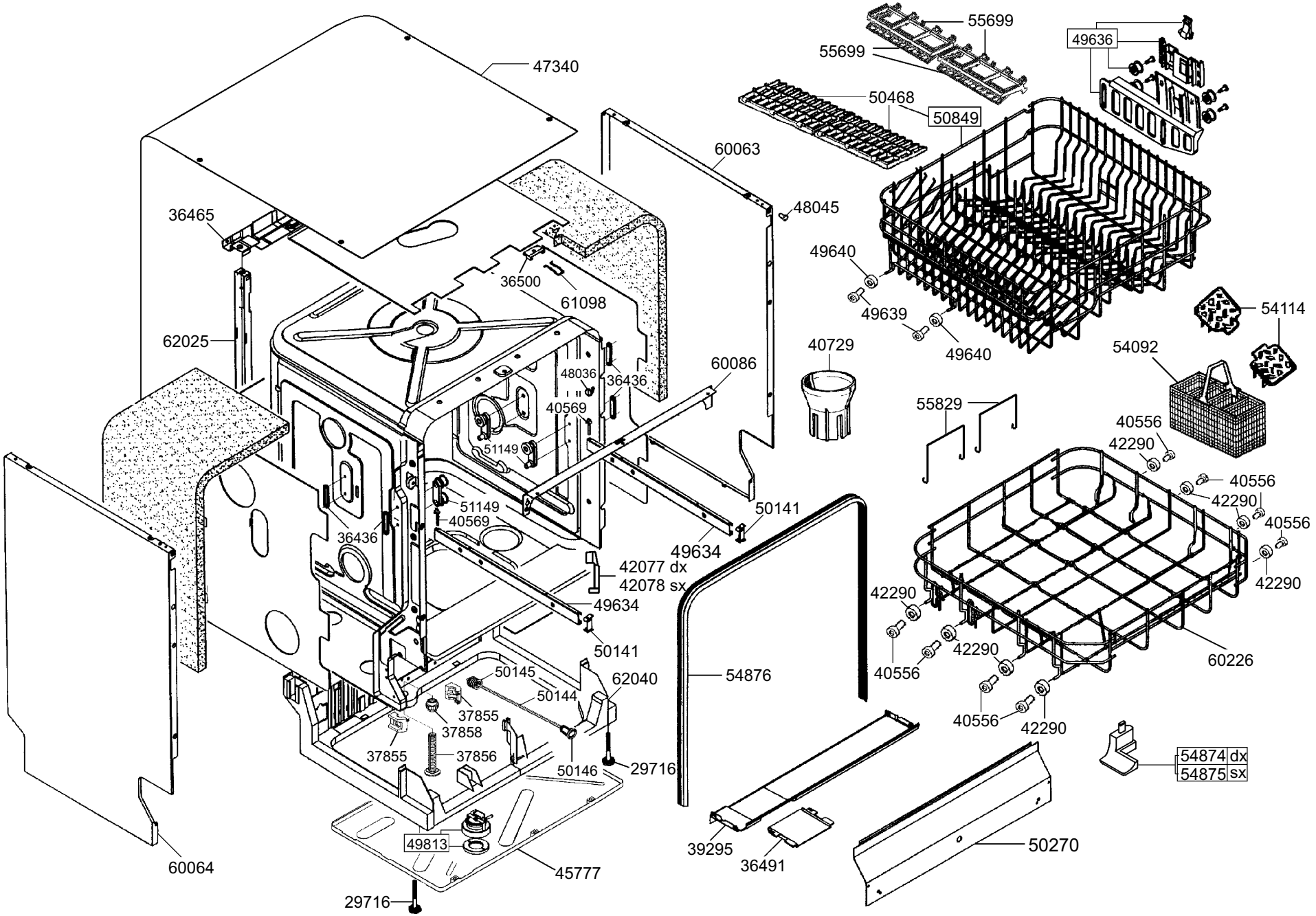
47340
55699
55699
49636
50468
50849
60063
48045
36465
49640
36500
61098
49639
49640
54114
62025
40729
54092
48036
36436
60086
40569
55829
40556
51149
42290
40556
51149
42290
40556
36436
40569
50141
49634
42077 dx
42078 sx
42290
49634
42290
50141
40556
42290
60226
50145
62040
54876
50144
37855
37858
40556
42290
37855
37856
50146
29716
54874 dx
54875 sx
49813
39295
50270
60064
45777
36491
29716

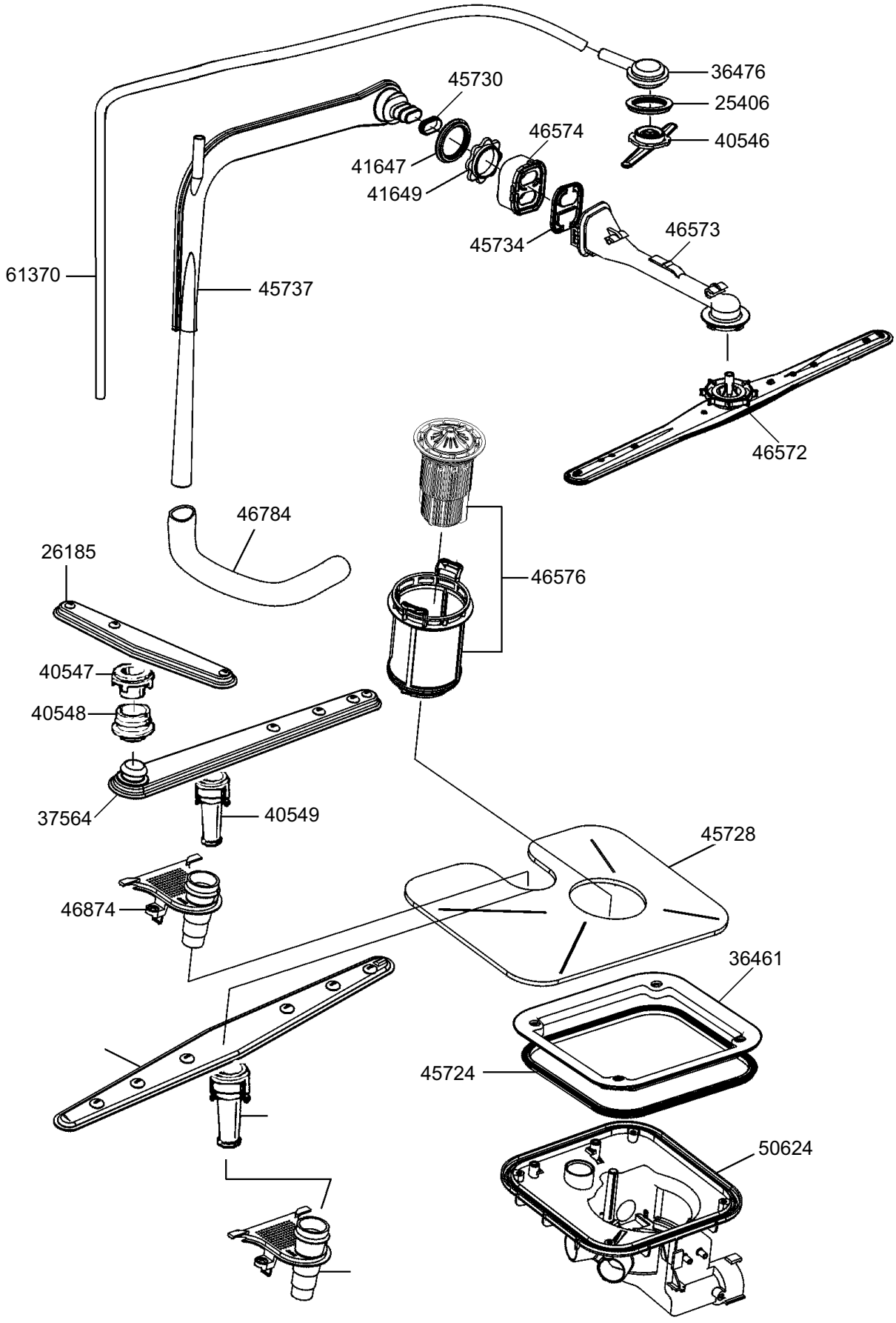
36476
25406
40546
45730
46574
41647
41649
45734
46573
61370
45737
46572
46784
26185
46576
40547
40548
37564
40549
45728
46874
36461
45724
50624