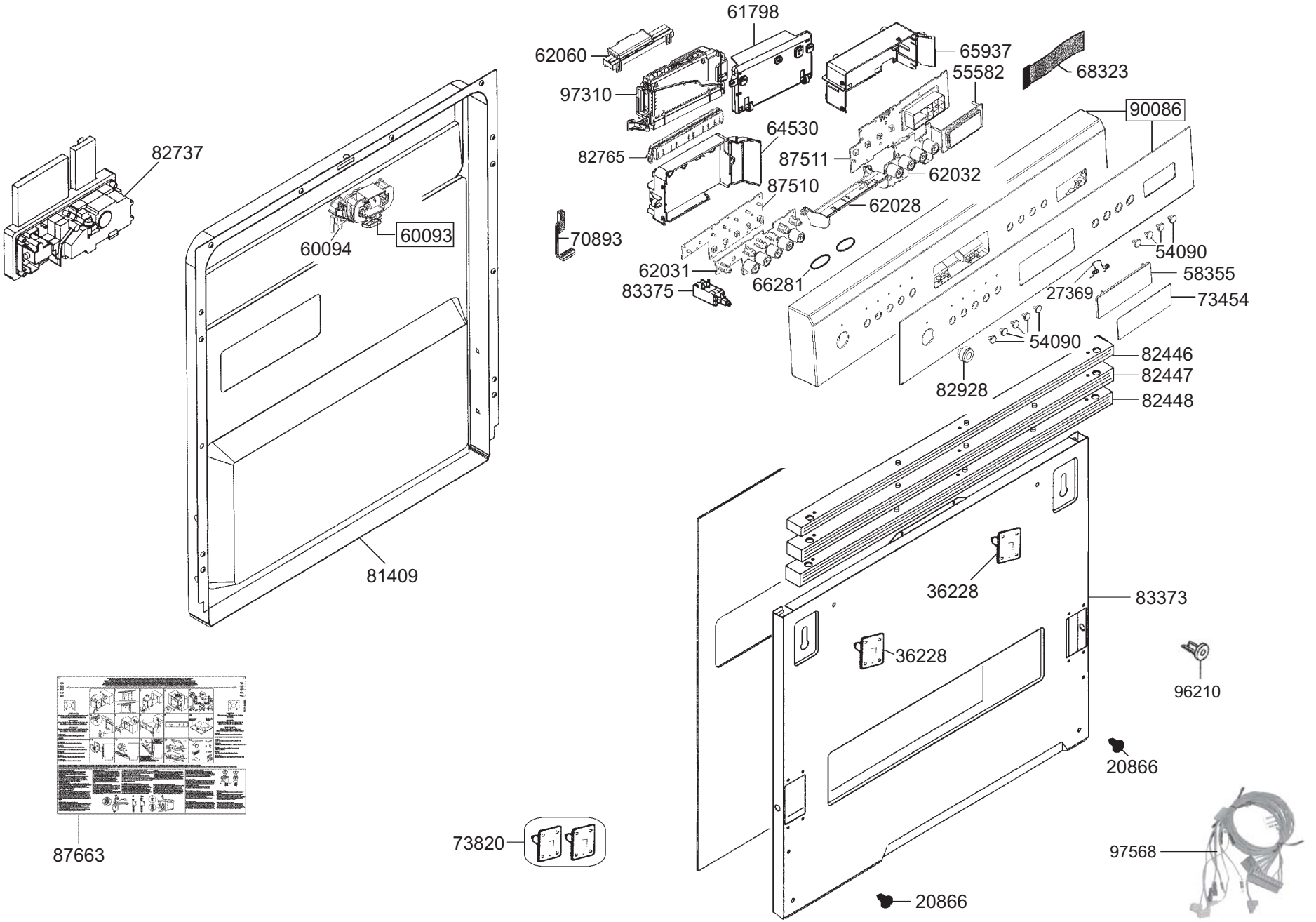
61798
62060
65937
68323
55582
97310
90086
64530
82737
82765
87511
62032
87510
62028
60093
60094
70893
54090
62031
58355
66281
83375
27369
73454
54090
82446
82928
82447
82448
81409
36228
83373
36228
96210
20866
87663
73820
97568
20866

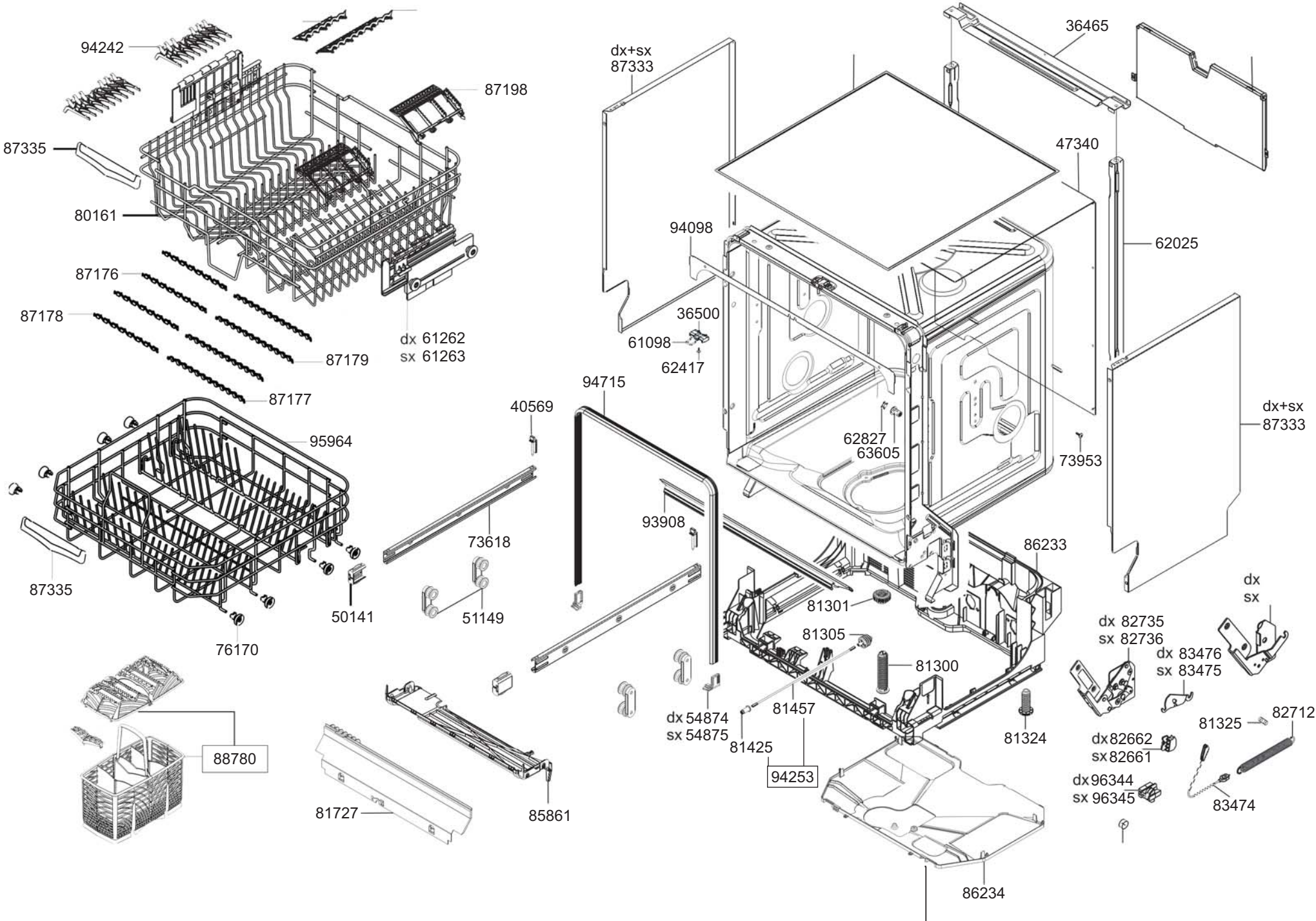
94242
87198
87335
80161
87176
87178
87179
87177
dx 61262
sx 61263
95964
87335
50141
76170
88780
40569
73618
51149
81727
85861
94715
93908
dx+sx
87333
36465
47340
62025
94098
36500
61098
62417
62827
63605
73953
dx+sx
87333
86233
81301
81305
81300
81457
81425
94253
dx 54874
sx 54875
81324
86234
dx 82735
sx 82736
dx 83476
sx 83475
dx
sx
81325
82712
dx 82662
sx 82661
dx 96344
sx 96345
83474

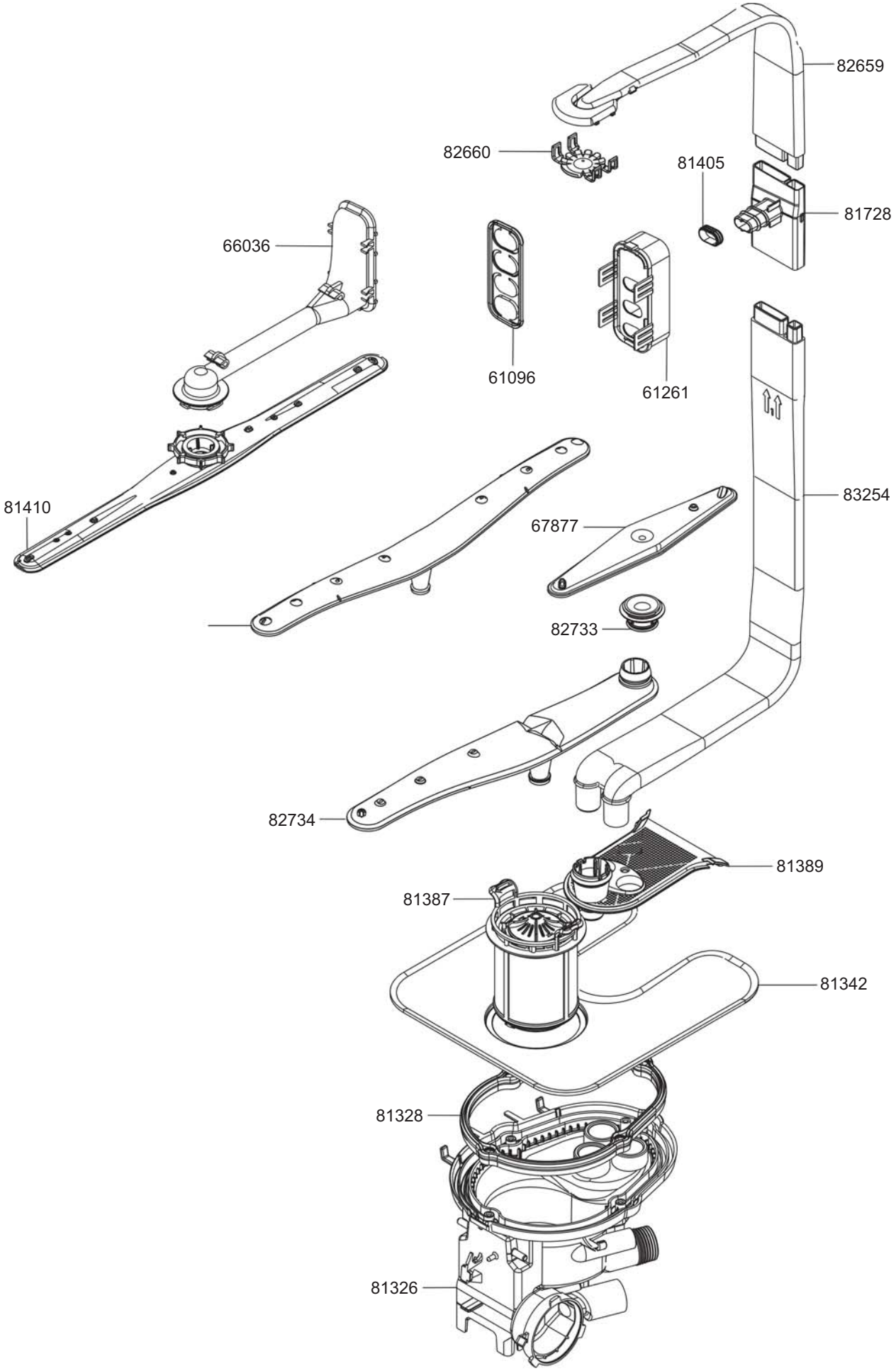
82659
82660
81405
81728
66036
61096
61261
83254
81410
67877
82733
82734
81389
81387
81342
81328
81326

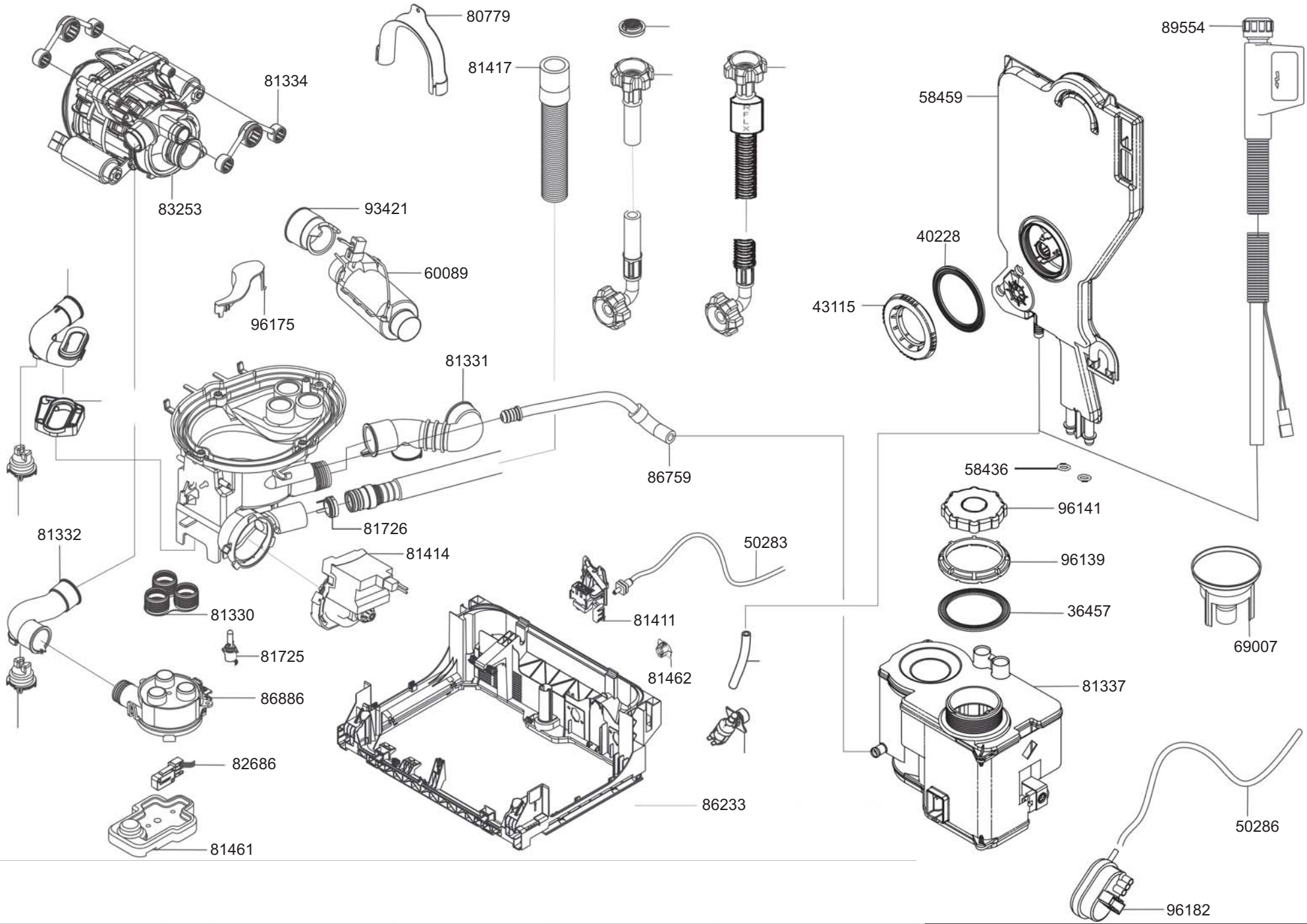
80779
81417
89554
81334
58459
83253
93421
40228
60089
43115
96175
81331
86759
58436
96141
81726
81332
81414
50283
96139
81330
36457
81411
69007
81725
81462
81337
86886
82686
86233
50286
81461
96182