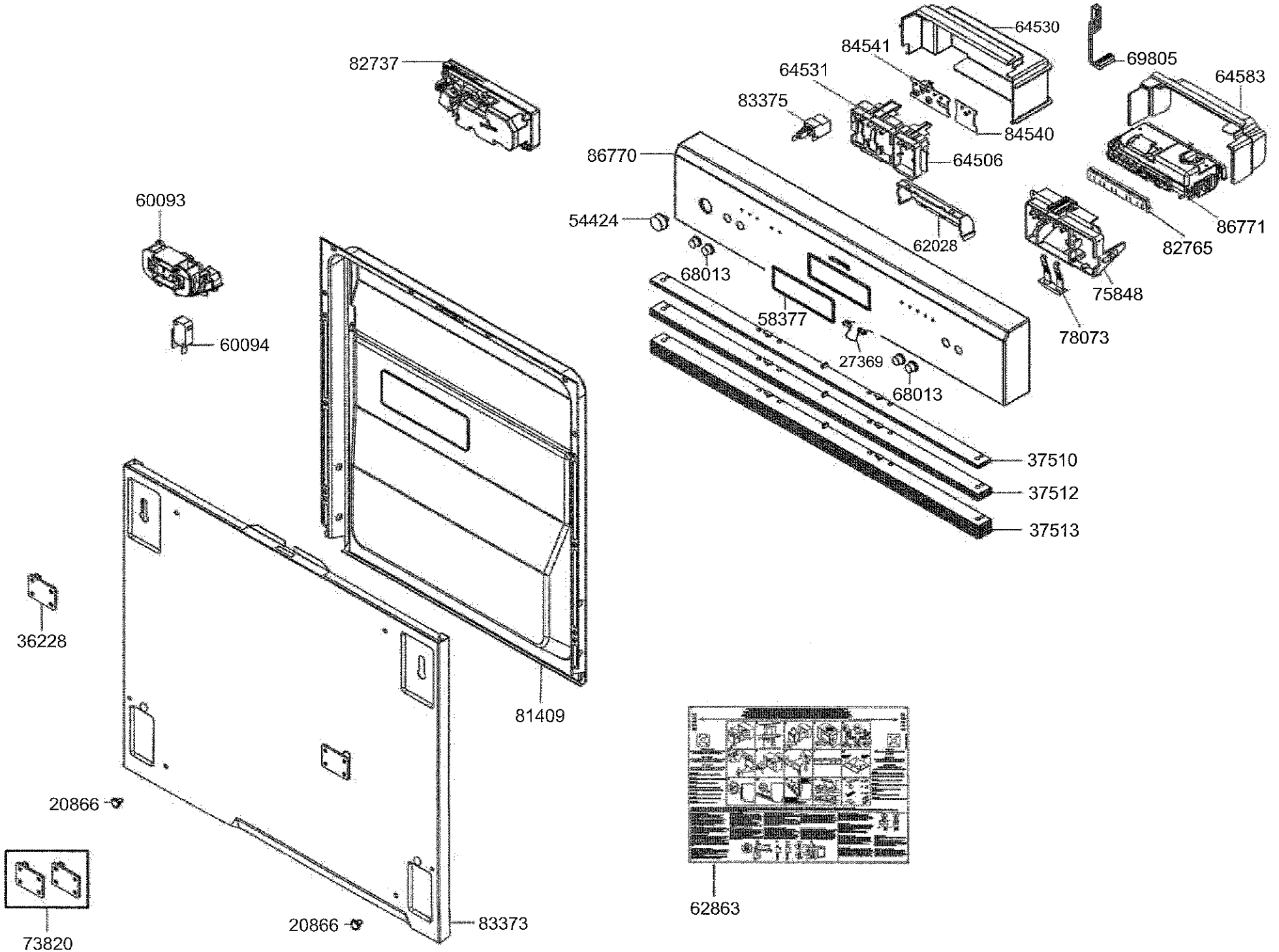
82737
64530
84541
69805
64583
64531
83375
84540
86770
64506
60093
54424
62028
86771
82765
68013
75848
58377
78073
60094
27369
68013
37510
37512
37513
36228
81409
20866
62863
73820
20866
83373

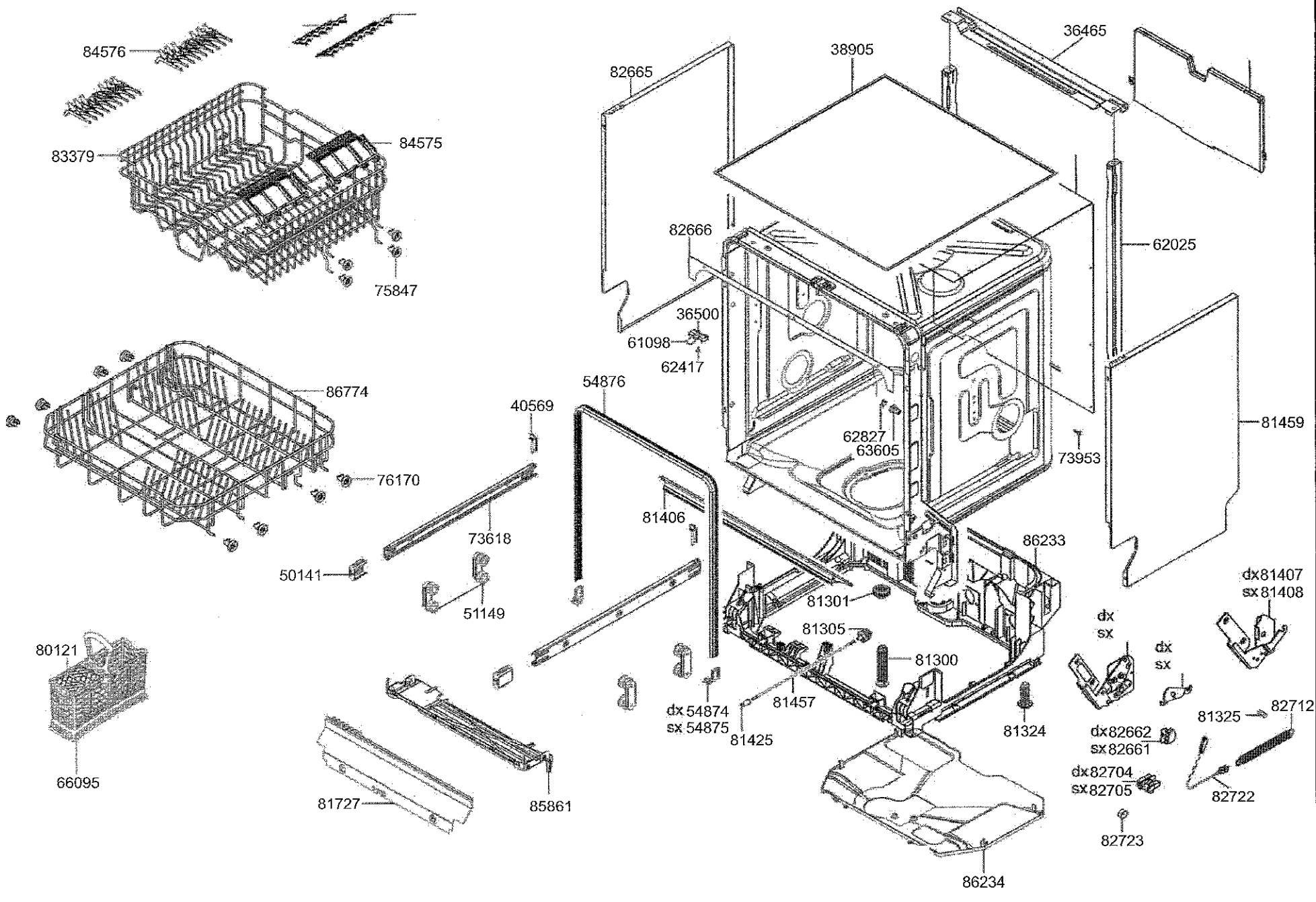
84576
83379
84575
75847
86774
76170
50141
51149
73618
40569
54876
81406
82665
38905
36465
82666
62025
36500
61098
62417
62827
63605
73953
81459
86233
81301
81305
81300
81457
81425
dx 54874
sx 54875
81324
dx
sx
dx
sx
dx81407
sx81408
81325
82712
dx82662
sx82661
dx82704
sx82705
82722
82723
86234
80121
66095
81727
85861

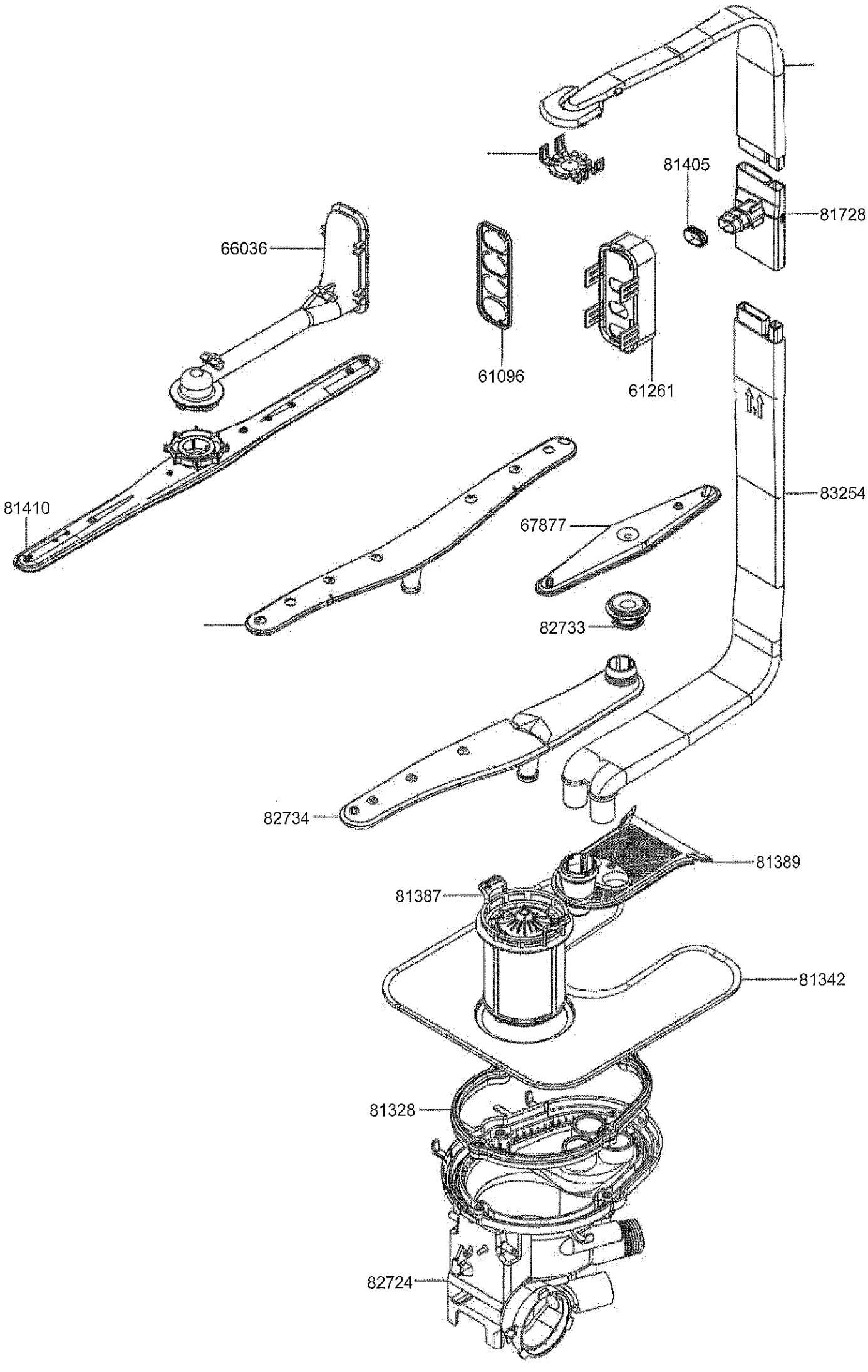
81405
81728
66036
61096
61261
83254
81410
67877
82733
82734
81389
81387
81342
81328
82724

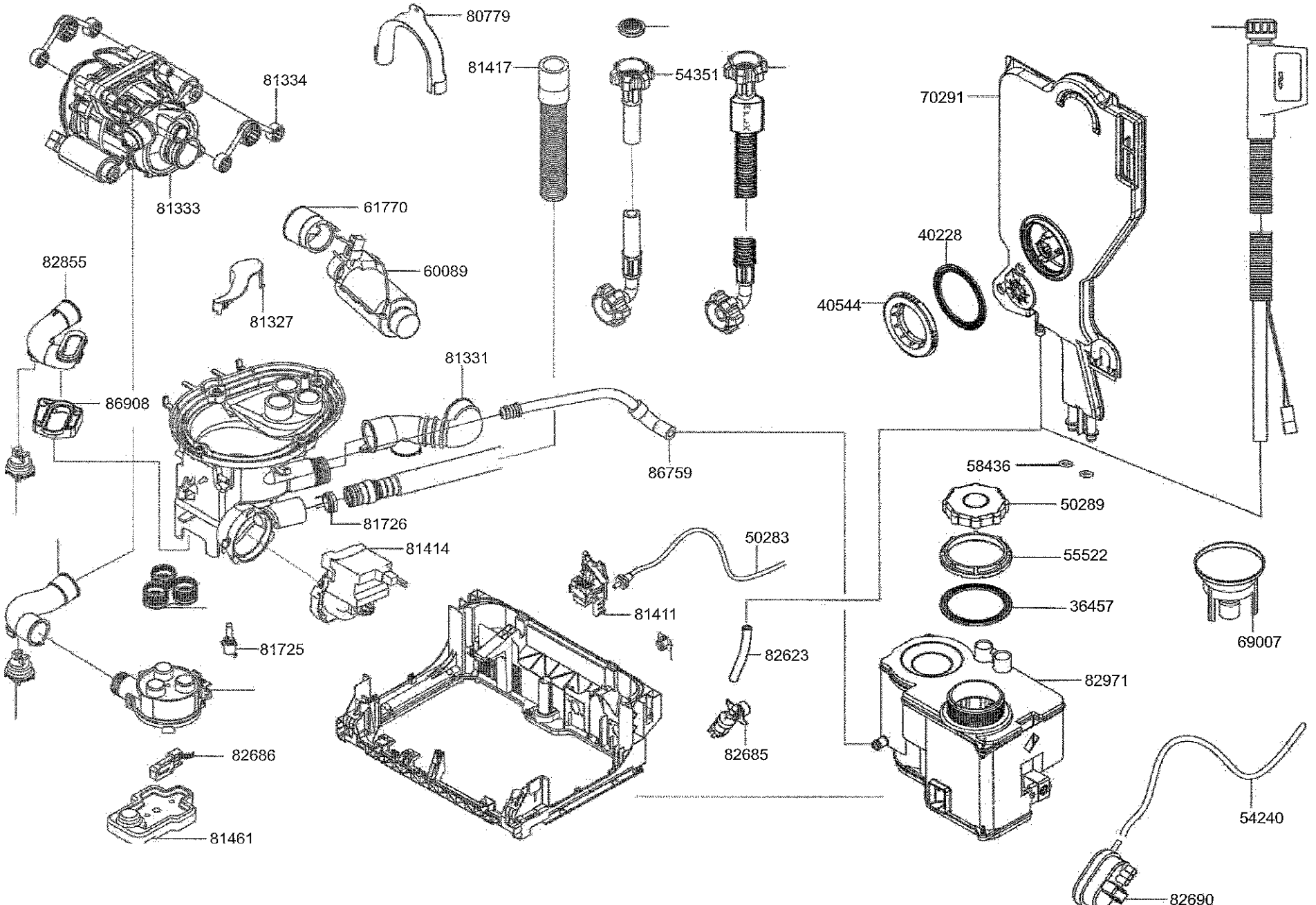
80779
81417
54351
81334
81333
70291
61770
60089
40228
82855
81327
40544
81331
86908
86759
58436
50289
81726
81414
50283
55522
36457
81411
69007
81725
82623
82971
82686
82685
54240
81461
82690