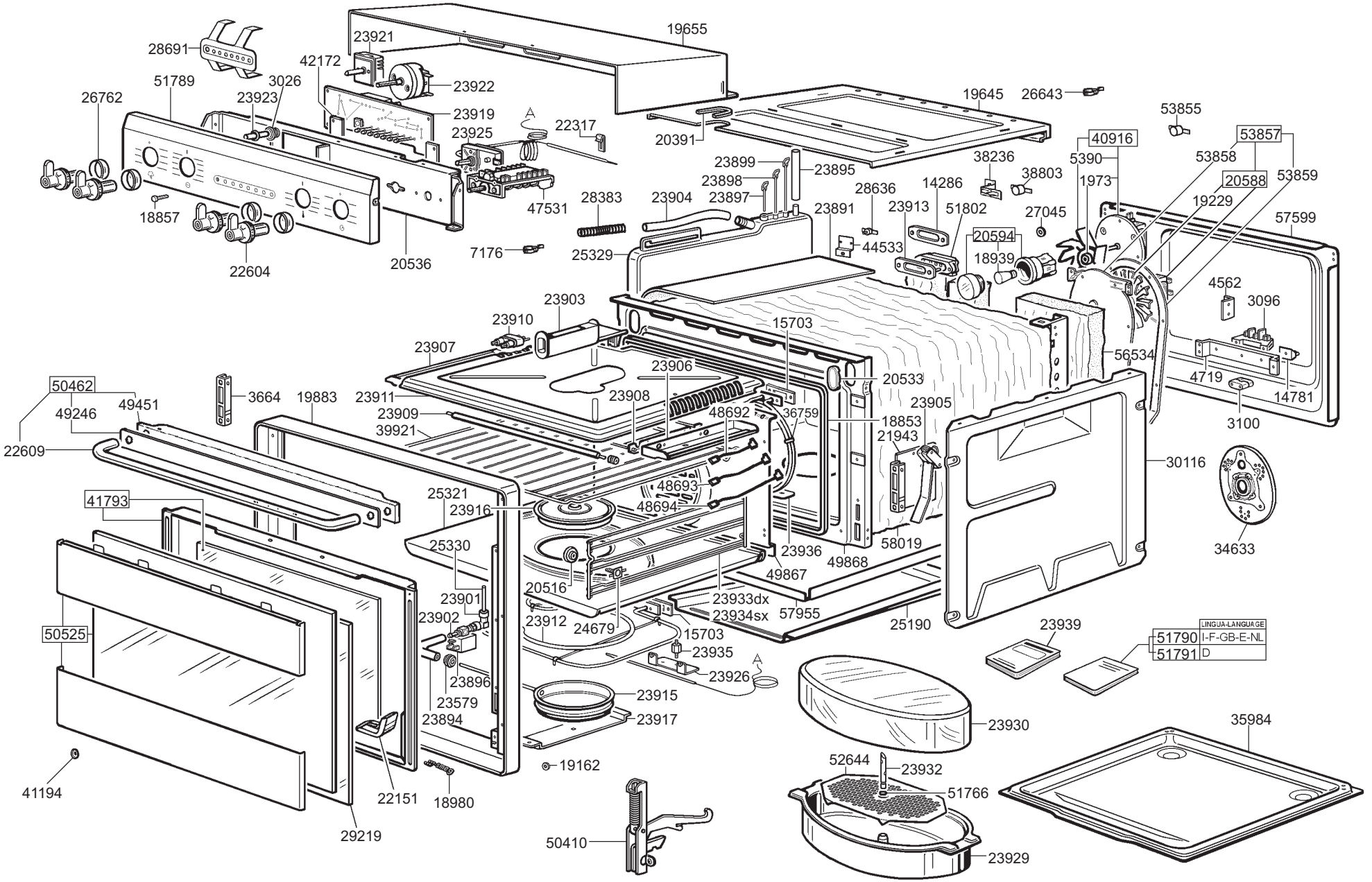
28691
23921
19655
42172
23922
51789
3026
23923
26762
23919
23925
22317
A
19645
26643
20391
53855
40916
53857
5390
53858
38236
23899
23895
38803
1973
20588
53859
23898
28636
14286
19229
23897
23891
23913
51802
27045
57599
18857
47531
28383
23904
20594
44533
18939
7176
25329
22604
20536
4562
3096
23903
23910
15703
23907
56534
23906
20533
4719
14781
50462
3664
19883
23911
23908
23905
49246
49451
23909
48692
36759
18853
3100
22609
39921
21943
30116
48693
41793
25321
23916
48694
34633
25330
58019
23936
49868
49867
20516
23933dx
23934sx
57955
25190
23939
LINGUA-LANGUAGE
51790 I-F-GB-E-NL
51791 D
50525
23901
23902
23912
24679
15703
23935
23926
23896
23579
23894
23915
23917
23930
35984
19162
52644
23932
41194
22151
18980
51766
50410
23929
29219