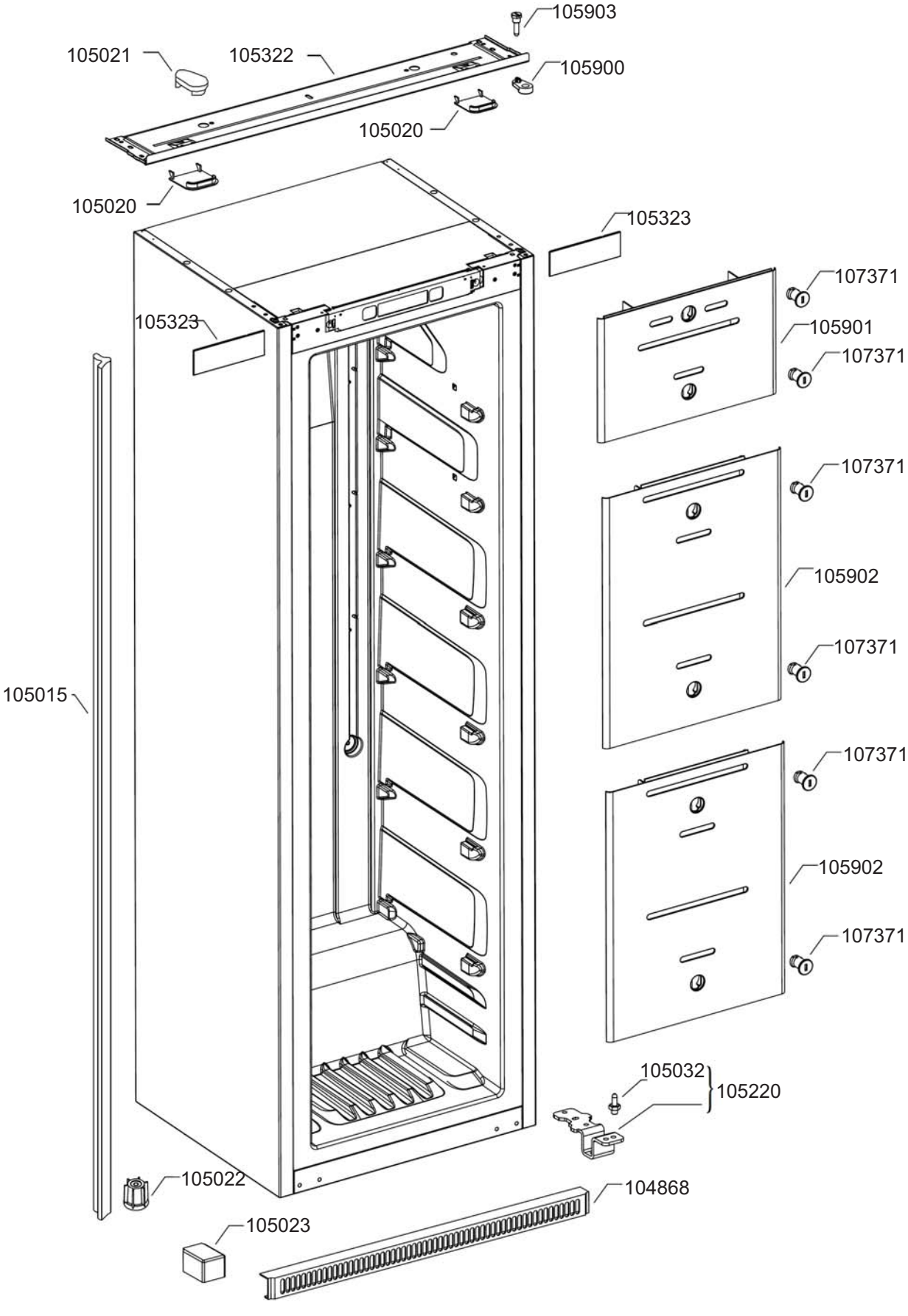
105903
105021
105322
105900
105020
105020
105323
107371
105323
105901
107371
107371
105902
107371
105015
107371
105902
107371
105032
105220
105022
104868
105023

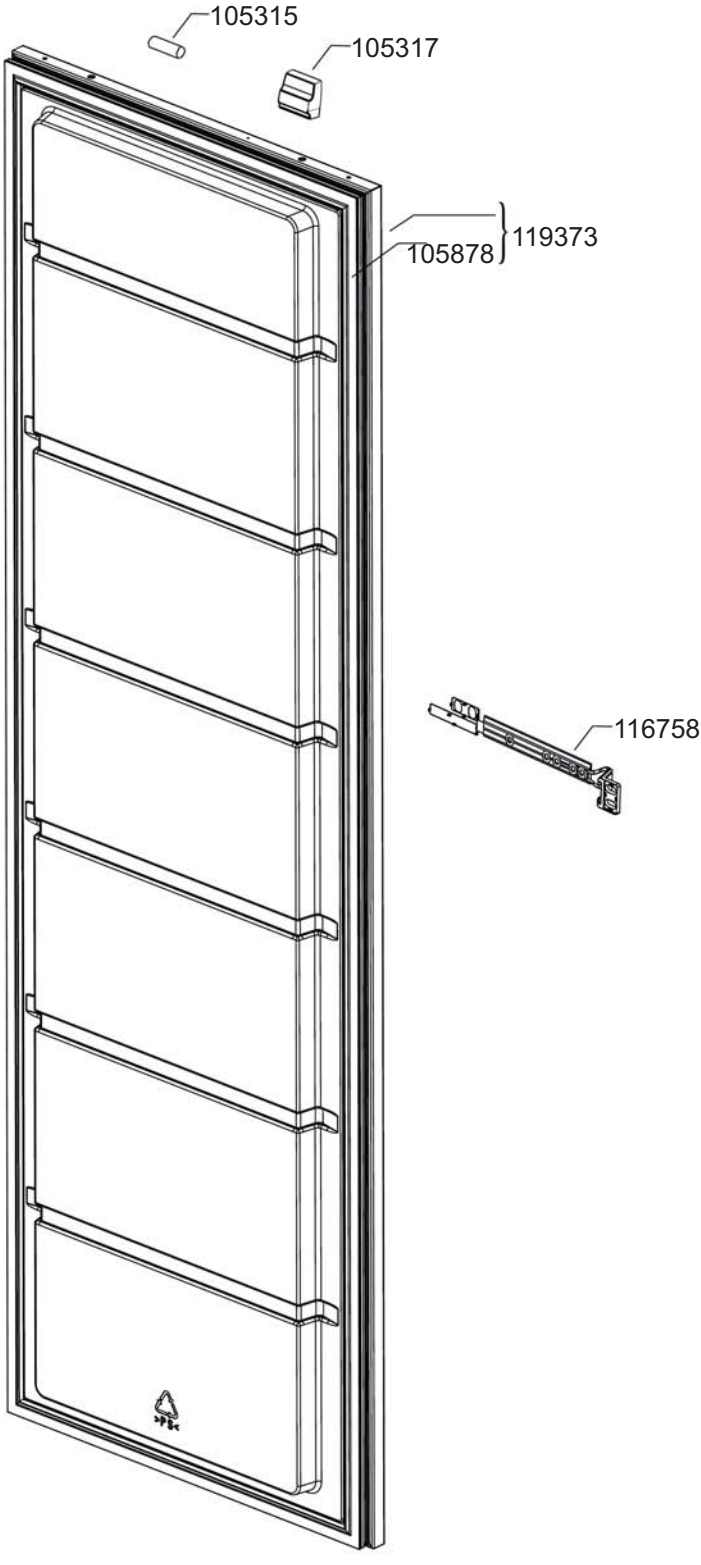
105315
105317
119373
105878
116758

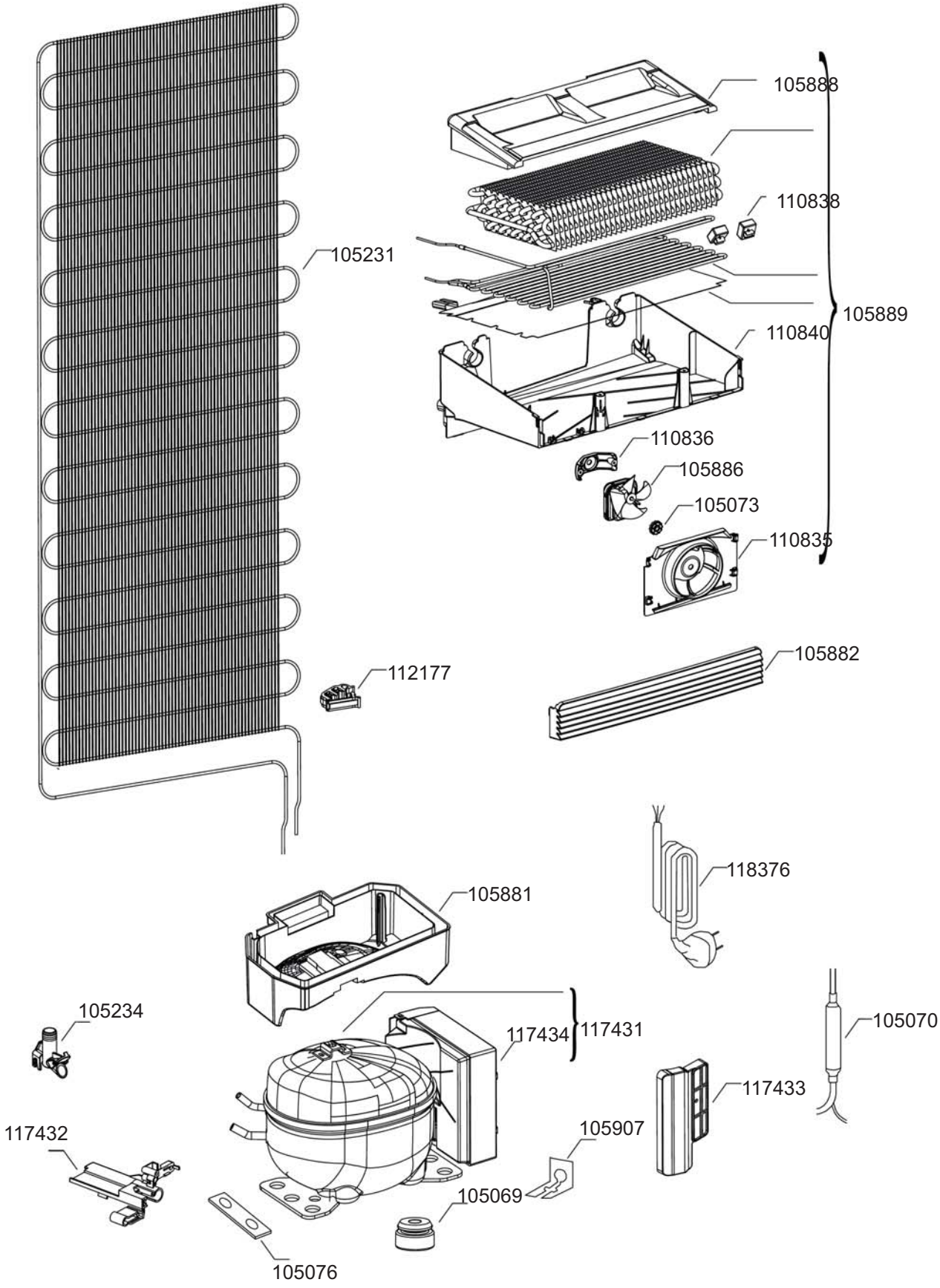
105888
110838
105231
105889
110840
110836
105886
105073
110835
105882
112177
118376
105881
105234
117434
117431
105070
117433
117432
105907
105069
105076

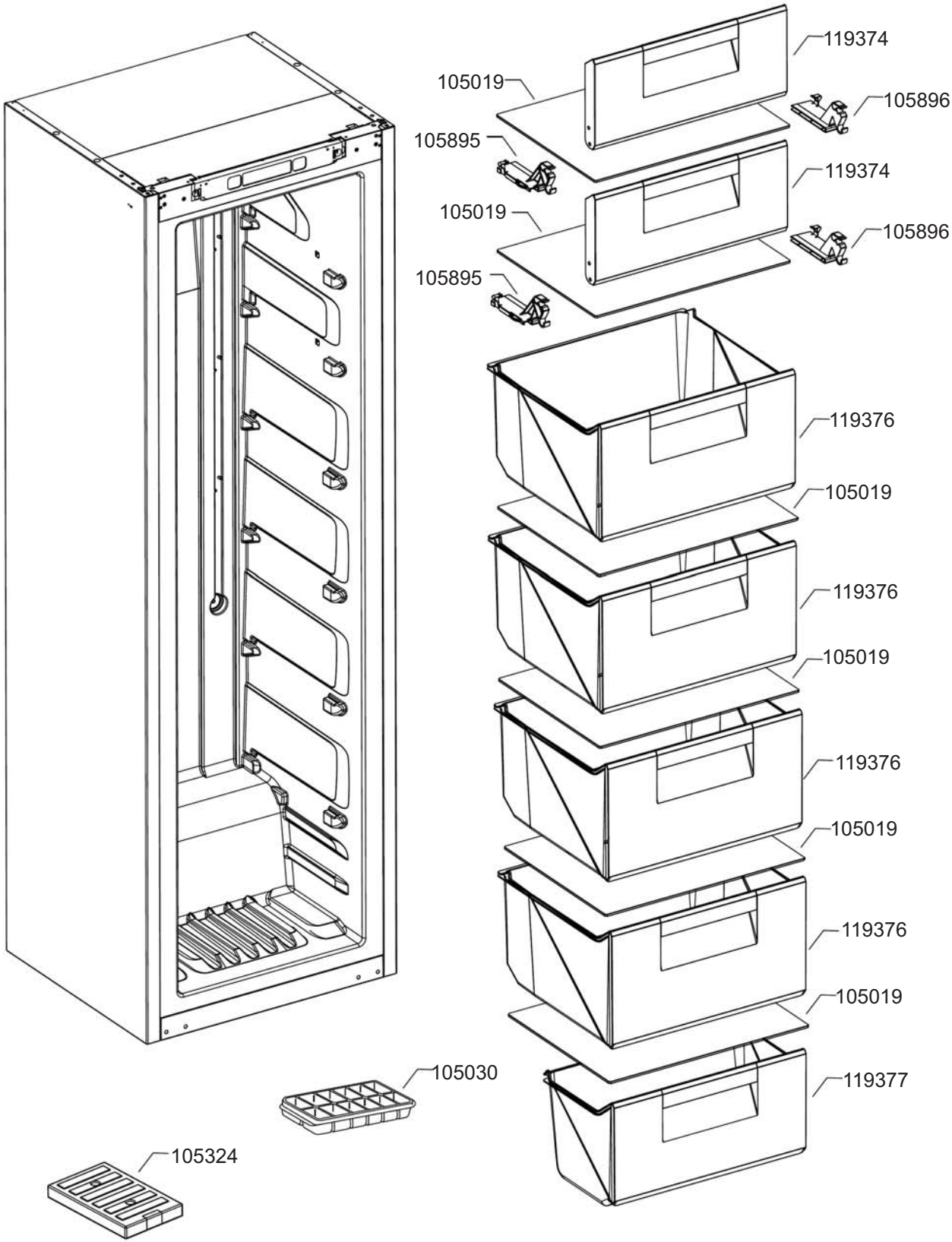
119374
105019
105896
105895
119374
105019
105896
105895
119376
105019
119376
105019
119376
105019
119376
105019
119377
105030
105324

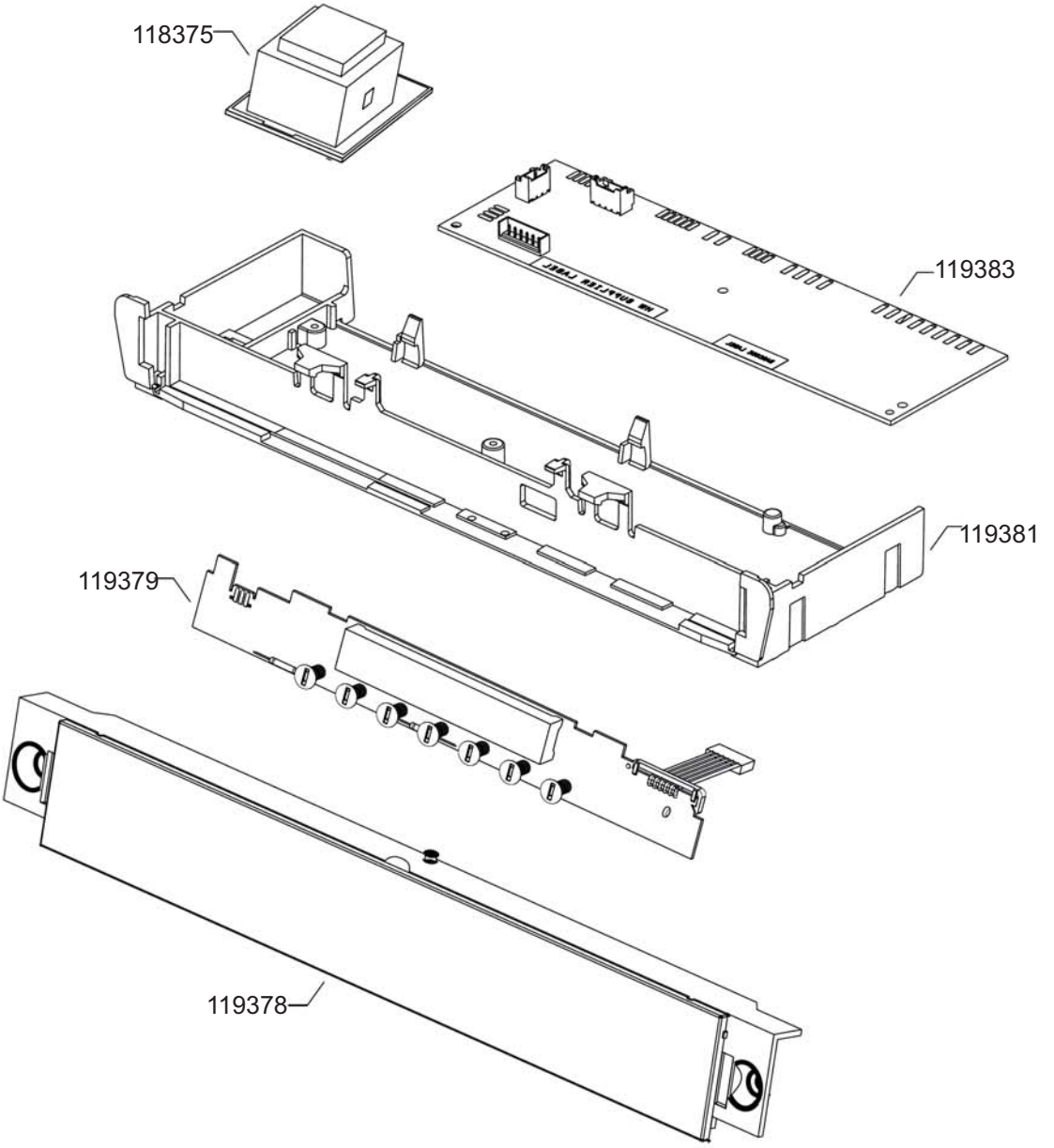
118375
119383
119381
119379
119378