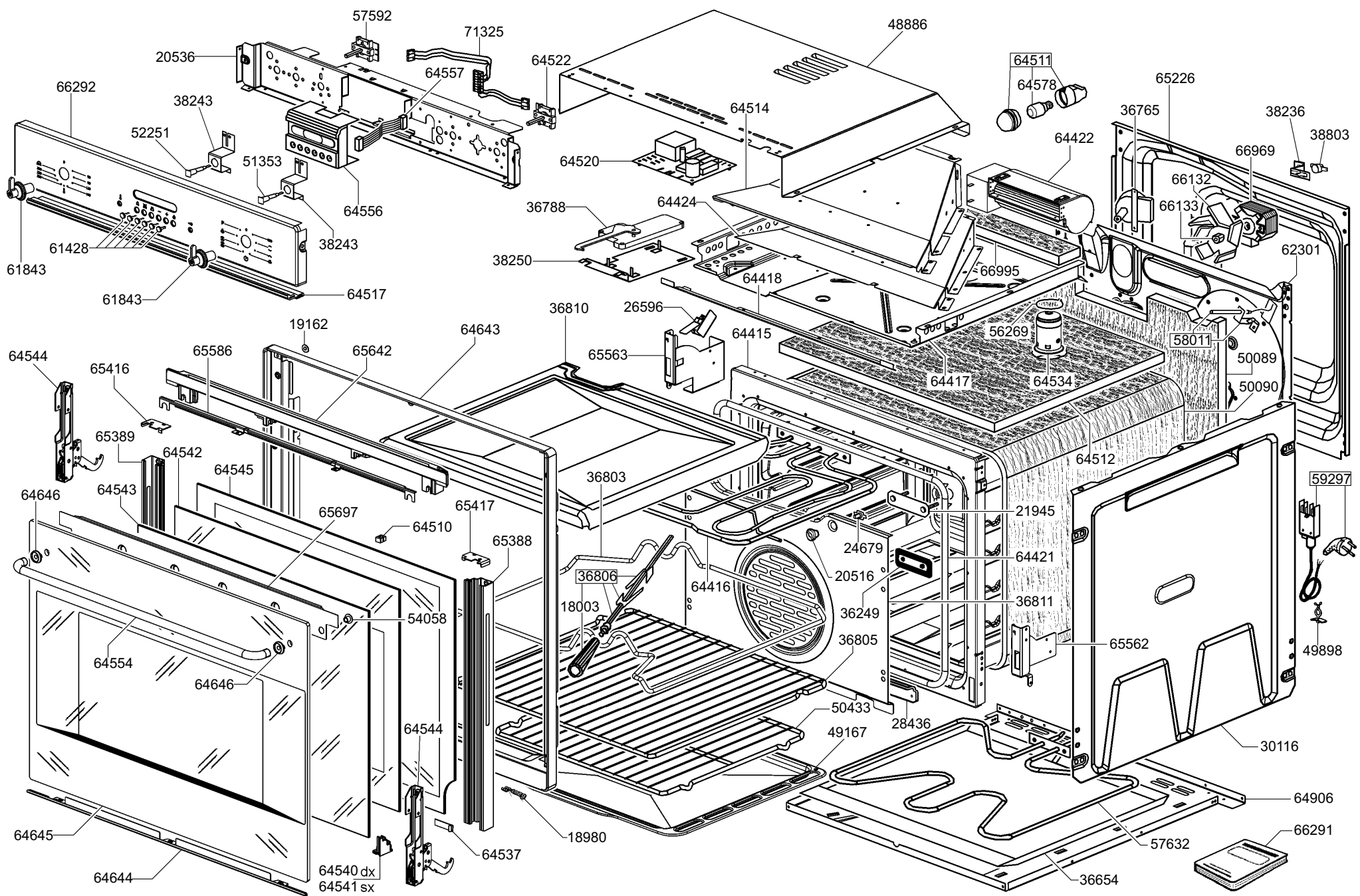
57592
71325
48886
20536
64557
64522
64511
64578
65226
66292
38243
64514
36765
38236
38803
52251
64422
64520
66969
51353
66132
64556
64424
66133
36788
38243
62301
61428
38250
66995
64418
61843
64517
61843
36810
26596
19162
64643
64544
65586
65642
65563
64415
56269
58011
65416
64417
64534
50089
50090
65389
64542
64545
64512
59297
64543
36803
64646
65697
65417
21945
64510
24679
64421
65388
20516
36806
64416
36811
18003
36249
54058
65562
64554
36805
49898
64646
50433
64544
28436
49167
30116
64906
64645
18980
57632
66291
64537
64644
64540 dx
64541 sx
36654