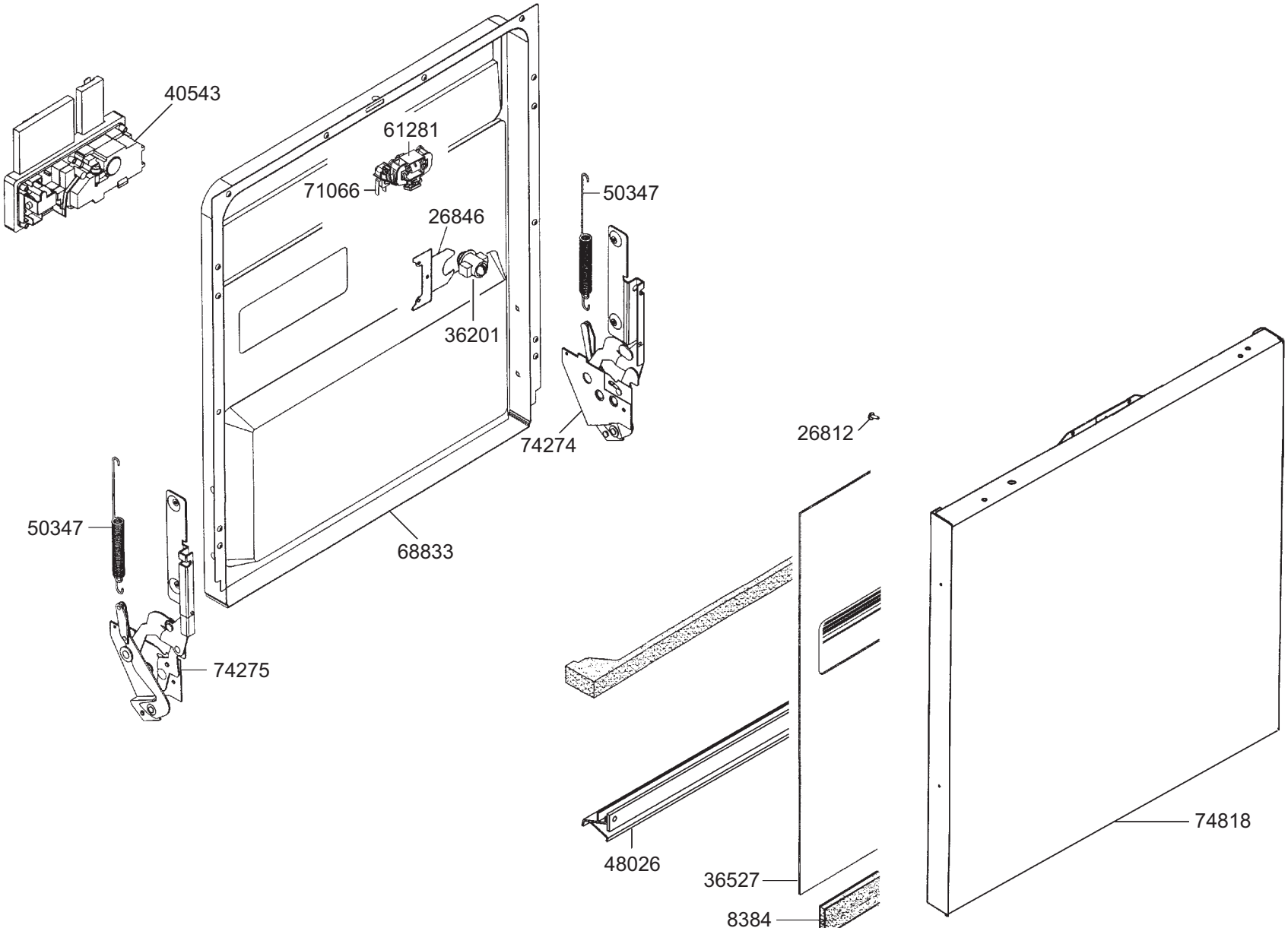
40543
61281
71066
26846
36201
50347
74274
68833
50347
74275
26812
48026
36527
8384
74818

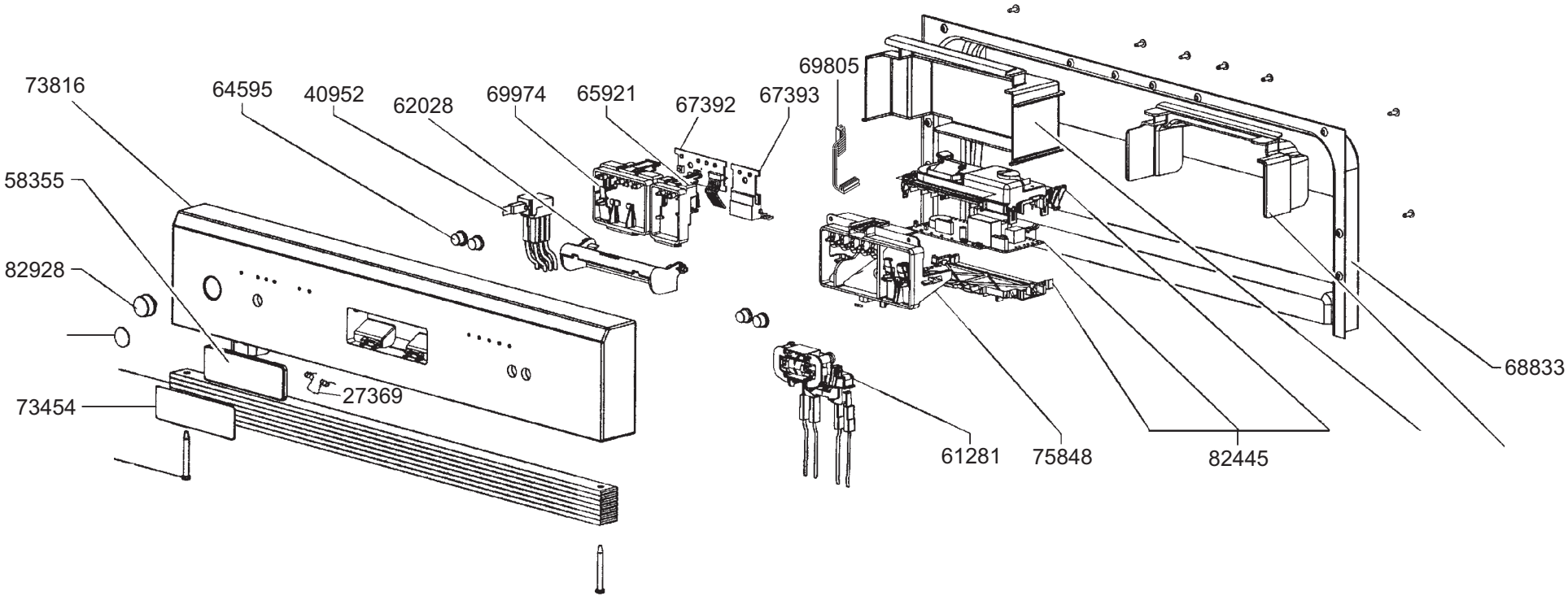
73816
64595
40952
62028
69974
65921
67392
67393
69805
58355
82928
73454
27369
61281
75848
82445
68833

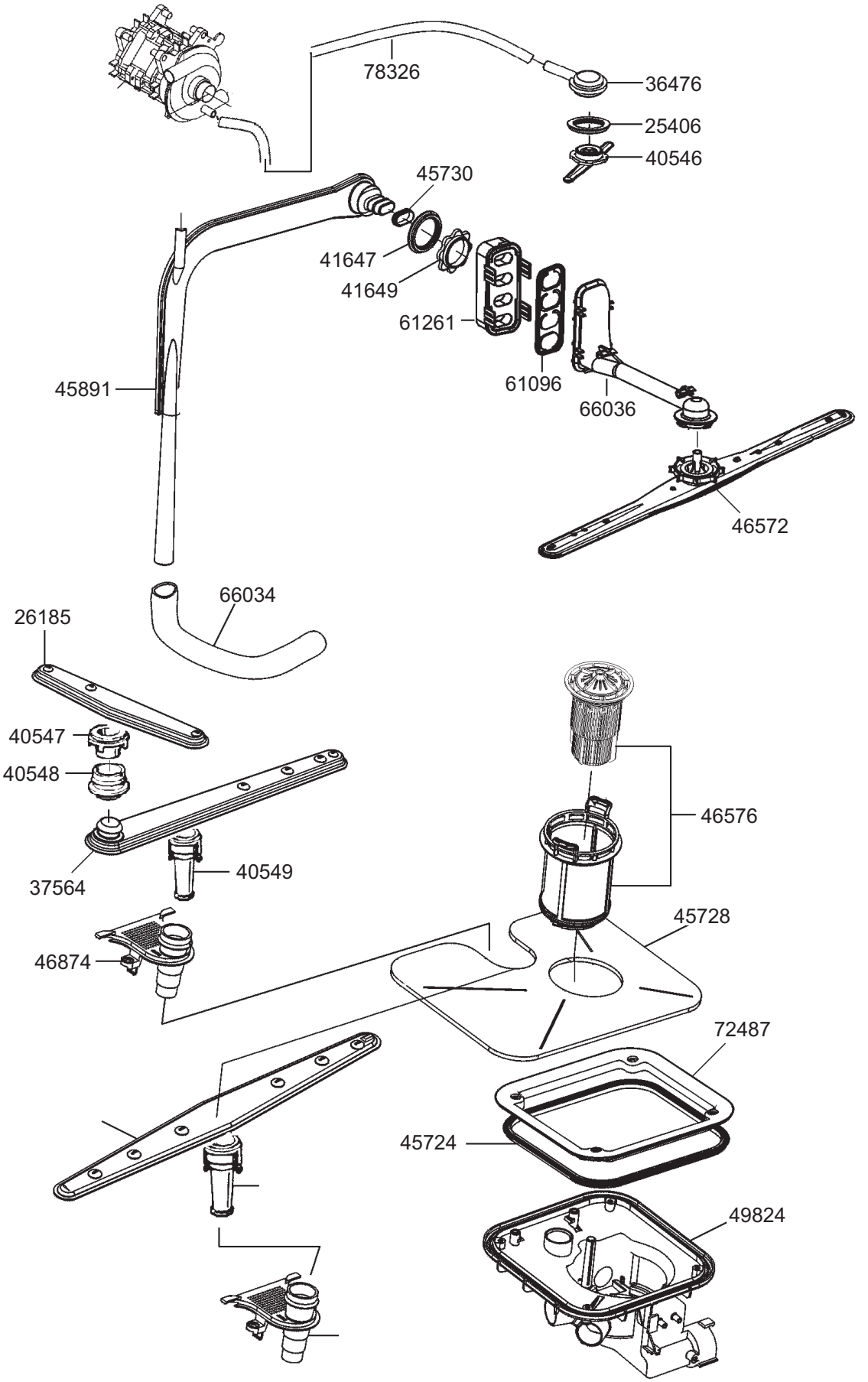
78326
36476
25406
40546
45730
41647
41649
61261
61096
66036
45891
46572
66034
26185
40547
40548
37564
40549
46874
46576
45728
72487
45724
49824

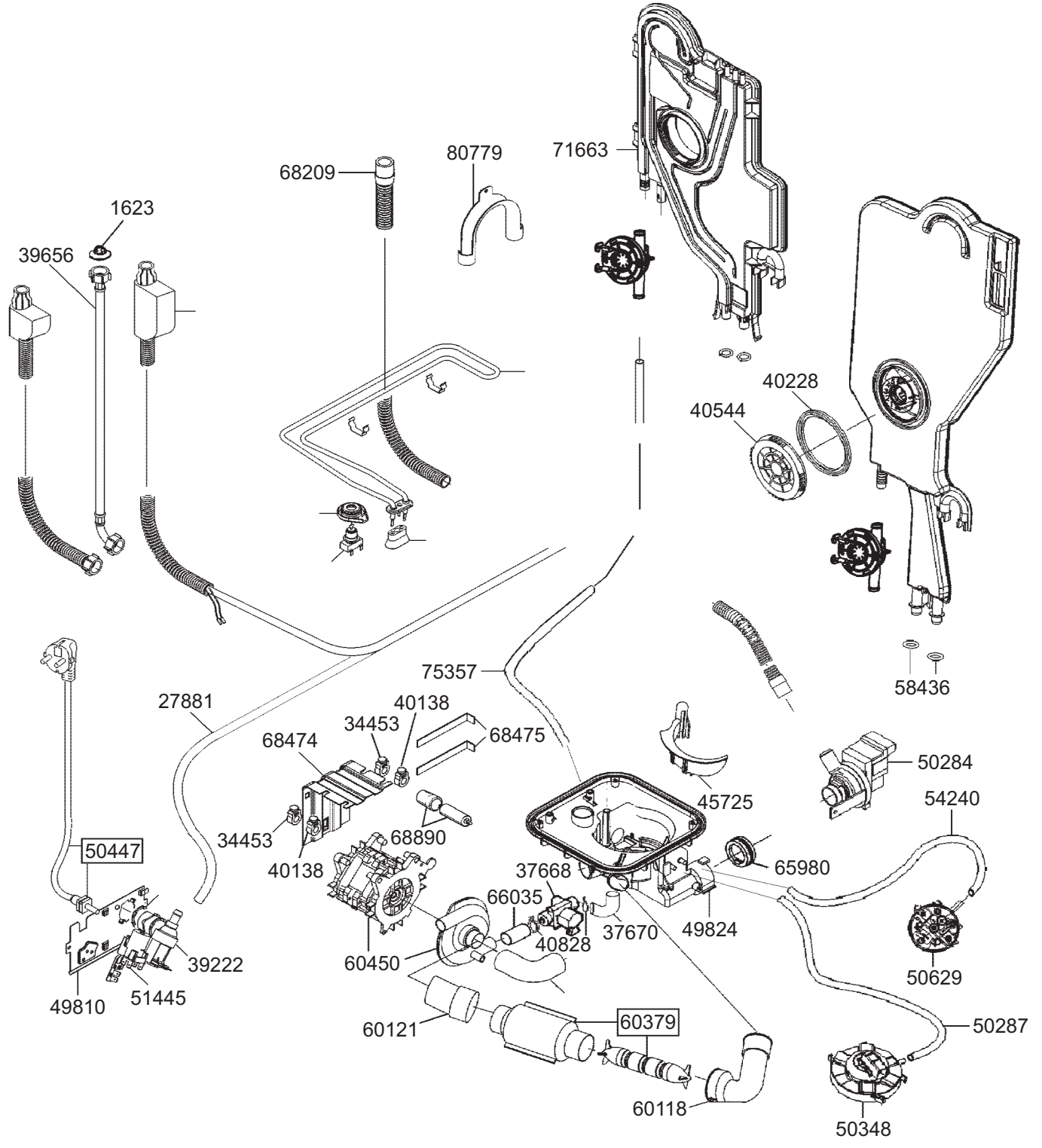
71663
80779
68209
1623
39656
40228
40544
58436
75357
27881
40138
34453
68475
68474
50284
45725
54240
34453
68890
50447
40138
37668
65980
66035
37670
49824
40828
39222
60450
50629
49810
51445
60121
60379
50287
60118
50348

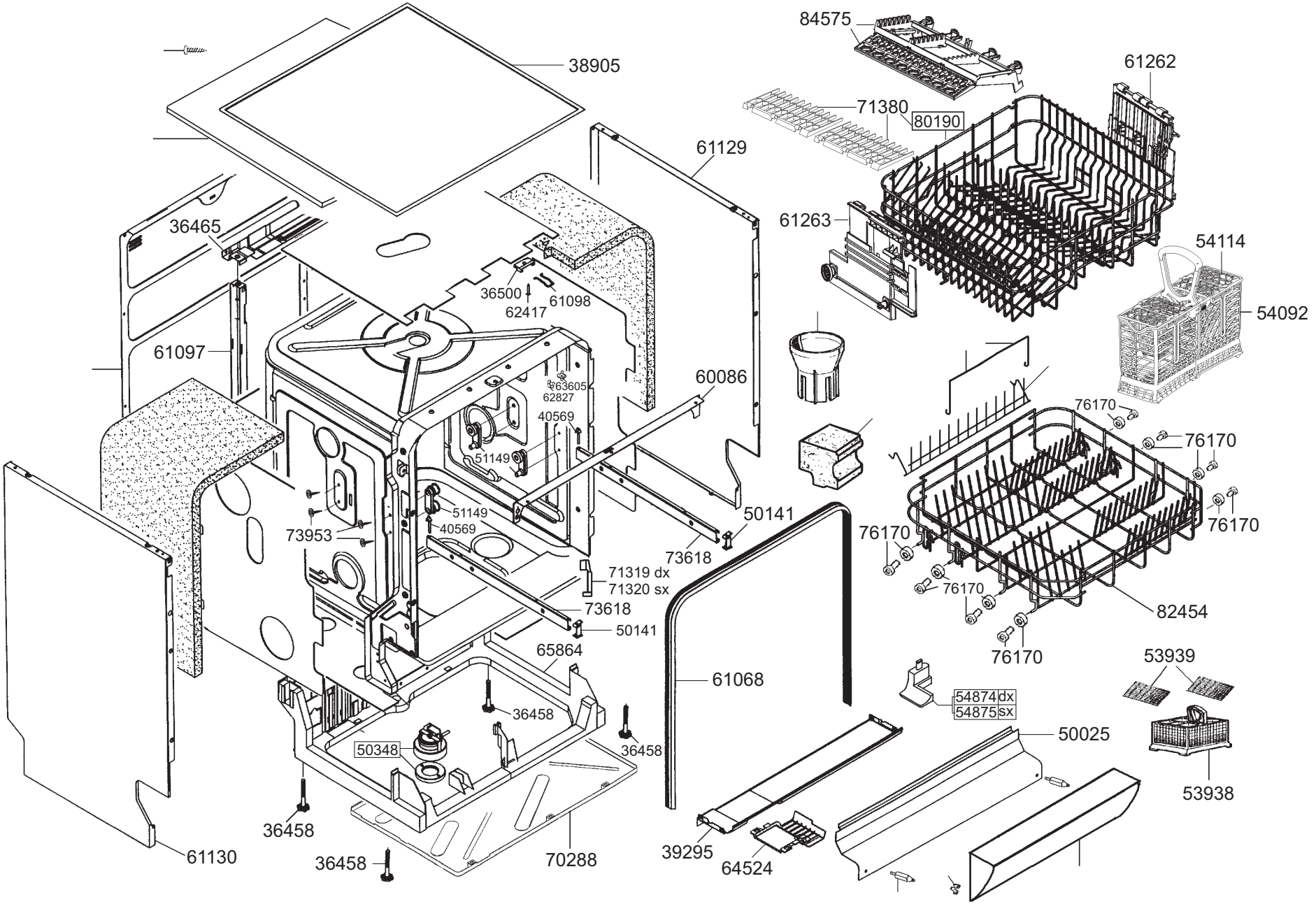
84575
38905
61262
71380
80190
61129
61263
36465
54114
36500
62417
61098
54092
61097
63605
62827
60086
40569
76170
51149
76170
51149
40569
50141
73953
76170
73618
76170
71319 dx
71320 sx
76170
73618
82454
50141
76170
65864
53939
61068
54874dx
54875sx
36458
50025
50348
36458
53938
36458
61130
36458
70288
39295
64524