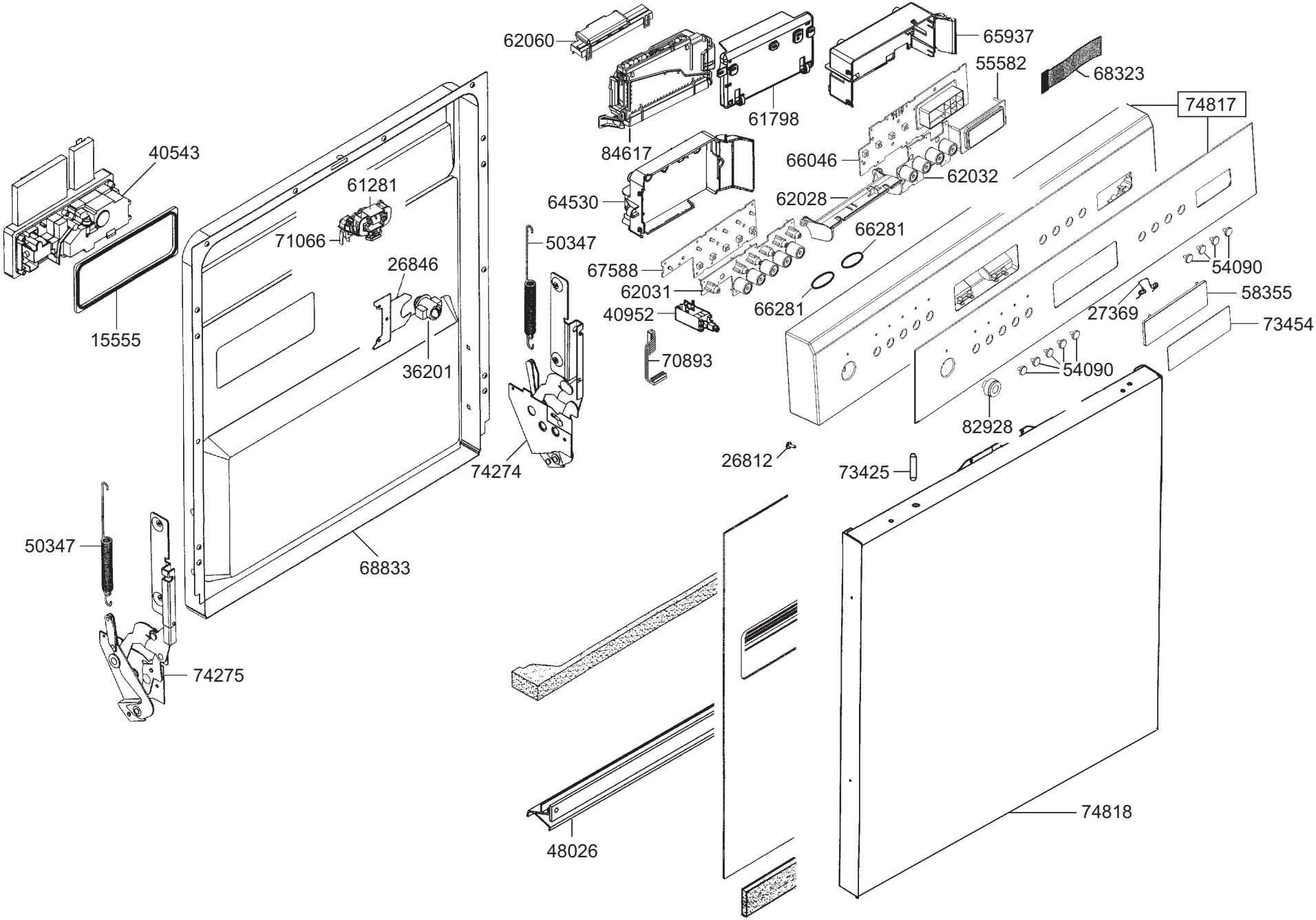
62060
65937
55582
68323
74817
61798
84617
40543
61281
66046
62032
64530
62028
71066
50347
66281
26846
67588
54090
62031
58355
40952
66281
27369
73454
15555
36201
70893
54090
82928
26812
73425
74274
50347
68833
74275
74818
48026

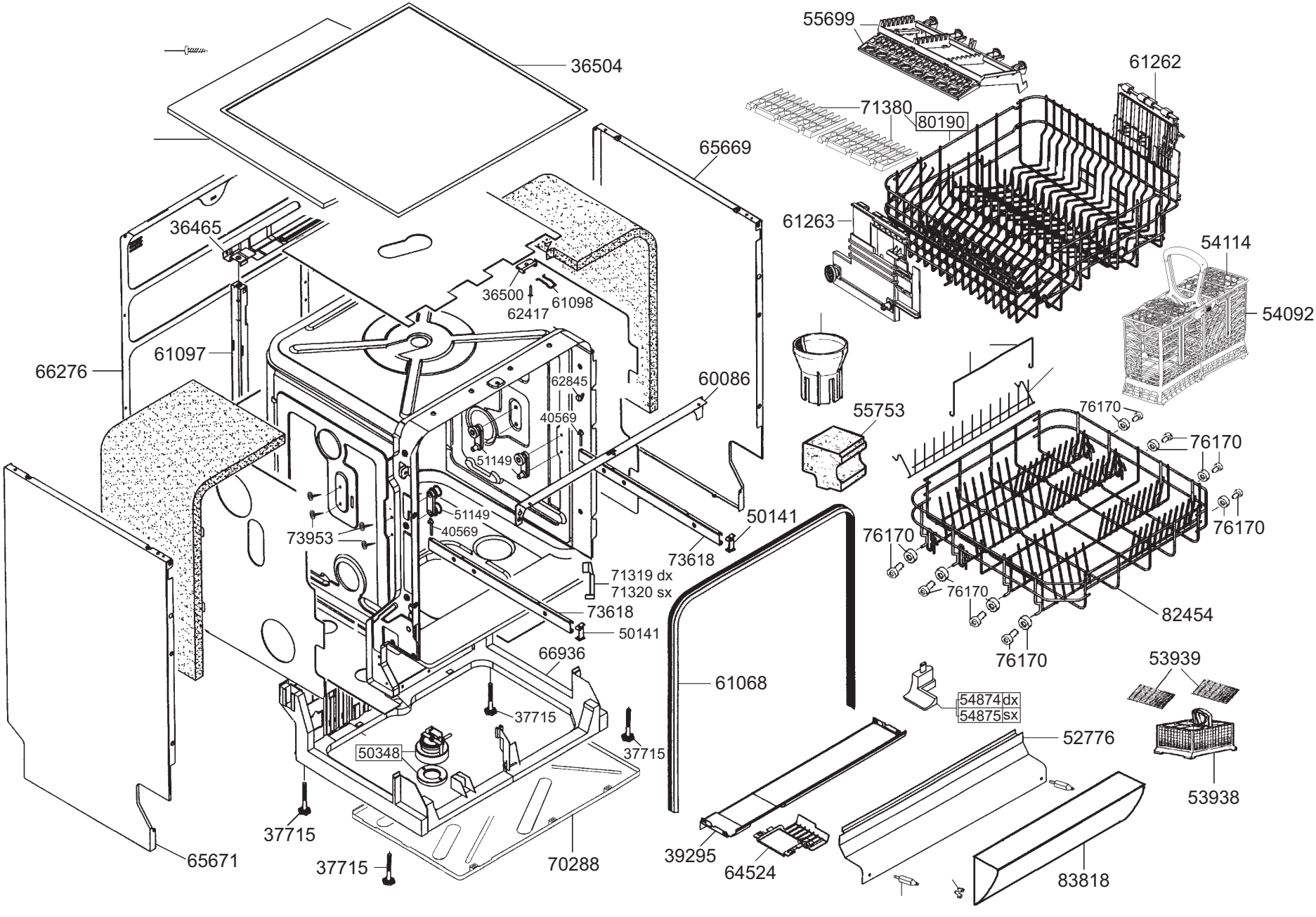
55699
36504
61262
71380
80190
65669
61263
36465
54114
36500
61098
62417
54092
61097
66276
62845
60086
40569
55753
76170
51149
76170
51149
50141
73953
40569
76170
76170
73618
71319 dx
71320 sx
76170
73618
82454
50141
66936
76170
53939
61068
54874dx
54875sx
37715
52776
50348
37715
53938
37715
65671
37715
70288
39295
64524
83818

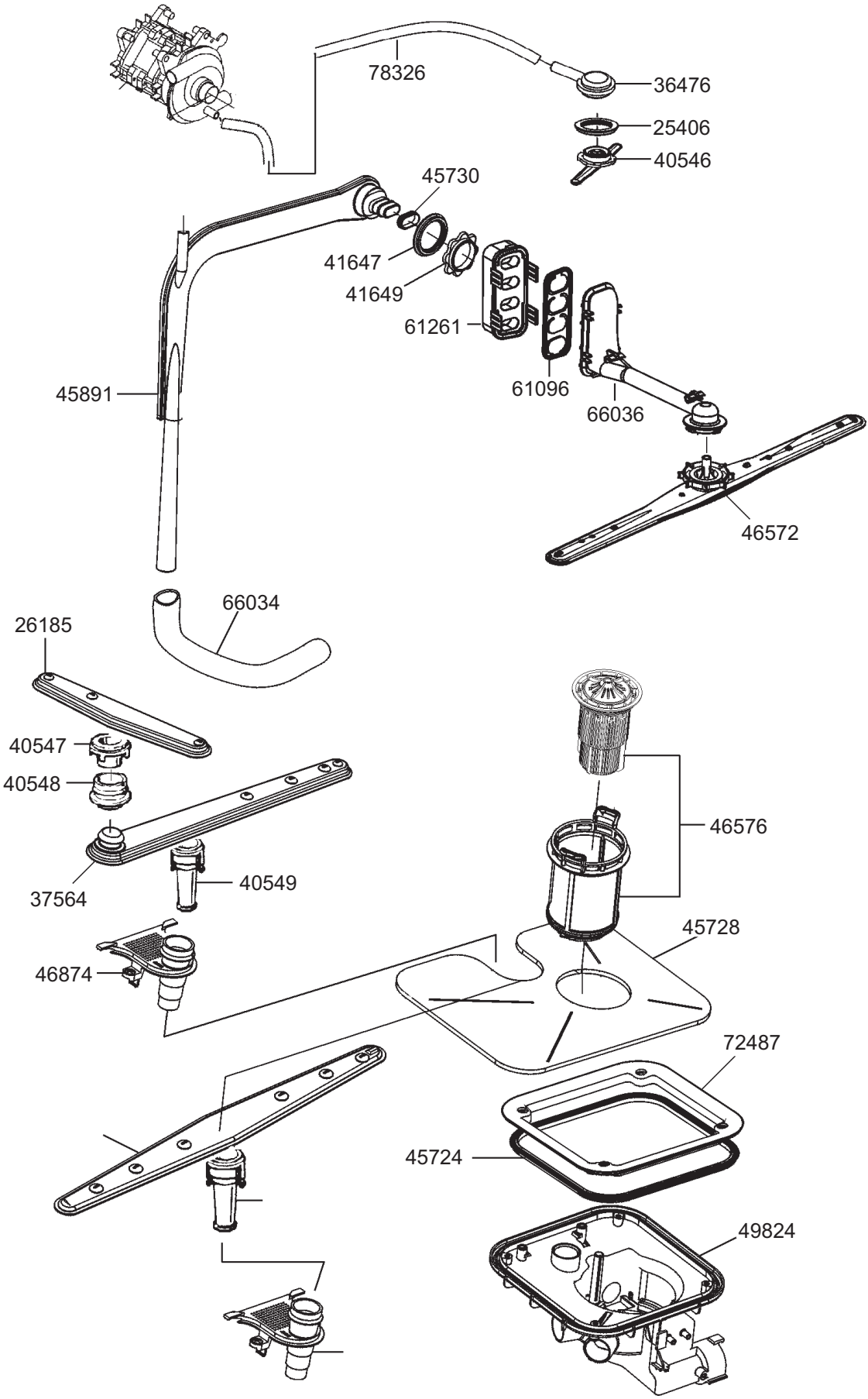
78326
36476
25406
40546
45730
41647
41649
61261
61096
66036
45891
46572
66034
26185
40547
40548
37564
40549
46874
46576
45728
72487
45724
49824

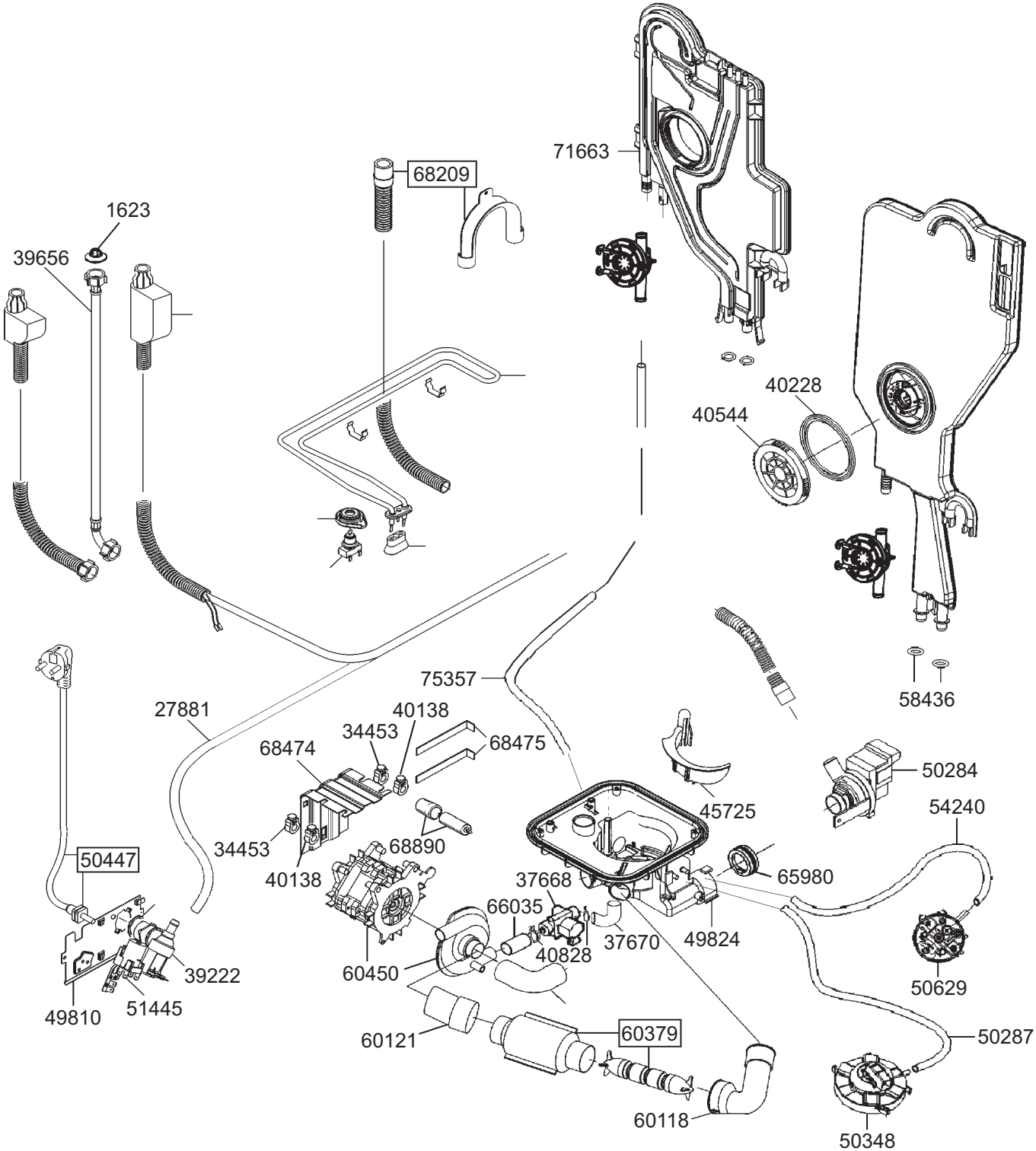
71663
68209
1623
39656
40228
40544
58436
75357
27881
40138
34453
68475
68474
50284
45725
54240
34453
68890
50447
40138
37668
65980
66035
37670
49824
40828
39222
60450
50629
49810
51445
60121
60379
50287
60118
50348