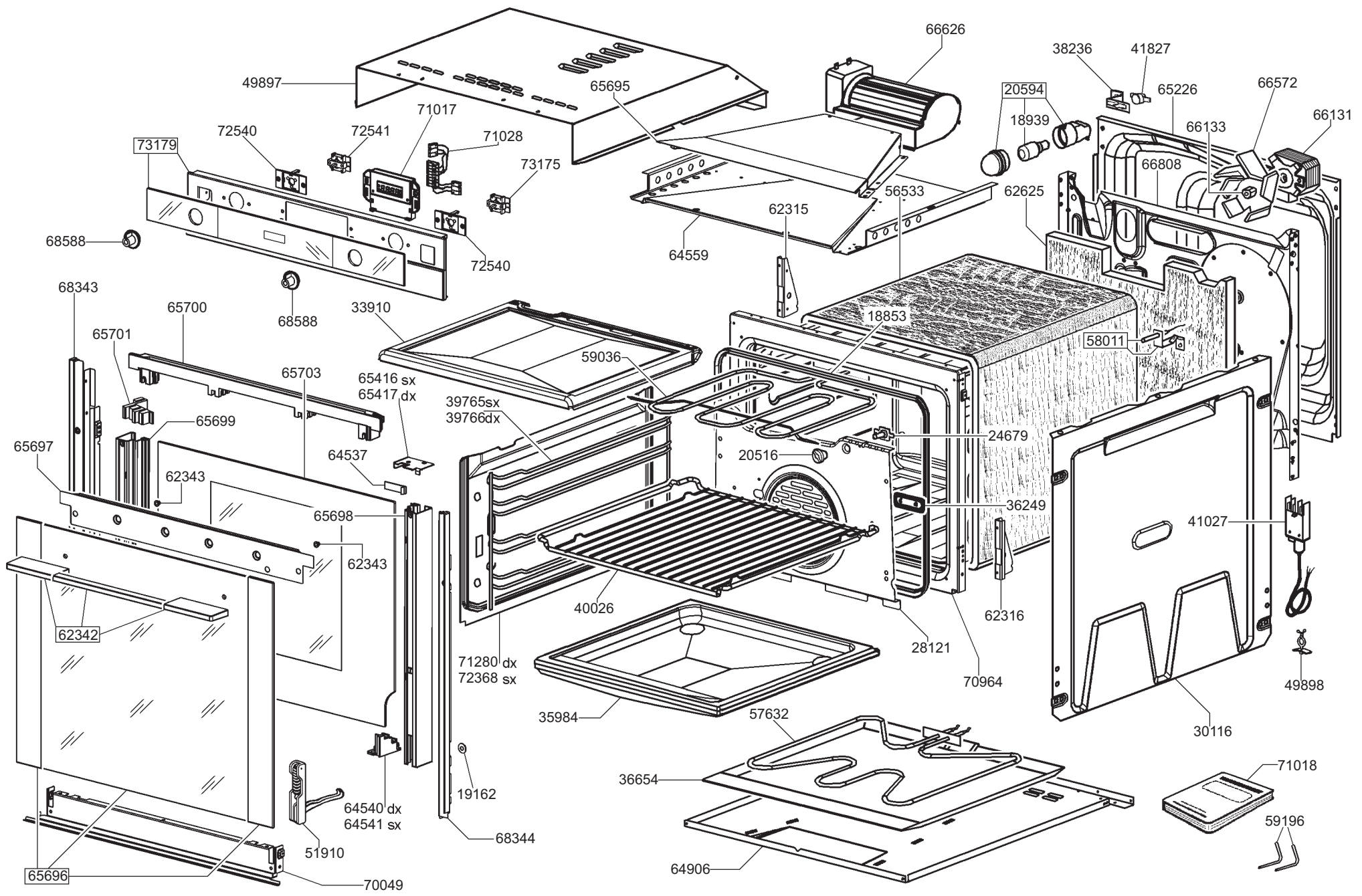
49897
66626
65695
38236
41827
20594
18939
65226
66572
66131
66133
66808
73179
72540
72541
71017
71028
73175
72540
68588
64559
62315
56533
62625
68588
68343
65700
65701
33910
18853
58011
59036
65703
65416 sx
65417 dx
39765sx
39766dx
65699
24679
65697
64537
20516
62343
36249
41027
65698
62343
62342
40026
62316
28121
70964
71280 dx
72368 sx
49898
35984
30116
57632
36654
71018
19162
64540 dx
64541 sx
68344
59196
51910
64906
65696
70049