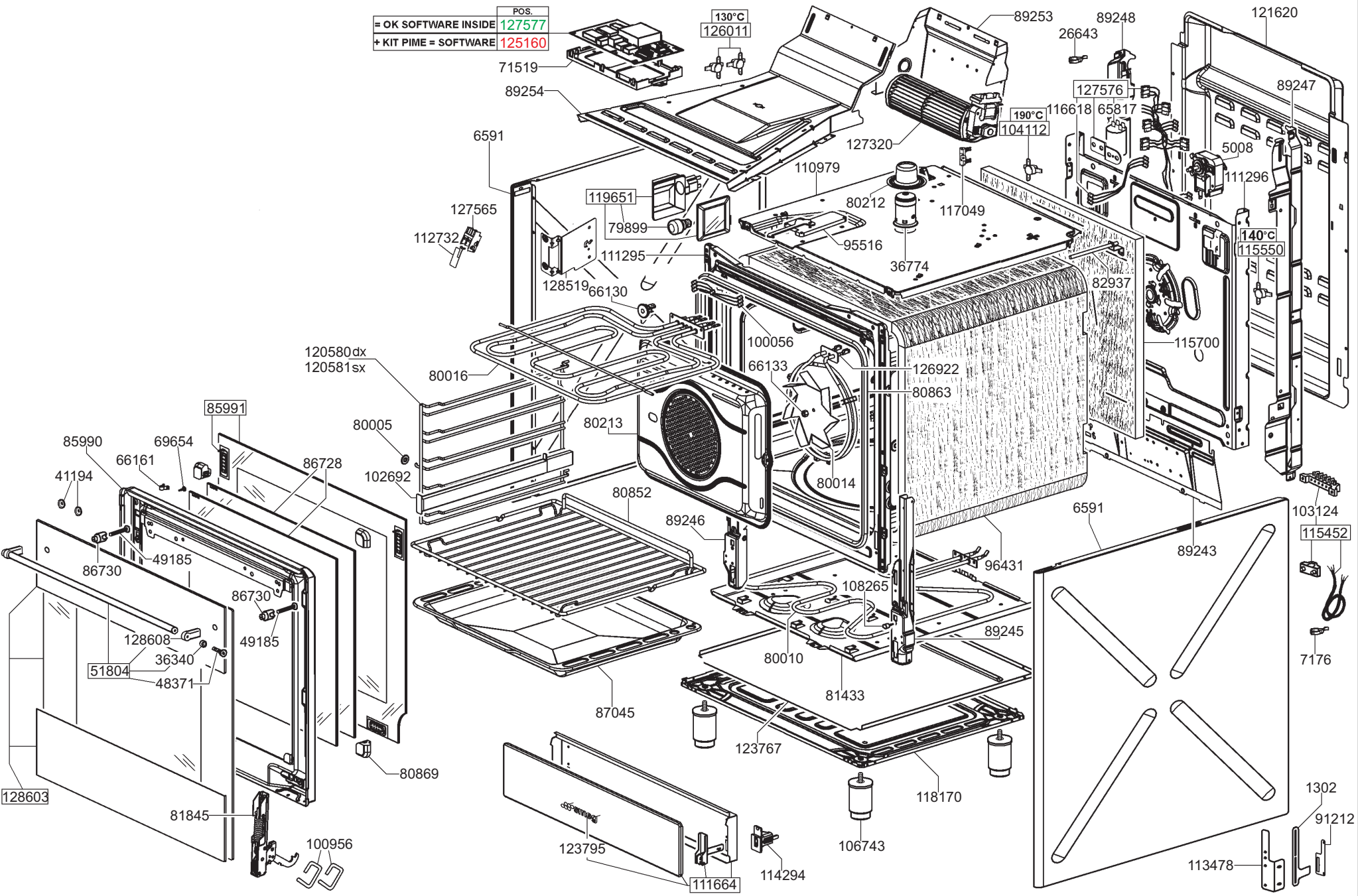
POS.
= OK SOFTWARE INSIDE 127577
+ KIT PIME = SOFTWARE 125160
130°C
126011
71519
89254
89253
26643
89248
121620
127576
116618
65817
89247
190°C
104112
127320
5008
111296
6591
110979
119651
80212
117049
127565
79899
112732
95516
140°C
115550
111295
36774
128519
66130
82937
100056
115700
120580dx
120581sx
80016
66133
126922
80863
85991
80005
80213
85990
69654
66161
86728
41194
102692
80014
80852
103124
115452
89246
6591
89243
96431
86730
49185
108265
86730
89245
128608
49185
36340
80010
7176
51804
48371
81433
87045
123767
80869
118170
128603
1302
81845
91212
100956
123795
106743
113478
111664
114294

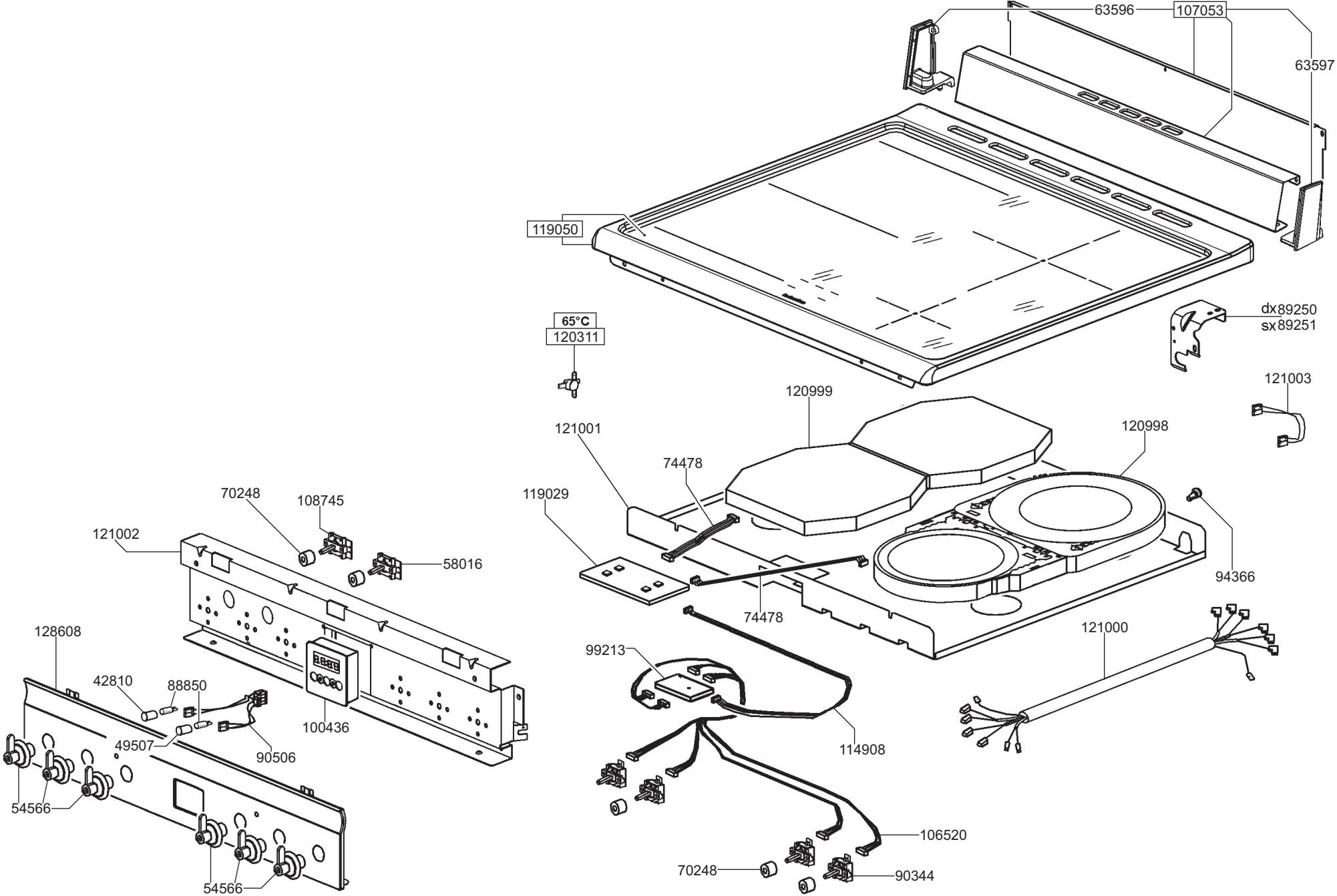
63596
107053
63597
119050
65°C
120311
dx89250
sx89251
121003
120999
121001
120998
74478
119029
94366
74478
121000
99213
114908
106520
70248
90344
70248
108745
121002
58016
128608
42810
88850
100436
49507
90506
54566
54566