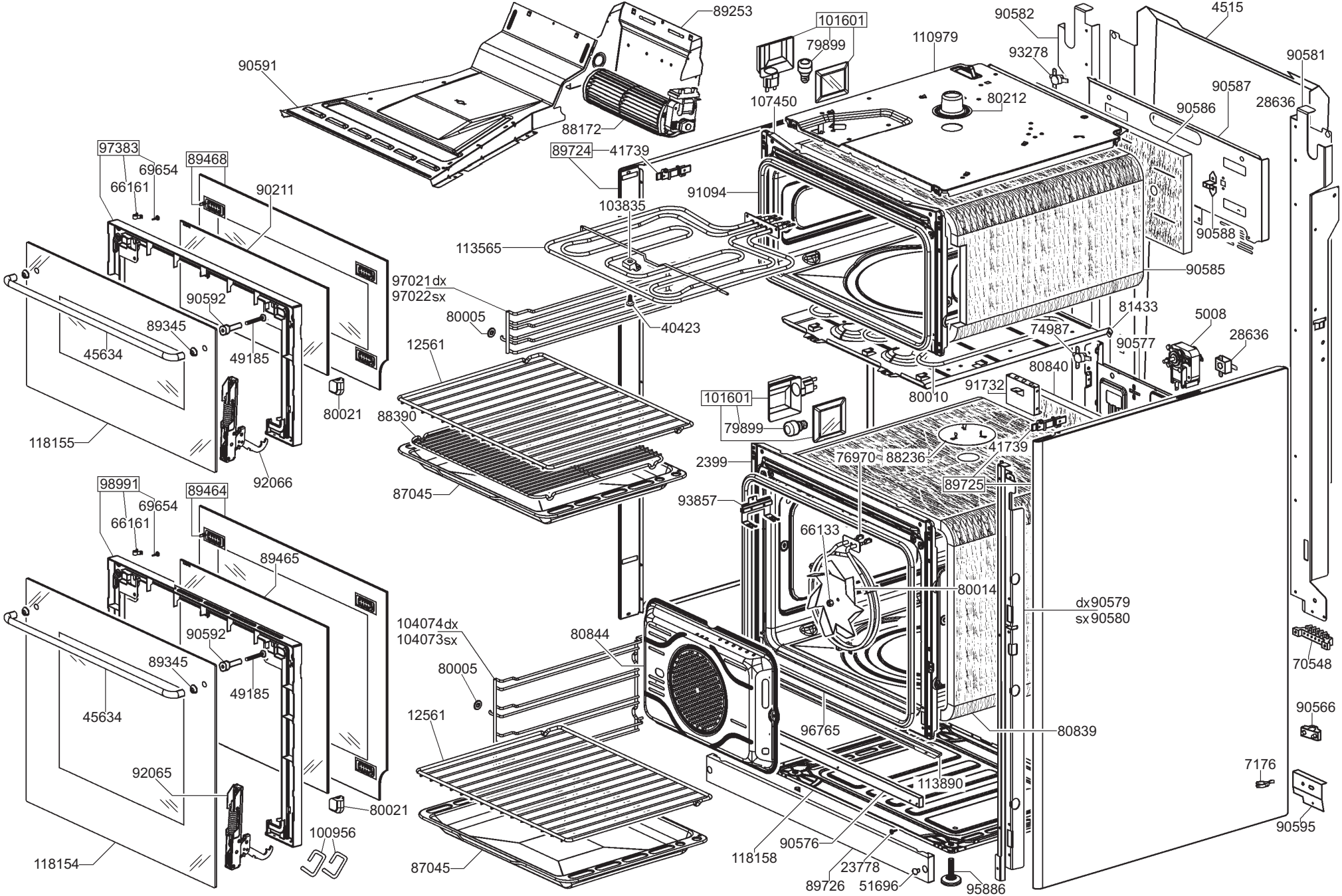
89253
101601
79899
110979
90582
4515
93278
90581
90591
107450
80212
90587
28636
90586
88172
97383
69654
89468
66161
90211
89724
41739
91094
103835
90588
113565
90585
97021dx
97022sx
90592
80005
40423
81433
5008
89345
74987
28636
45634
49185
12561
90577
80840
91732
80010
80021
88390
101601
79899
118155
92066
87045
2399
76970
88236
41739
89725
98991
69654
89464
93857
66133
66161
89465
80014
dx90579
sx90580
104074dx
104073sx
80844
90592
80005
89345
49185
70548
45634
12561
96765
90566
80839
92065
113890
7176
80021
100956
90595
118154
87045
118158
90576
23778
89726
51696
95886

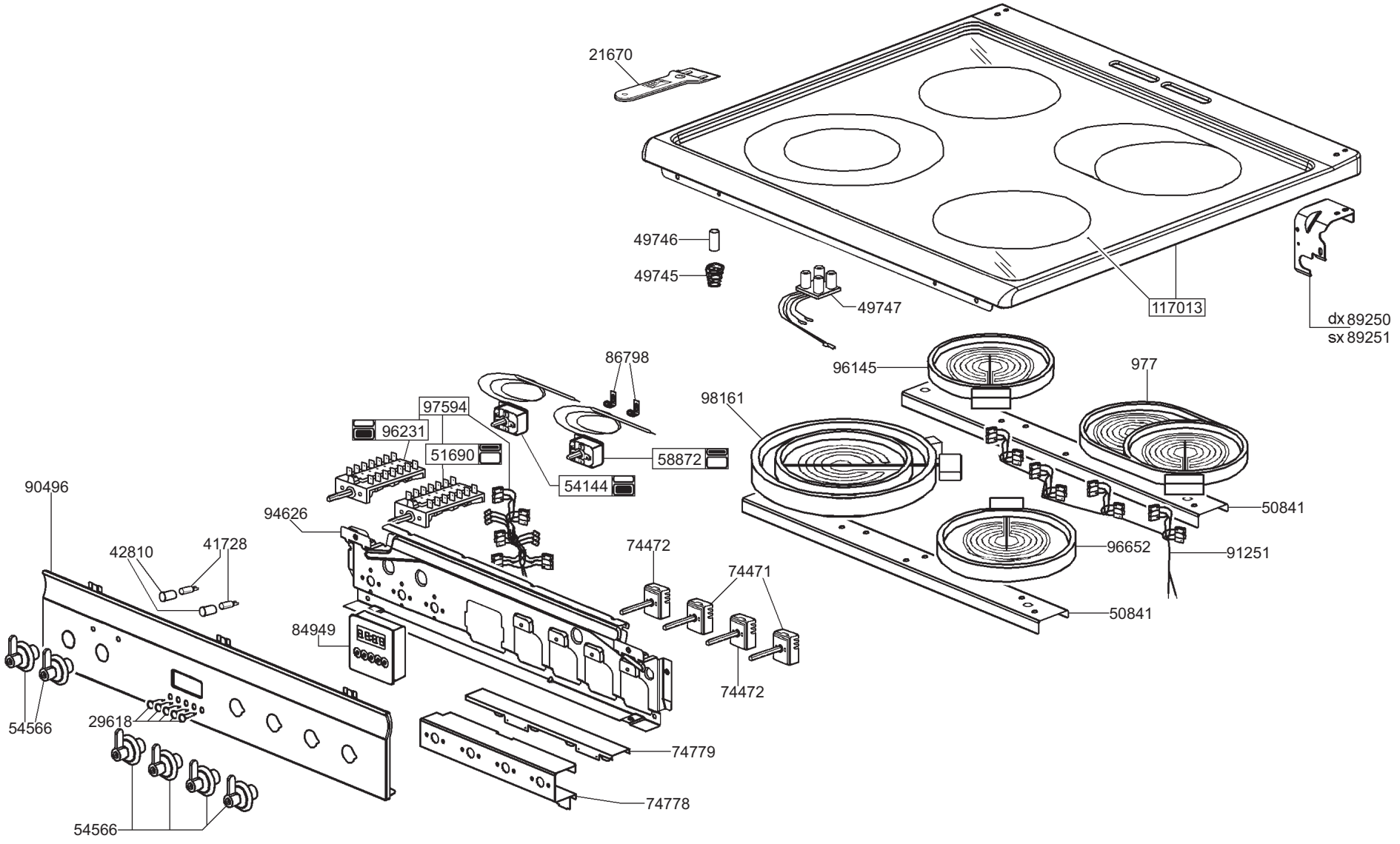
21670
49746
49745
49747
117013
dx 89250
sx 89251
86798
96145
977
98161
97594
96231
51690
58872
54144
50841
90496
94626
42810
41728
74472
74471
96652
91251
50841
84949
74472
54566
29618
74779
74778
54566