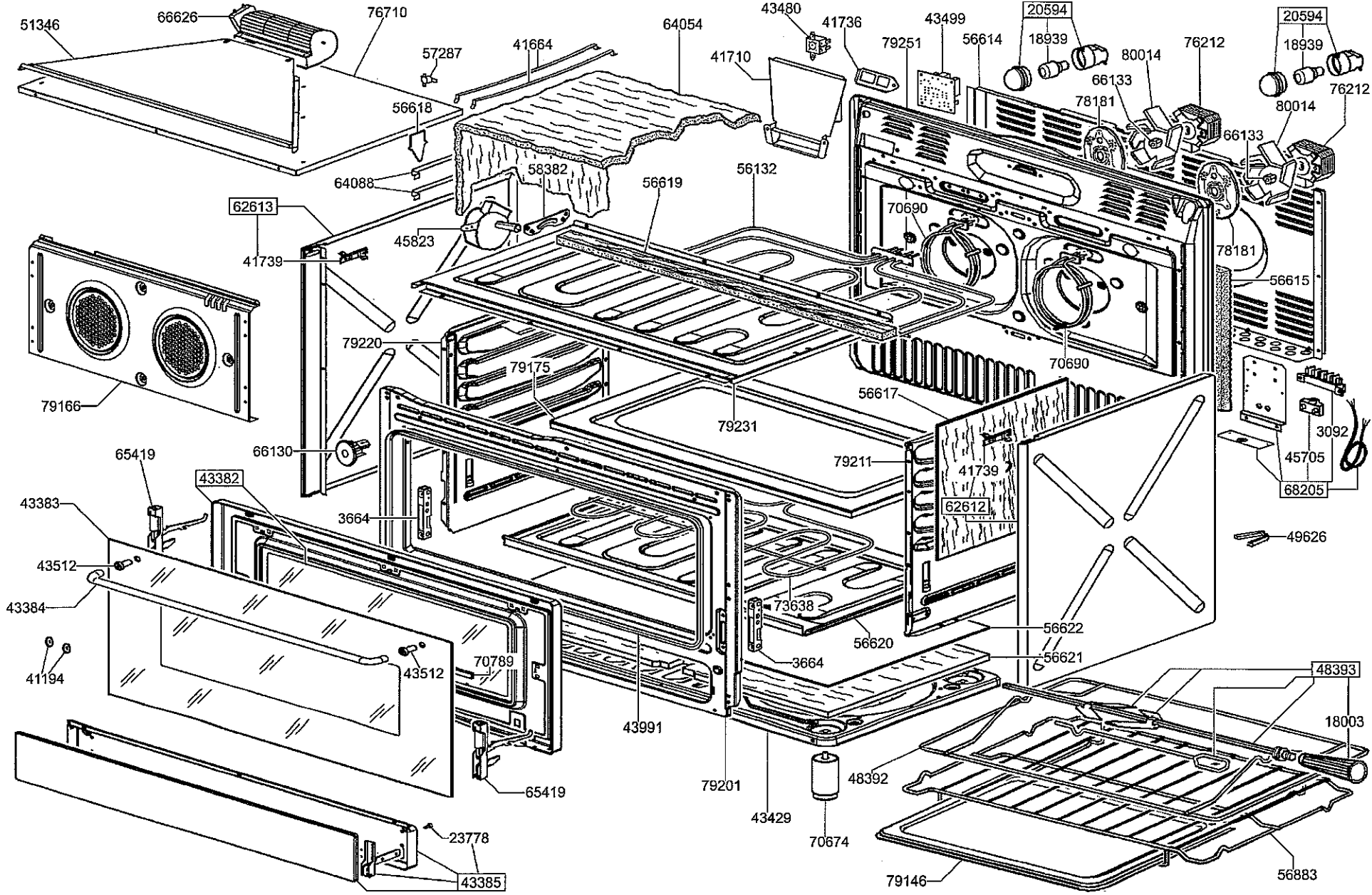
51346
66626
76710
57287
41664
64054
43480
41736
43499
20594
18939
20594
18939
79251
56614
80014
76212
76212
80014
66133
78181
66133
78181
41710
56618
64088
58382
56619
56132
62613
45823
41739
70690
70690
56615
79220
79175
79166
56617
79231
66130
65419
43382
79211
41739
62612
3092
45705
68205
43383
3664
49626
43512
43384
73638
56622
56620
56621
3664
41194
43512
70789
43991
48393
18003
48392
79201
65419
43429
70674
23778
43385
79146
56883

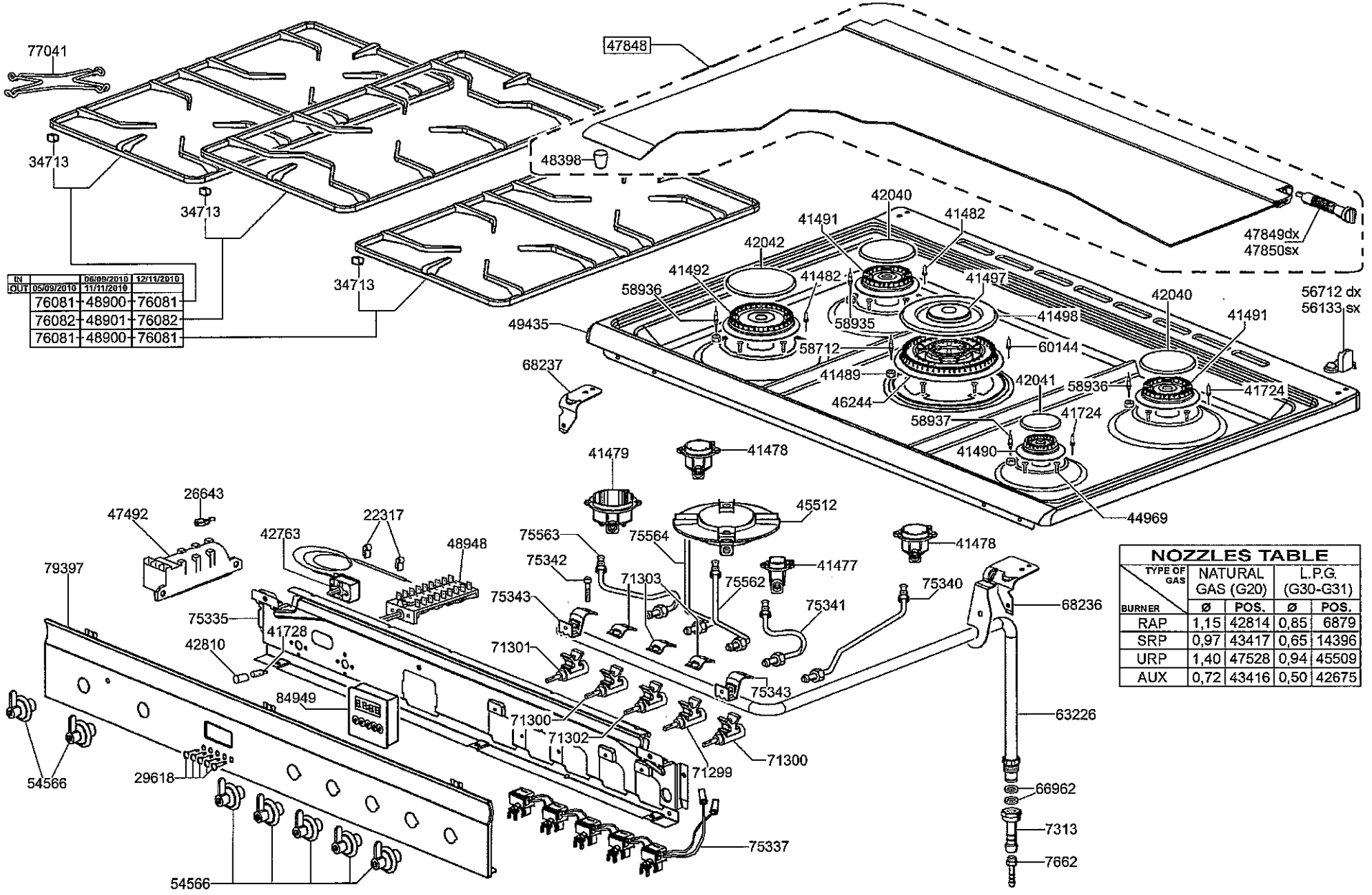

IN / OUT	05/09/2010 - 11/11/2010	06/09/2010 - 11/11/2010	12/11/2010
	76081	48900	76081
	76082	48901	76082
	76081	48900	76081

NOZZLES TABLE

TYPE OF GAS / BURNER	NATURAL GAS (G20)		L.P.G. (G30-G31)	
	Ø	POS.	Ø	POS.
RAP	1,15	42814	0,85	6879
SRP	0,97	43417	0,65	14396
URP	1,40	47528	0,94	45509
AUX	0,72	43416	0,50	42675