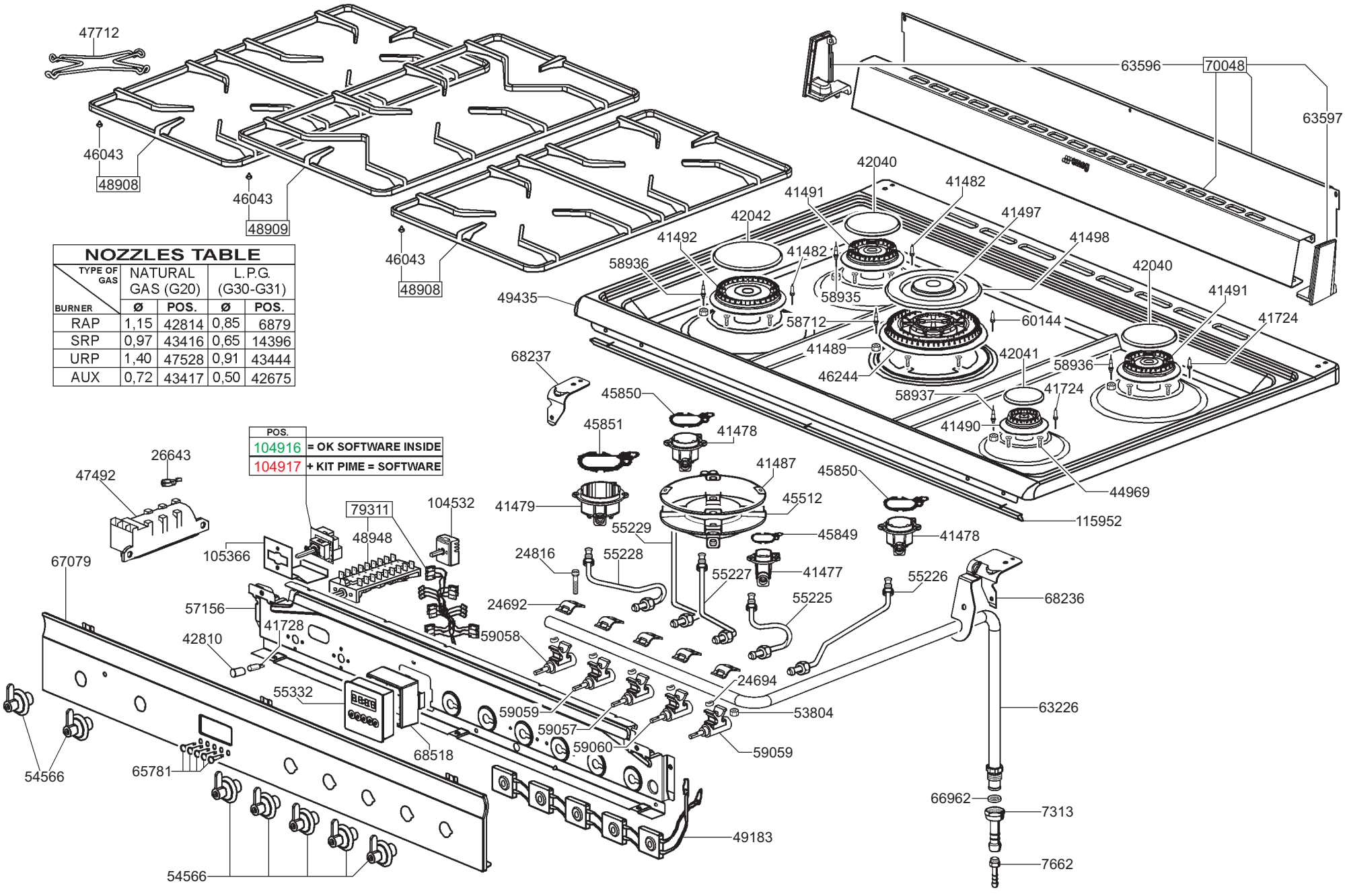

NOZZLES TABLE

TYPE OF GAS / BURNER	NATURAL GAS (G20)		L.P.G. (G30-G31)	
	Ø	POS.	Ø	POS.
RAP	1,15	42814	0,85	6879
SRP	0,97	43416	0,65	14396
URP	1,40	47528	0,91	43444
AUX	0,72	43417	0,50	42675

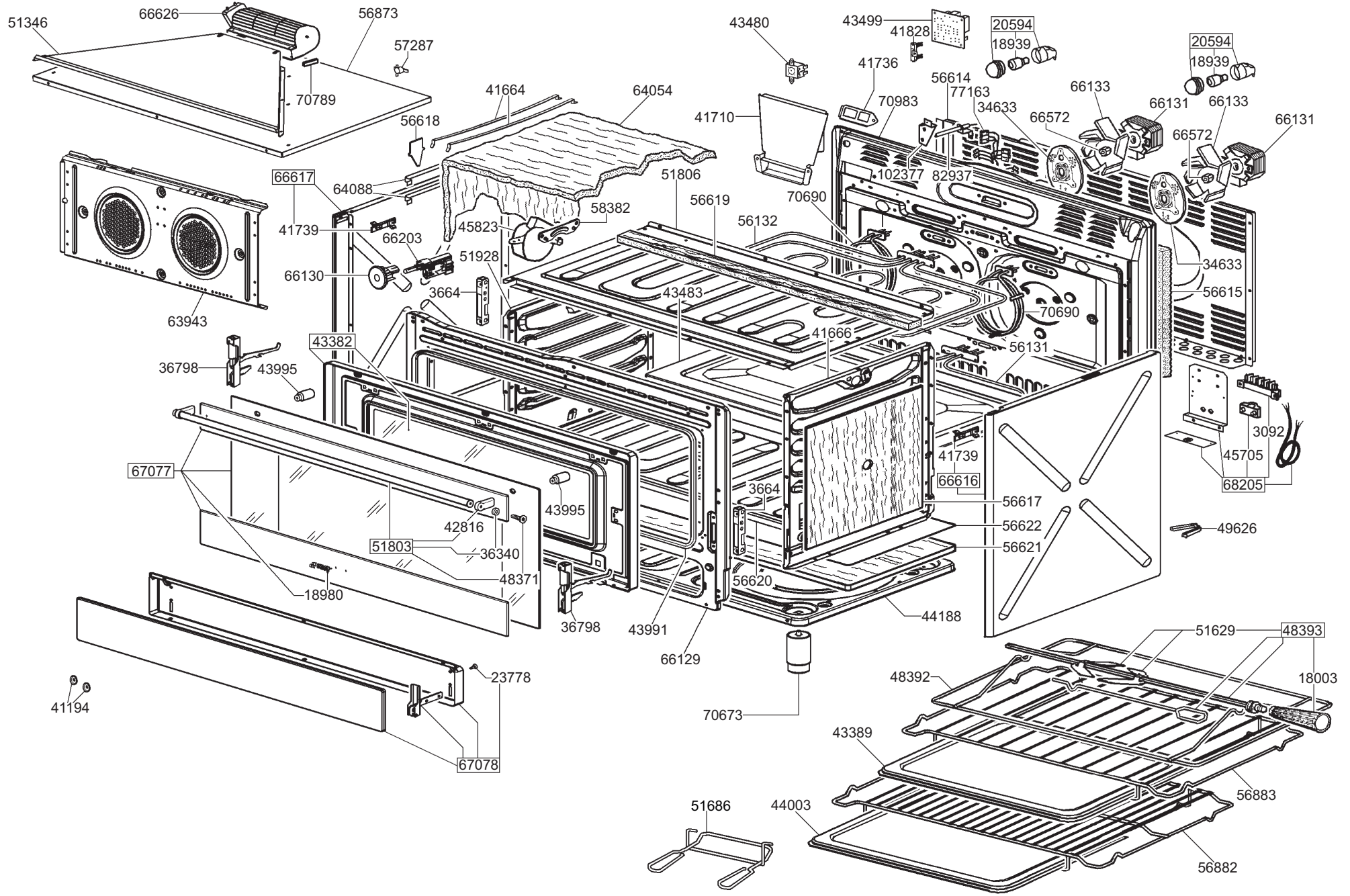
51346
66626
56873
57287
70789
56618
41664
64054
43480
43499
41828
20594
18939
41736
56614
77163
70983
34633
66572
66133
66131
41710
66617
64088
51806
102377
82937
70690
58382
56619
56132
41739
66203
45823
51928
66130
3664
43483
34633
56615
63943
43382
41666
56131
36798
43995
3092
45705
68205
67077
41739
66616
3664
56617
43995
42816
56622
49626
51803
36340
56621
48371
18980
56620
36798
43991
44188
66129
51629
48393
23778
48392
18003
41194
70673
43389
67078
56883
51686
44003
56882