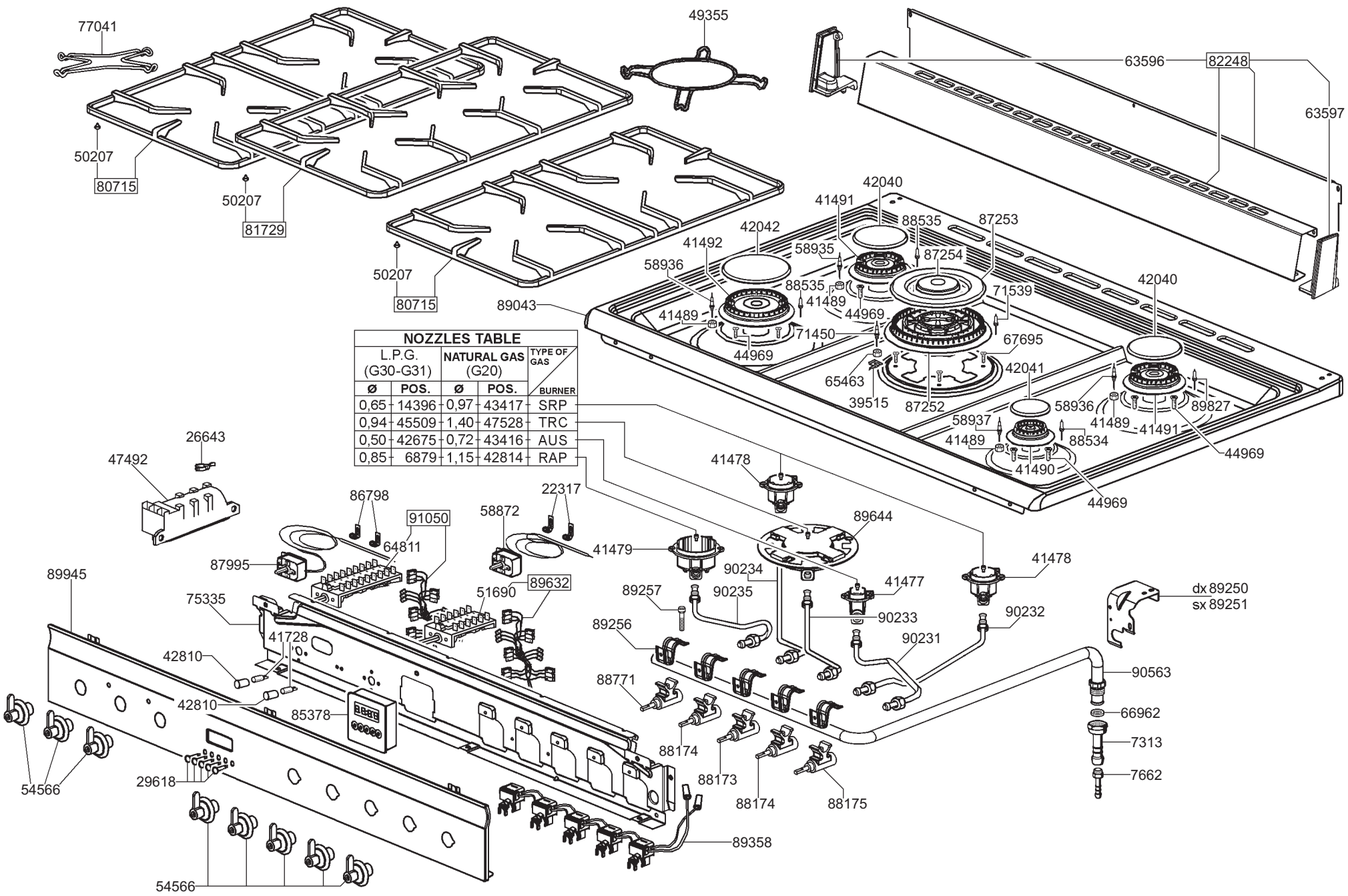

NOZZLES TABLE				
L.P.G. (G30-G31)		NATURAL GAS (G20)		TYPE OF GAS / BURNER
Ø	POS.	Ø	POS.	
0,65	14396	0,97	43417	SRP
0,94	45509	1,40	47528	TRC
0,50	42675	0,72	43416	AUS
0,85	6879	1,15	42814	RAP

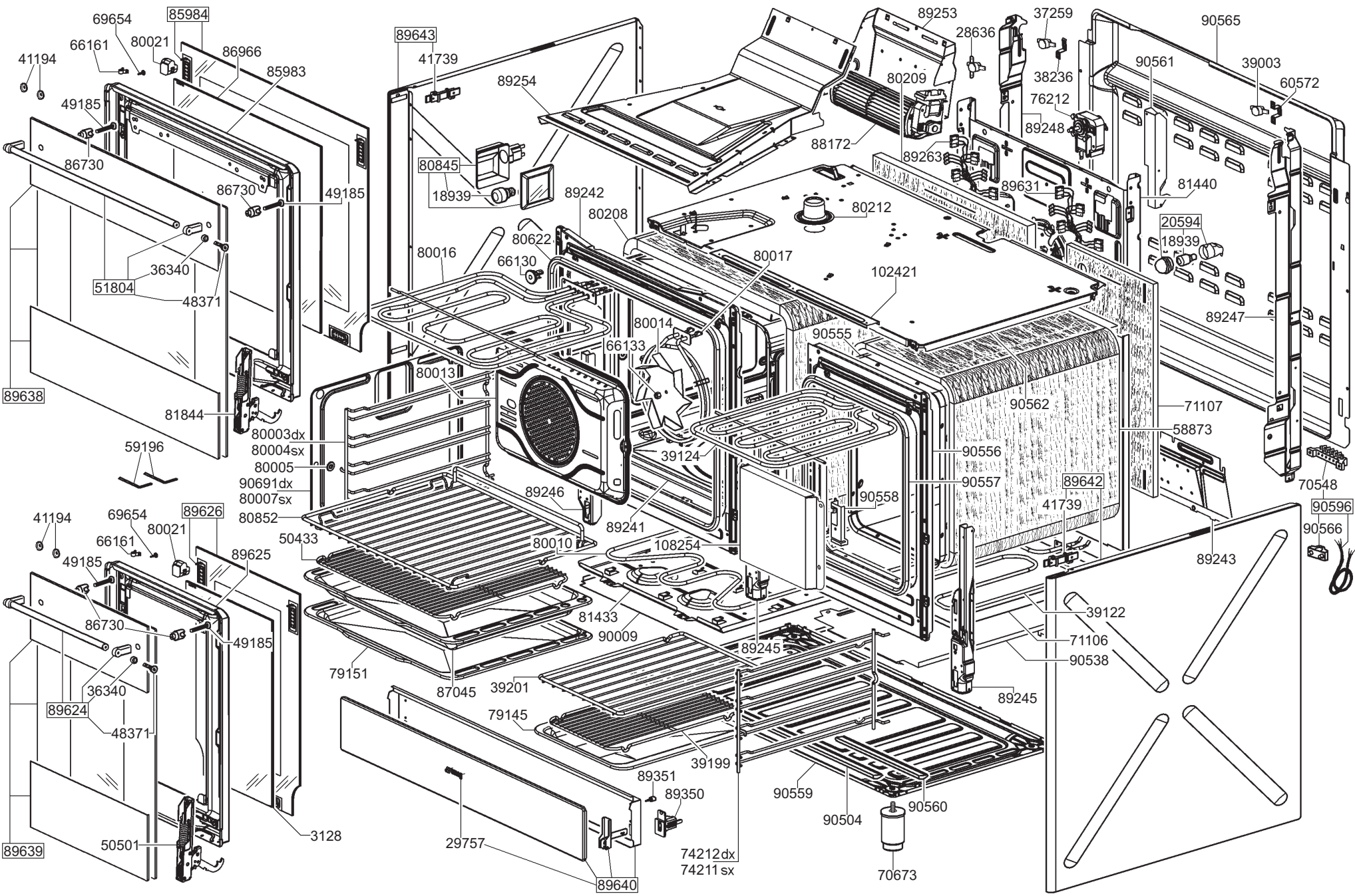
69654
85984
66161
80021
86966
41194
85983
49185
86730
86730
49185
51804
36340
48371
89638
81844
59196
89643
41739
89254
80845
18939
89242
80208
80622
66130
80016
80017
102421
80014
66133
90555
80013
90562
71107
58873
80003dx
80004sx
80005
90691dx
80007sx
39124
90556
90557
89246
90558
89642
41739
70548
90596
90566
80852
89241
89243
41194
69654
89626
80021
66161
50433
80010
108254
49185
89625
86730
49185
81433
39122
90009
71106
90538
36340
89624
48371
79151
87045
39201
89245
89245
79145
39199
89351
89350
90559
90560
90504
3128
50501
89639
29757
74212dx
74211sx
89640
70673
89253
37259
28636
90565
38236
90561
39003
80209
60572
76212
89248
88172
89263
89631
81440
80212
20594
18939
89247