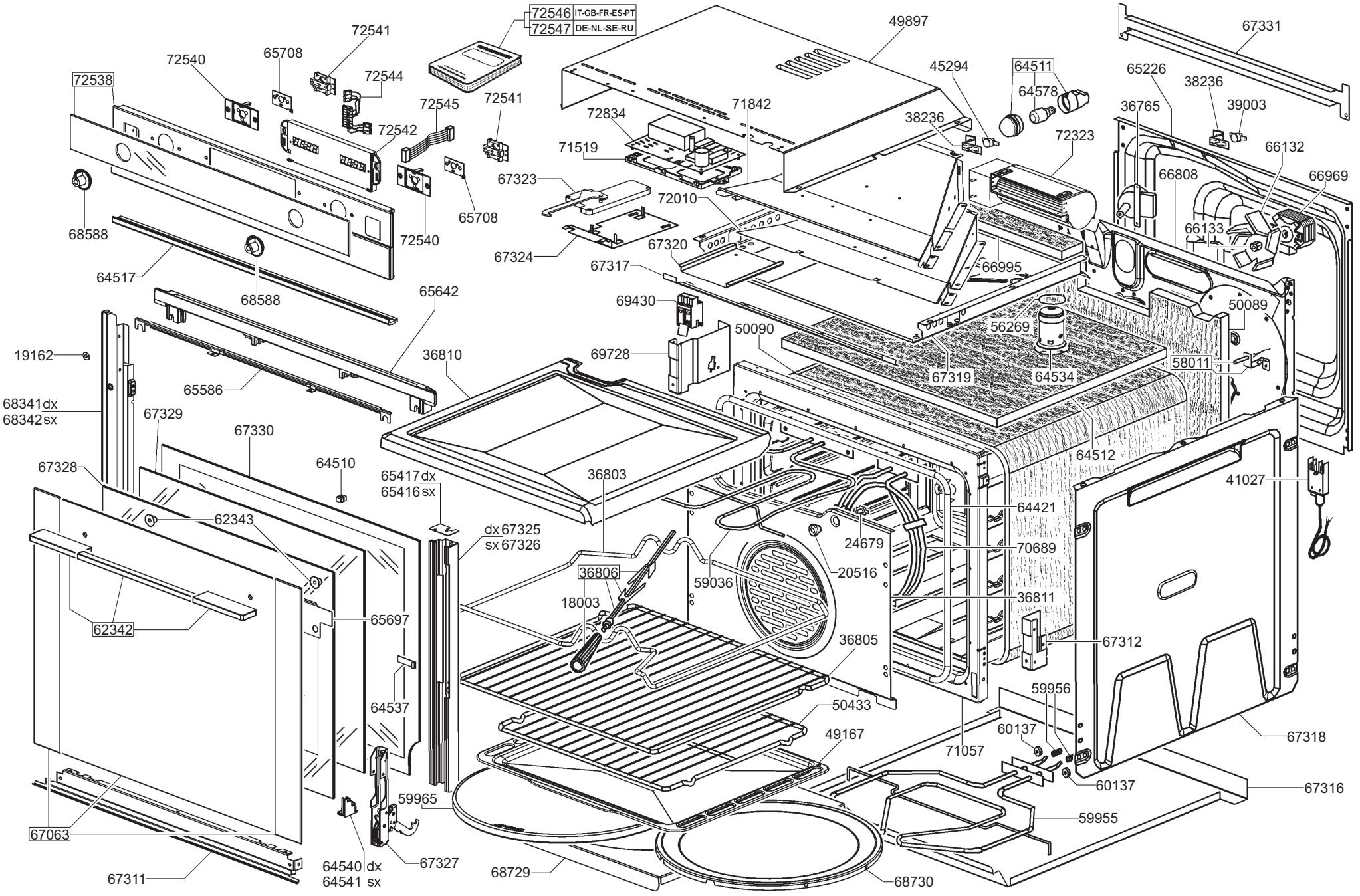
72546 IT-GB-FR-ES-PT
72547 DE-NL-SE-RU
72541
72540
65708
72544
72538
72545
72542
72541
72540
65708
68588
64517
68588
72834
71519
67323
67324
72010
67320
67317
49897
71842
45294
64511
64578
38236
72323
67331
65226
38236
39003
36765
66132
66808
66969
66133
66995
65642
69430
50089
56269
50090
69728
36810
67319
64534
58011
19162
65586
68341dx
68342sx
67329
67330
64510
67328
65417dx
65416sx
36803
64512
41027
62343
dx 67325
sx 67326
64421
24679
70689
20516
36806
59036
18003
36811
62342
65697
36805
67312
59956
64537
50433
60137
49167
71057
67318
60137
67316
59965
59955
67063
64540dx
64541 sx
67327
68729
68730
67311