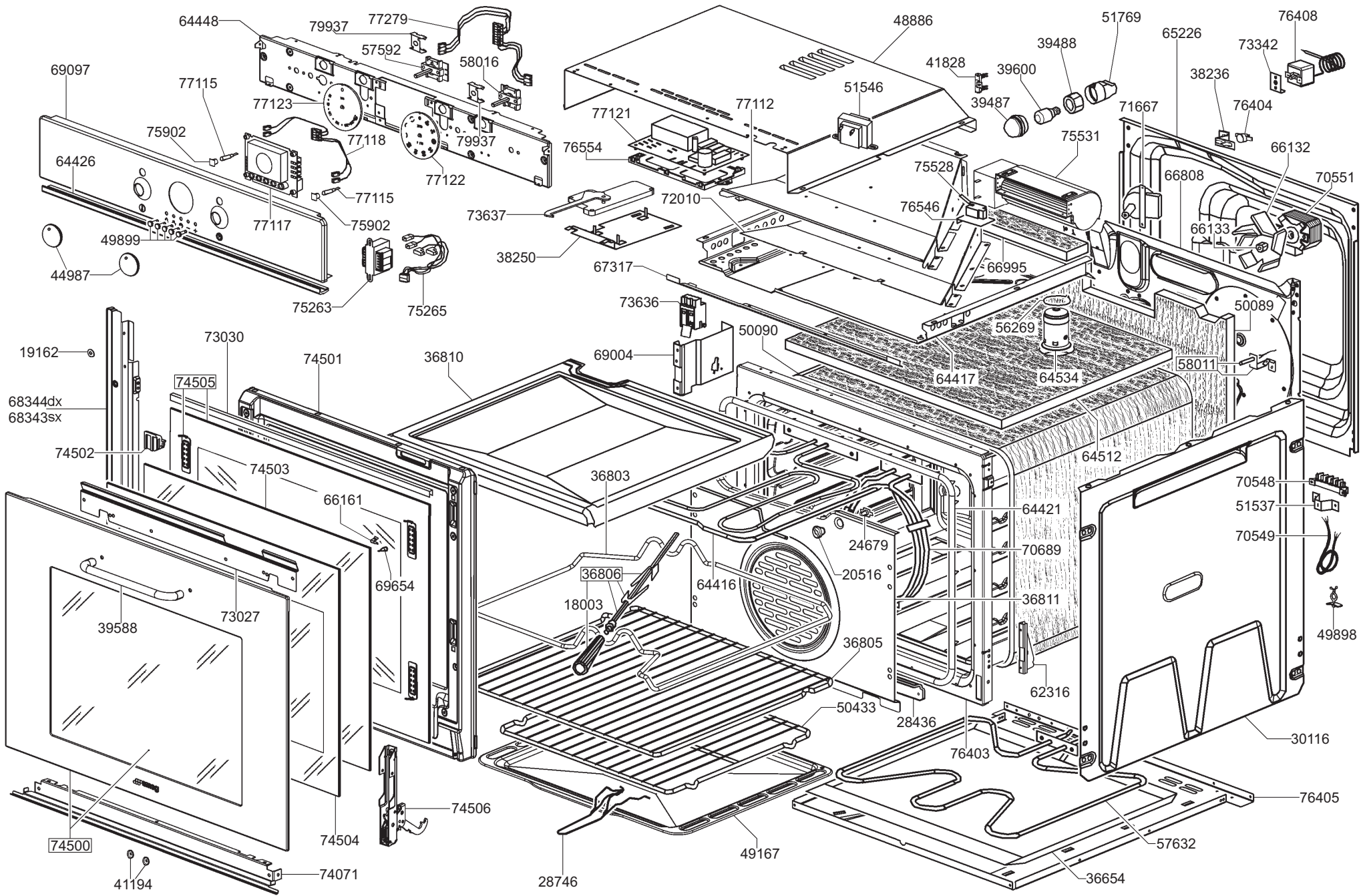
64448
79937
77279
57592
58016
69097
77115
77123
77118
79937
77122
75902
64426
77117
77115
75902
49899
44987
75263
75265
48886
51769
76408
39488
65226
73342
41828
39600
38236
51546
77112
39487
76404
77121
71667
75531
76554
66132
75528
66808
70551
72010
76546
66133
73637
38250
67317
66995
73636
50089
56269
50090
69004
64417
64534
58011
19162
73030
74501
36810
74505
68344dx
68343sx
74502
74503
64512
36803
70548
66161
64421
51537
24679
70689
70549
69654
36806
20516
64416
36811
18003
49898
39588
73027
36805
62316
50433
28436
30116
76403
74506
76405
74500
74504
57632
74071
41194
49167
36654
28746