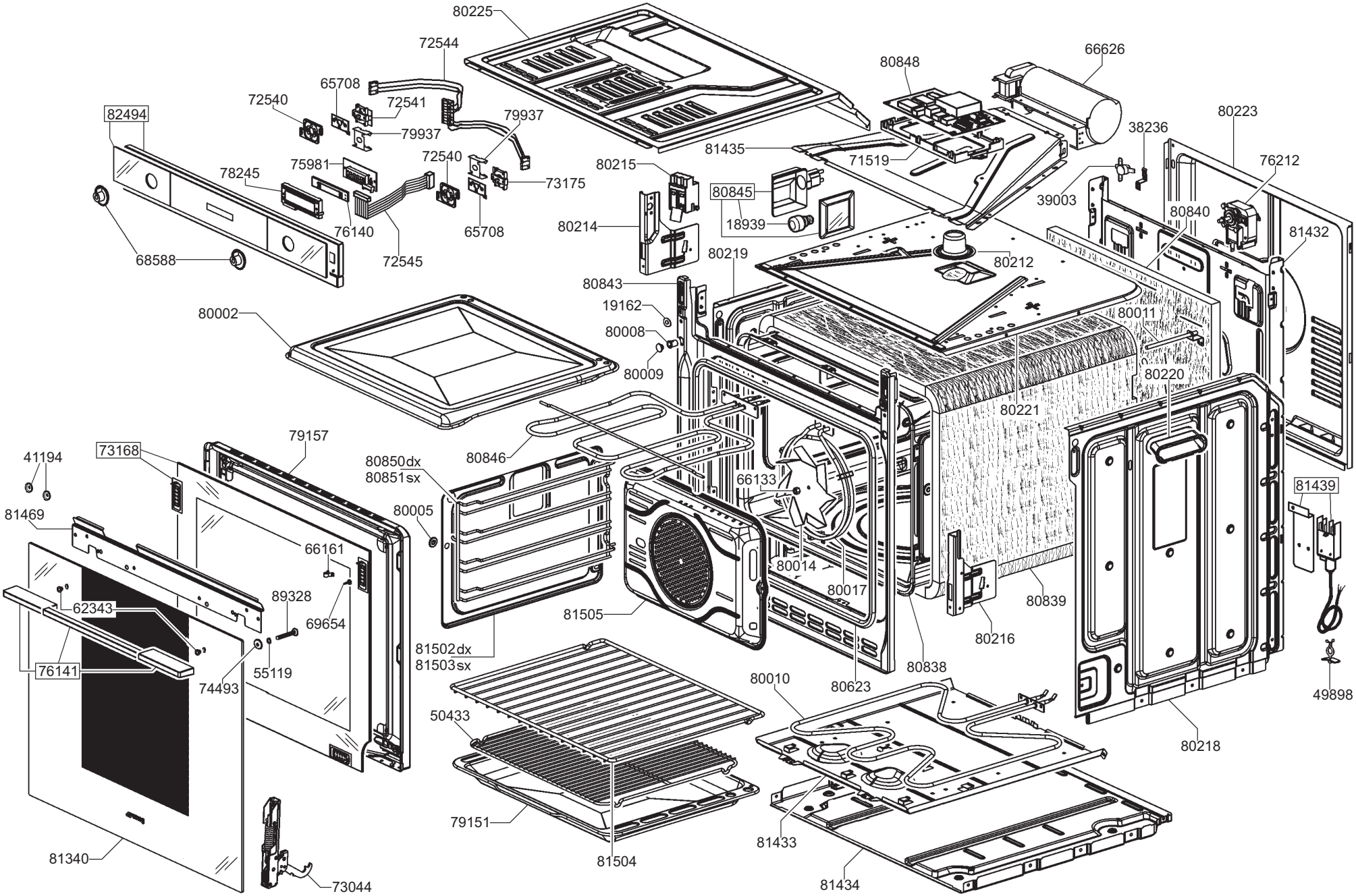
80225
72544
65708
72540
72541
79937
79937
82494
75981
72540
78245
73175
76140
65708
72545
68588
80215
80214
80845
18939
81435
71519
80848
66626
38236
80223
76212
39003
80840
81432
80219
80212
80843
19162
80008
80009
80002
80011
80220
80221
80846
80850dx
80851sx
66133
80005
81439
41194
73168
79157
81469
66161
80014
80017
80839
62343
89328
69654
81505
80216
81502dx
81503sx
76141
74493
55119
80838
80623
80010
49898
50433
80218
79151
81504
81433
81340
73044
81434