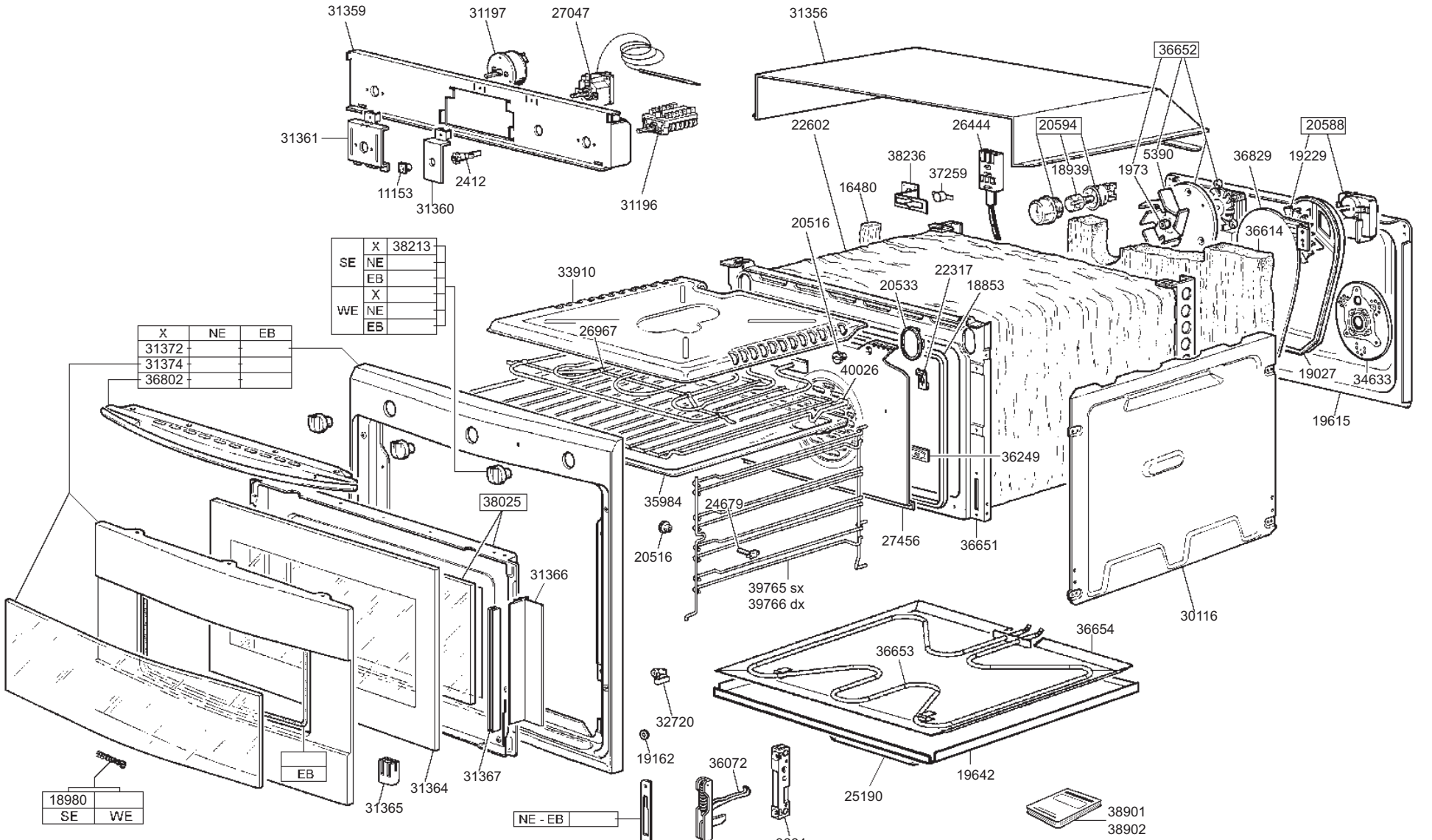
31359
31197
27047
31356
36652
31361
22602
26444
20594
20588
38236
37259
5390
36829
19229
18939
1973
16480
2412
11153
31360
31196
20516
36614
33910
22317
20533
18853
26967
40026
19027
34633
19615
36249
35984
24679
27456
36651
20516
39765 sx
39766 dx
30116
38025
31366
36654
36653
32720
19162
36072
19642
25190
31364
31367
31365
3664
38901
38902
EB
18980
SE
WE
NE - EB
X
NE
EB
31372
31374
36802
SE
WE
38213