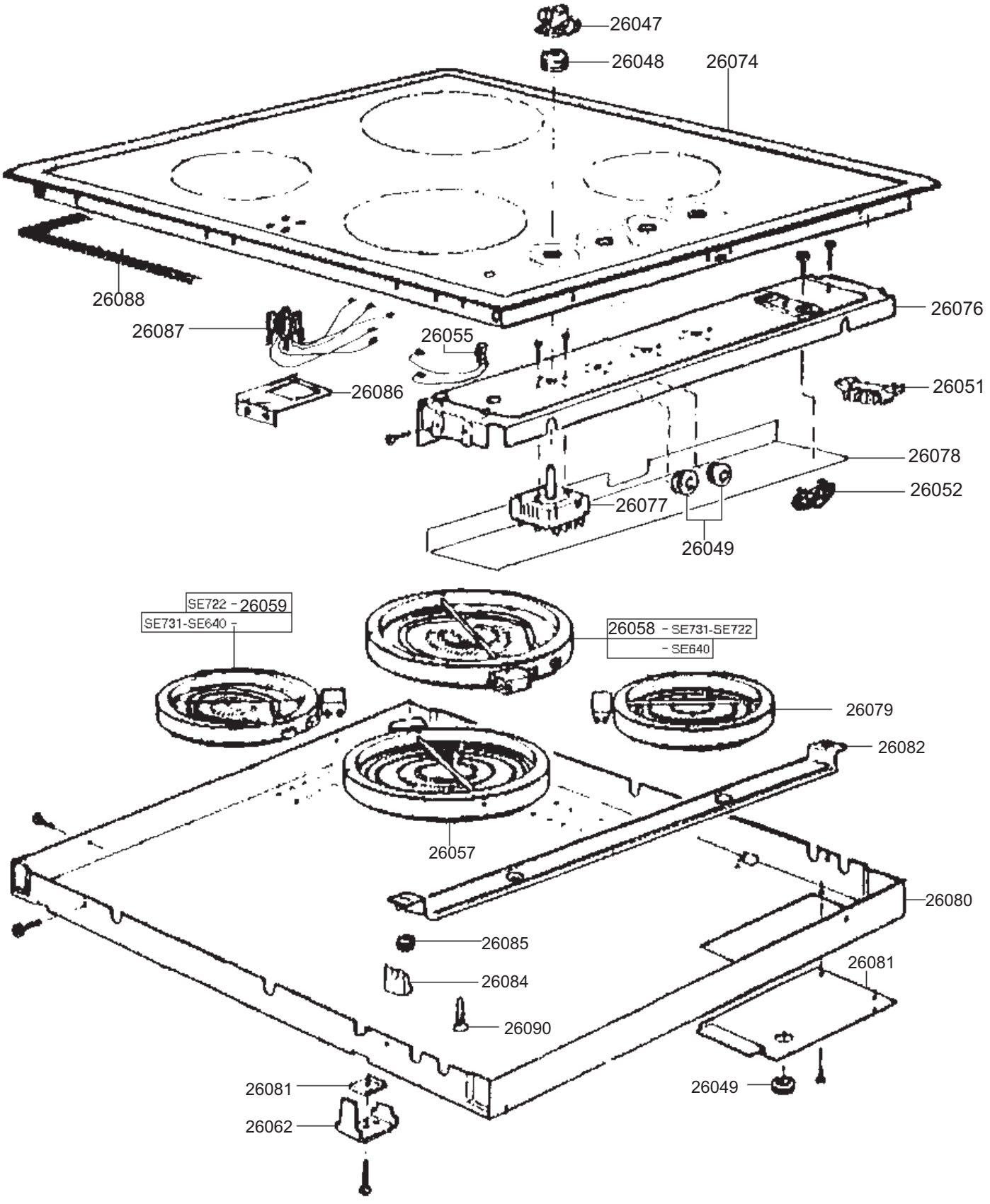
26047
26048
26074
26088
26087
26055
26086
26076
26051
26078
26052
26077
26049
SE722 - 26059
SE731-SE640 -
26058 - SE731-SE722
- SE640
26079
26082
26057
26080
26085
26084
26081
26090
26081
26062
26049