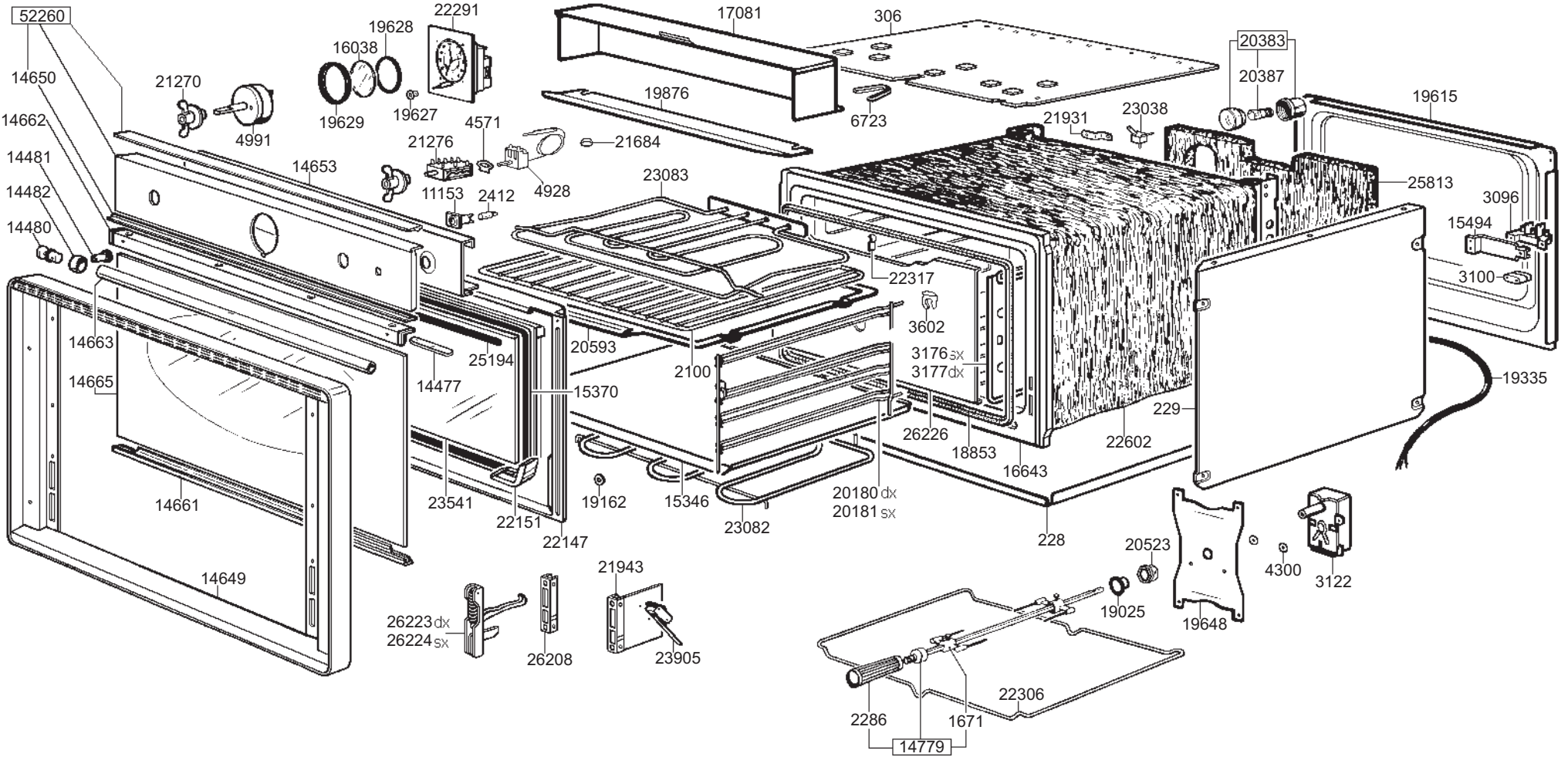
52260
14650
14662
14481
14482
14480
14663
14665
14661
14649
21270
4991
19628
16038
19629
19627
22291
14653
21276
11153
2412
4571
4928
21684
19876
17081
306
6723
23083
20593
25194
14477
15370
2100
22317
3602
3176 sx
3177 dx
20383
20387
19615
21931
23038
25813
3096
15494
3100
19335
229
22602
26226
18853
16643
228
23541
22151
22147
19162
15346
23082
20180 dx
20181 sx
21943
23905
26223 dx
26224 sx
26208
20523
19025
19648
4300
3122
22306
2286
1671
14779