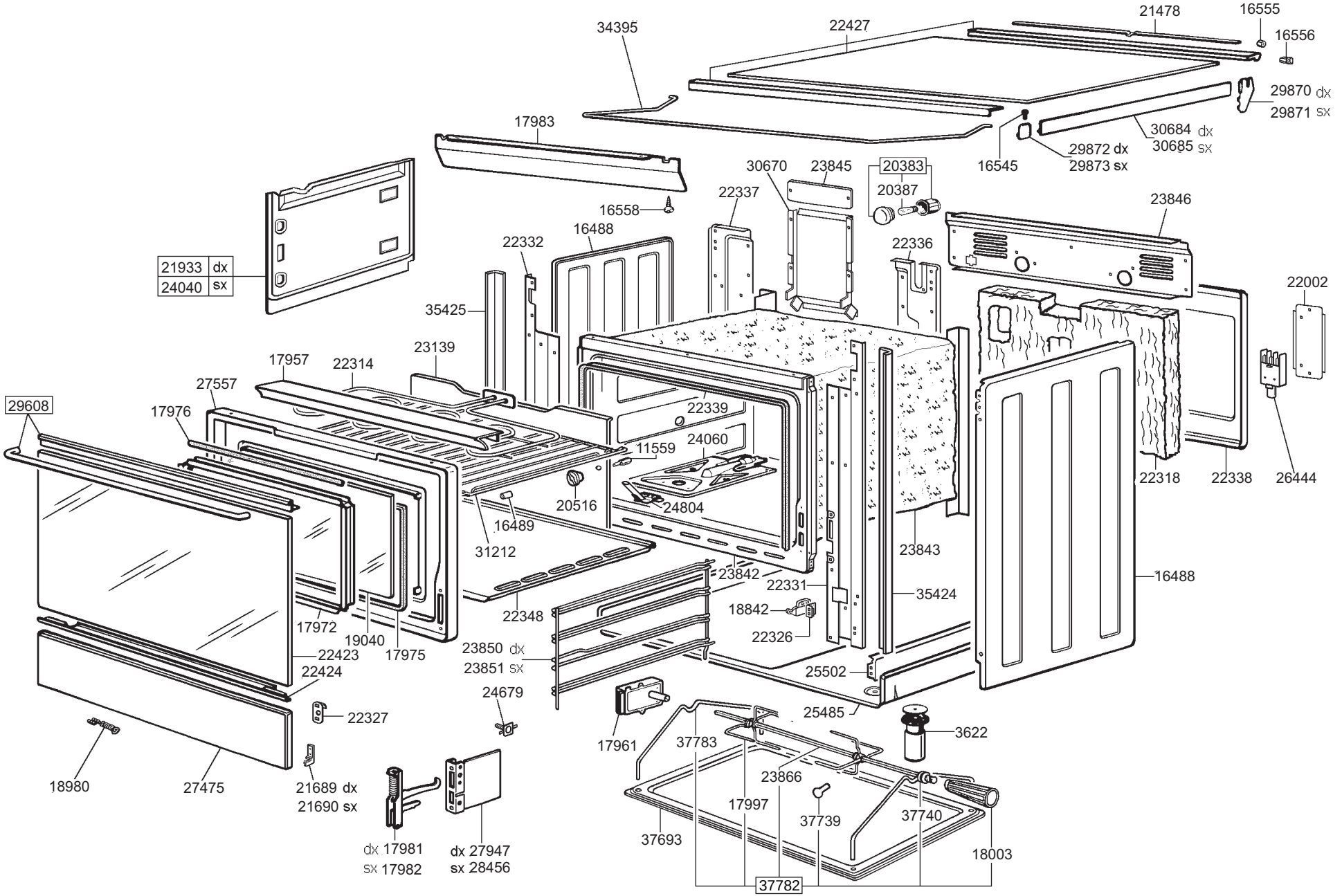
34395
22427
21478
16555
16556
29870 dx
29871 sx
17983
30684 dx
30685 sx
29872 dx
29873 sx
16545
30670
23845
20383
20387
22337
16558
23846
16488
22332
22336
21933 dx
24040 sx
22002
35425
23139
17957
22314
27557
29608
17976
22339
11559
24060
22318
22338
26444
20516
24804
16489
31212
23843
23842
22331
16488
35424
18842
22348
22326
17972
19040
17975
22423
23850 dx
23851 sx
22424
25502
24679
22327
25485
3622
17961
37783
23866
18980
27475
21689 dx
21690 sx
17997
37739
37740
37693
18003
dx 17981
sx 17982
dx 27947
sx 28456
37782

Ø	G.P.L.	GAS Ø	MET.	NOZZLE
0.51	22351	0.77	7410	AUS
0.53	24423	0.93	6895	SRP
0.62	6880	1.28	6894	RPD
0.85	6879	1.42	24812	URP
1.06	23749	1.61	23745	FORNO