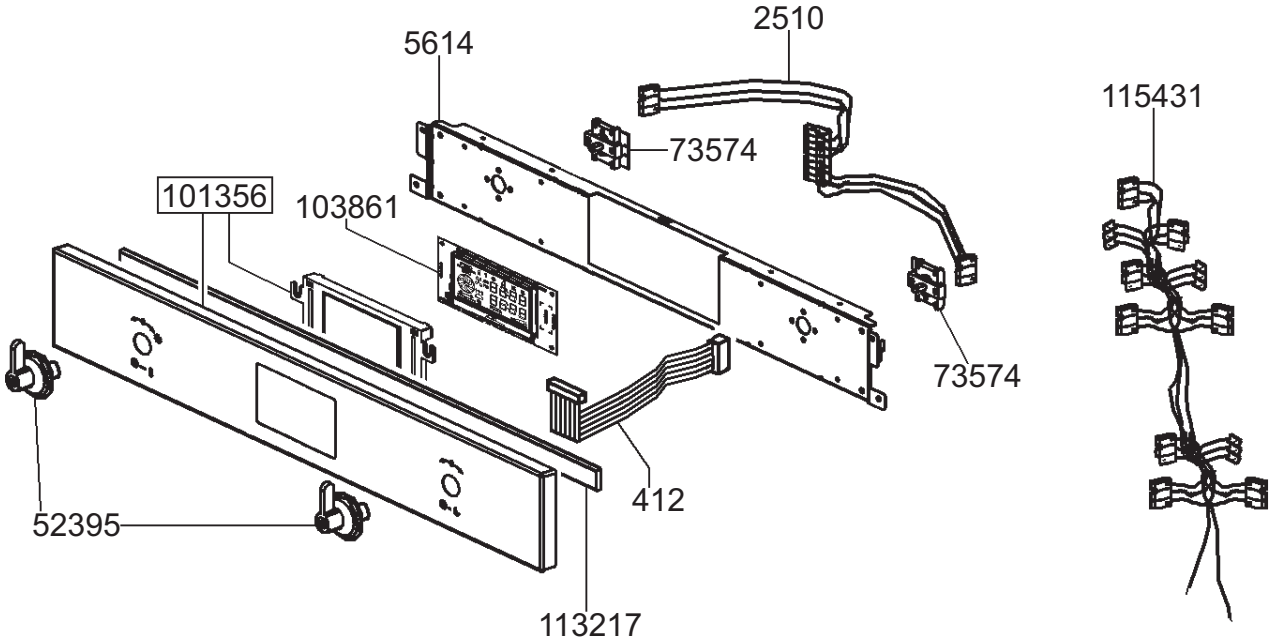
5614
2510
115431
73574
101356
103861
73574
412
52395
113217

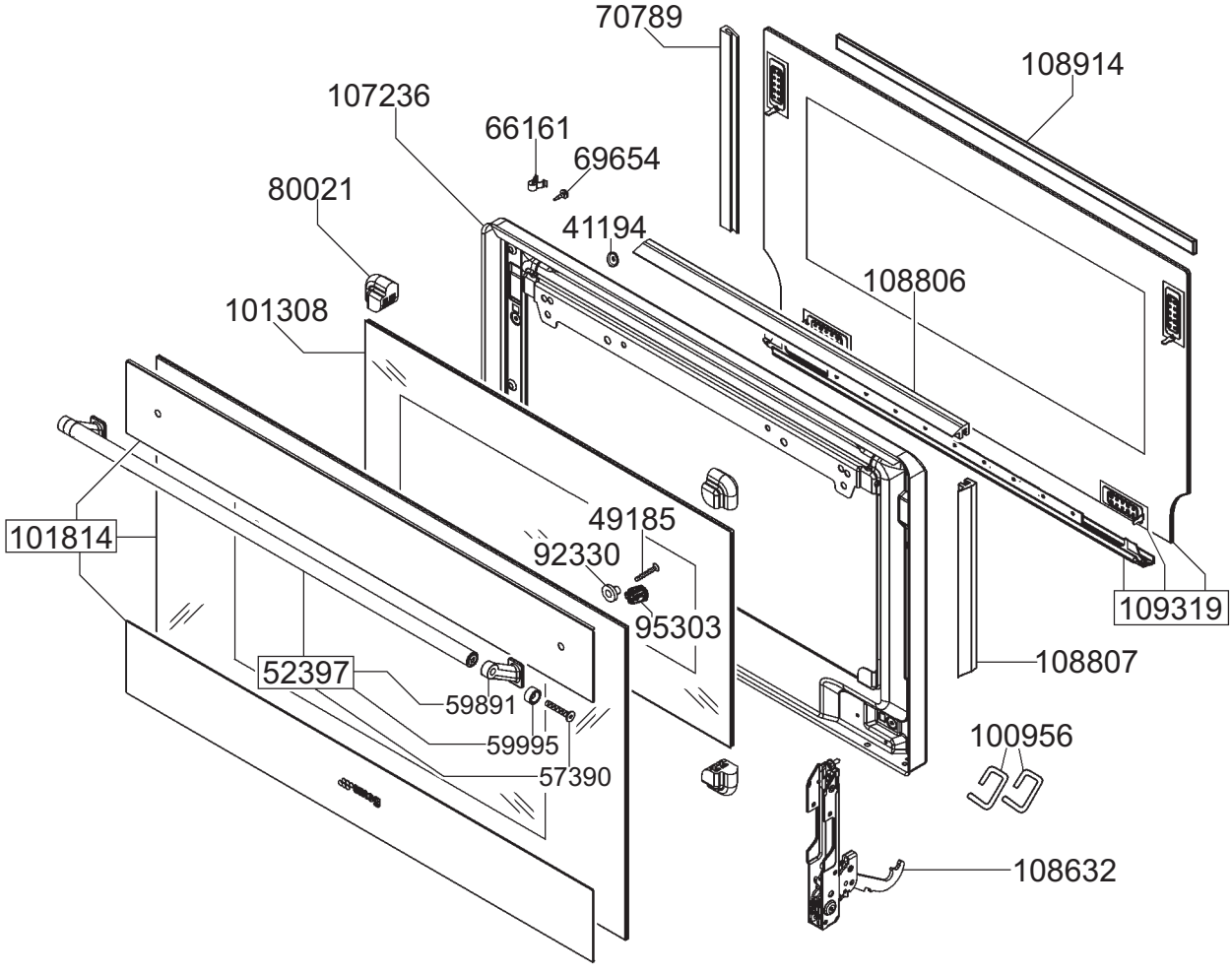
70789
108914
107236
66161
69654
80021
41194
108806
101308
101814
49185
92330
95303
109319
108807
52397
59891
59995
57390
100956
108632

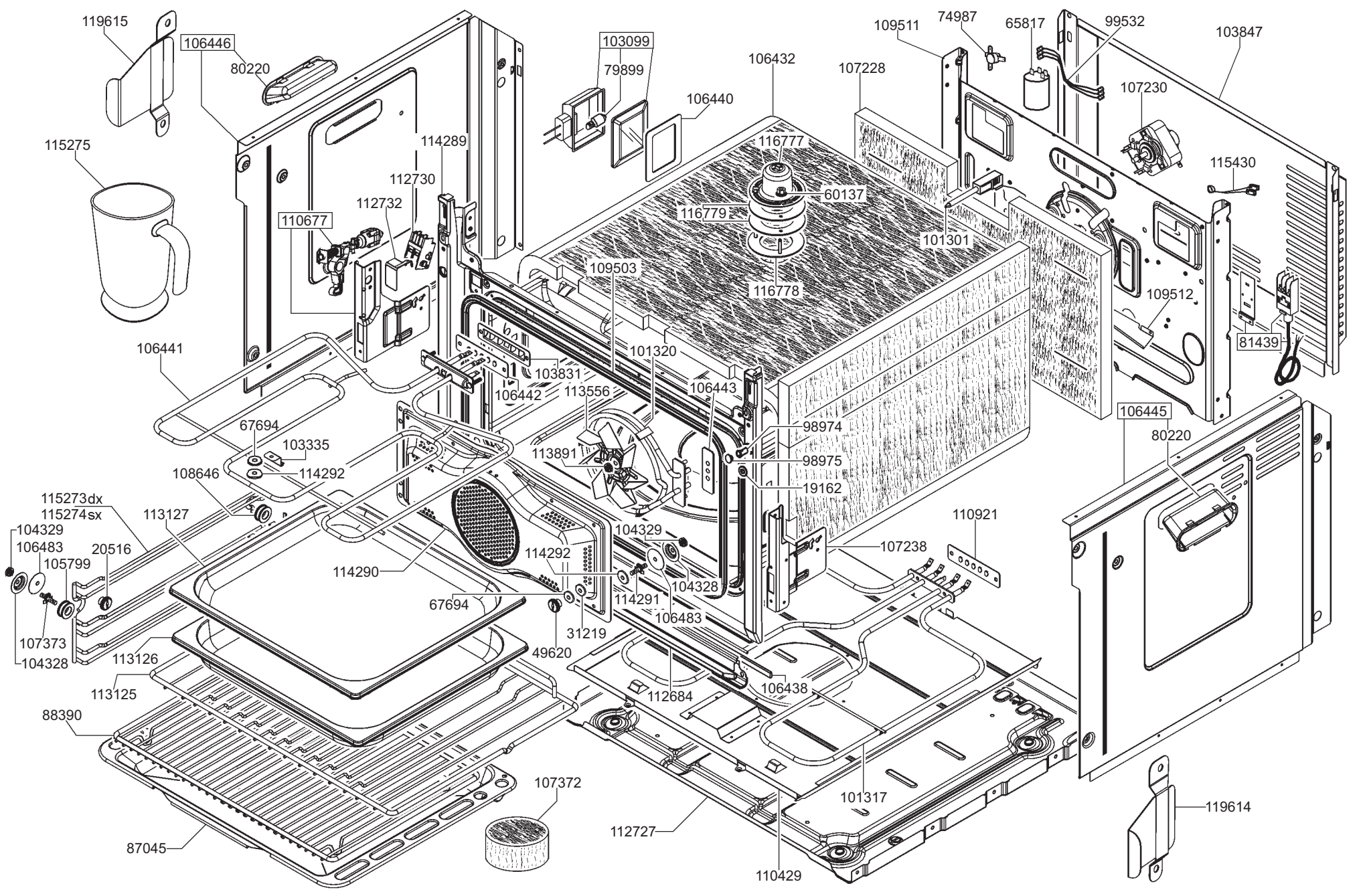
119615
106446
80220
103099
79899
106440
106432
107228
109511
74987
65817
99532
103847
107230
115275
114289
116777
60137
112730
112732
110677
116779
101301
115430
109503
116778
109512
81439
106441
101320
103831
106442
113556
106443
106445
80220
67694
103335
98974
113891
98975
108646
114292
19162
115273dx
115274sx
113127
110921
104329
106483
20516
105799
104329
107238
114292
114290
104328
114291
67694
106483
31219
107373
104328
49620
113126
113125
112684
106438
88390
107372
101317
119614
112727
87045
110429

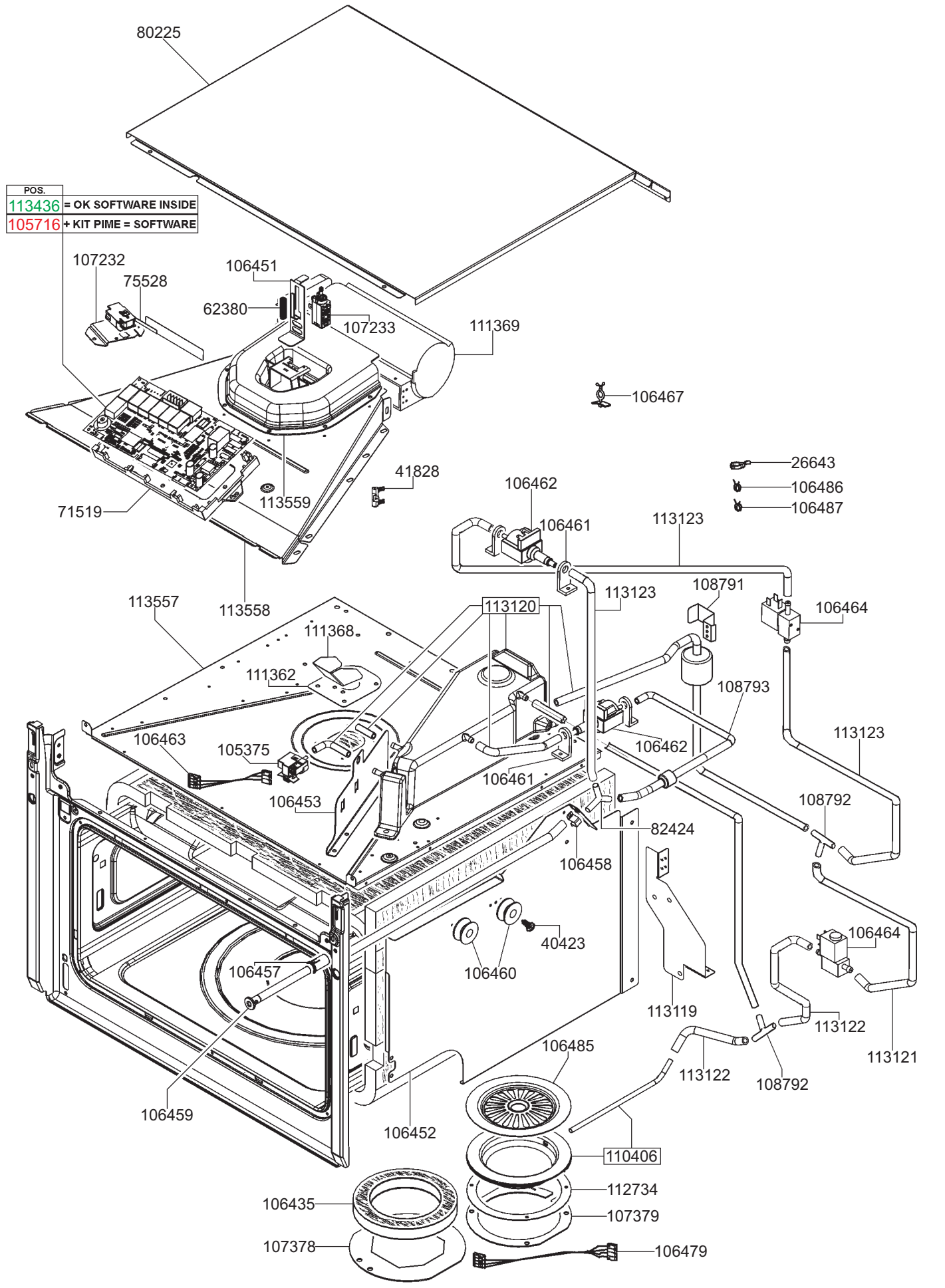
POS.
113436 = OK SOFTWARE INSIDE
105716 + KIT PIME = SOFTWARE
80225
107232
75528
106451
62380
107233
111369
106467
26643
106486
106487
41828
106462
106461
113123
71519
113559
113557
113558
113120
113123
108791
106464
111368
111362
108793
106463
105375
106462
113123
106461
106453
108792
82424
106458
40423
106464
106457
106460
113119
113122
106485
113122
108792
113121
106459
106452
110406
112734
106435
107379
107378
106479