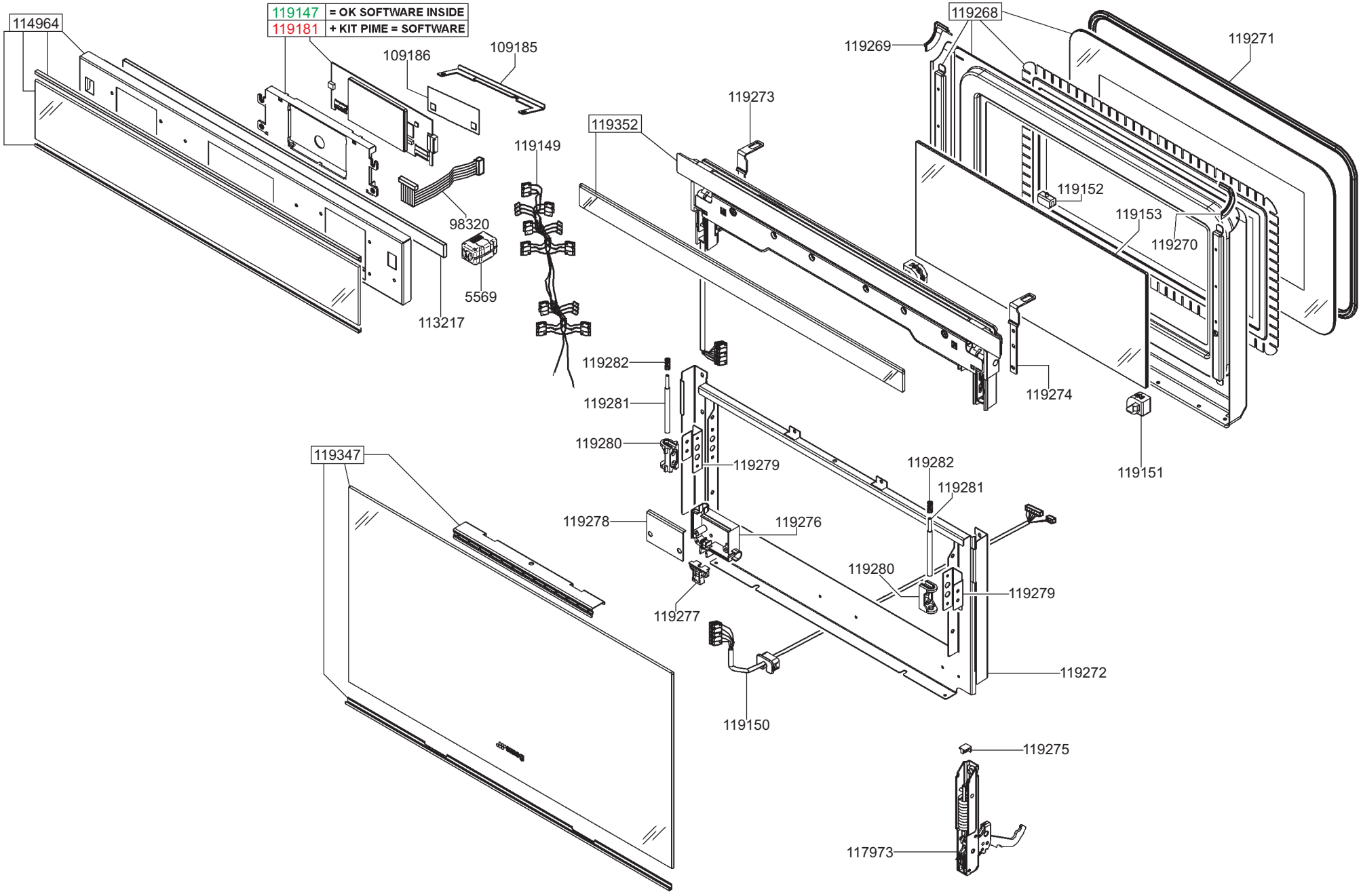
119147 = OK SOFTWARE INSIDE
119181 + KIT PIME = SOFTWARE
114964
109186
109185
119268
119269
119271
119273
119352
119149
119152
119153
119270
98320
5569
113217
119282
119281
119280
119279
119274
119151
119347
119282
119281
119278
119276
119280
119279
119277
119272
119150
119275
117973

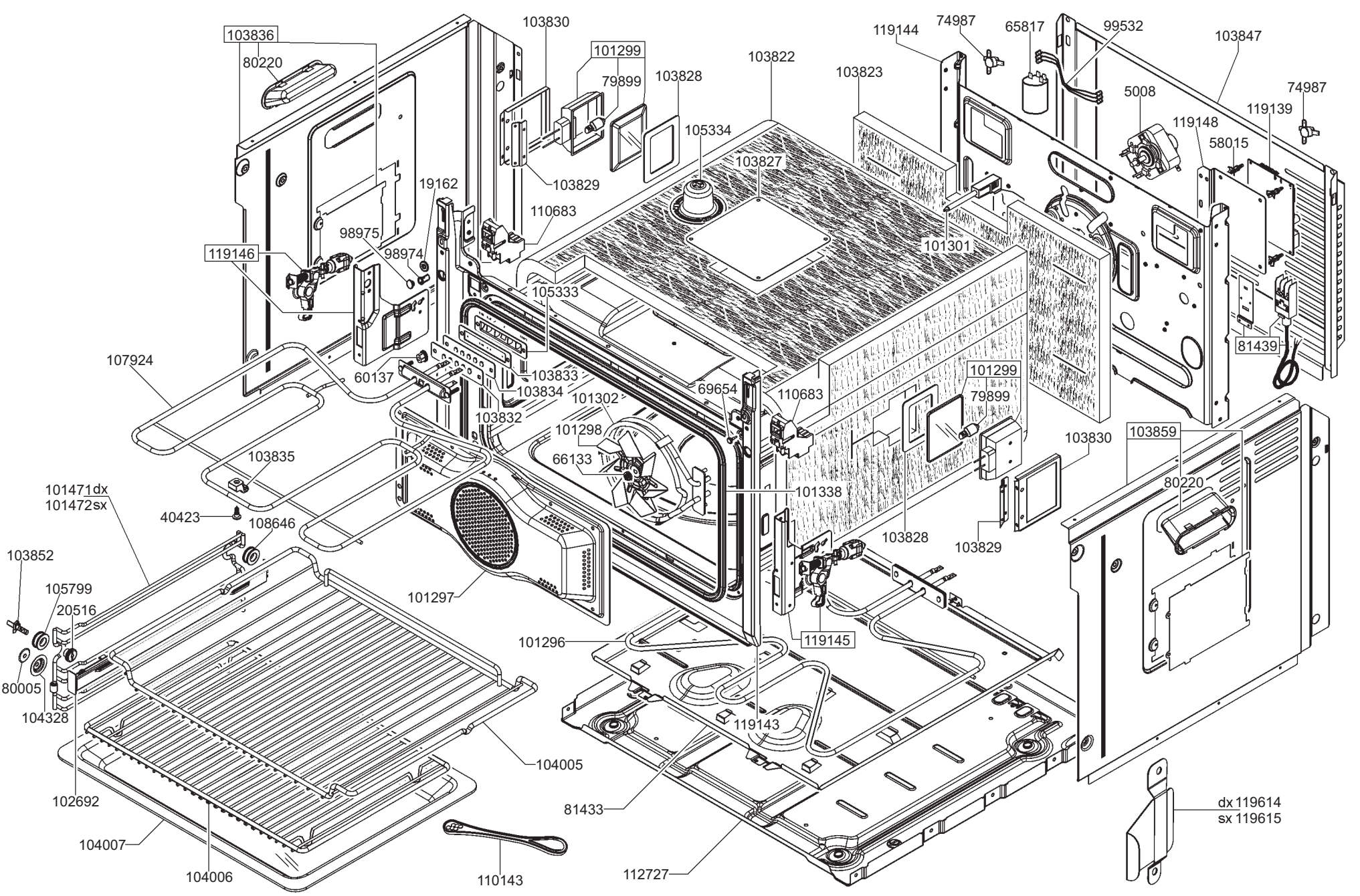
103836
80220
103830
101299
79899
103828
103822
103823
119144
74987
65817
99532
103847
5008
74987
119139
119148
58015
105334
103827
103829
19162
110683
98975
98974
119146
101301
105333
81439
107924
60137
103833
103834
101302
69654
110683
101299
79899
103832
101298
66133
103830
103859
103835
101338
80220
101471dx
101472sx
40423
108646
103828
103829
103852
105799
20516
101297
101296
119145
80005
104328
119143
104005
102692
81433
dx 119614
sx 119615
104007
104006
110143
112727

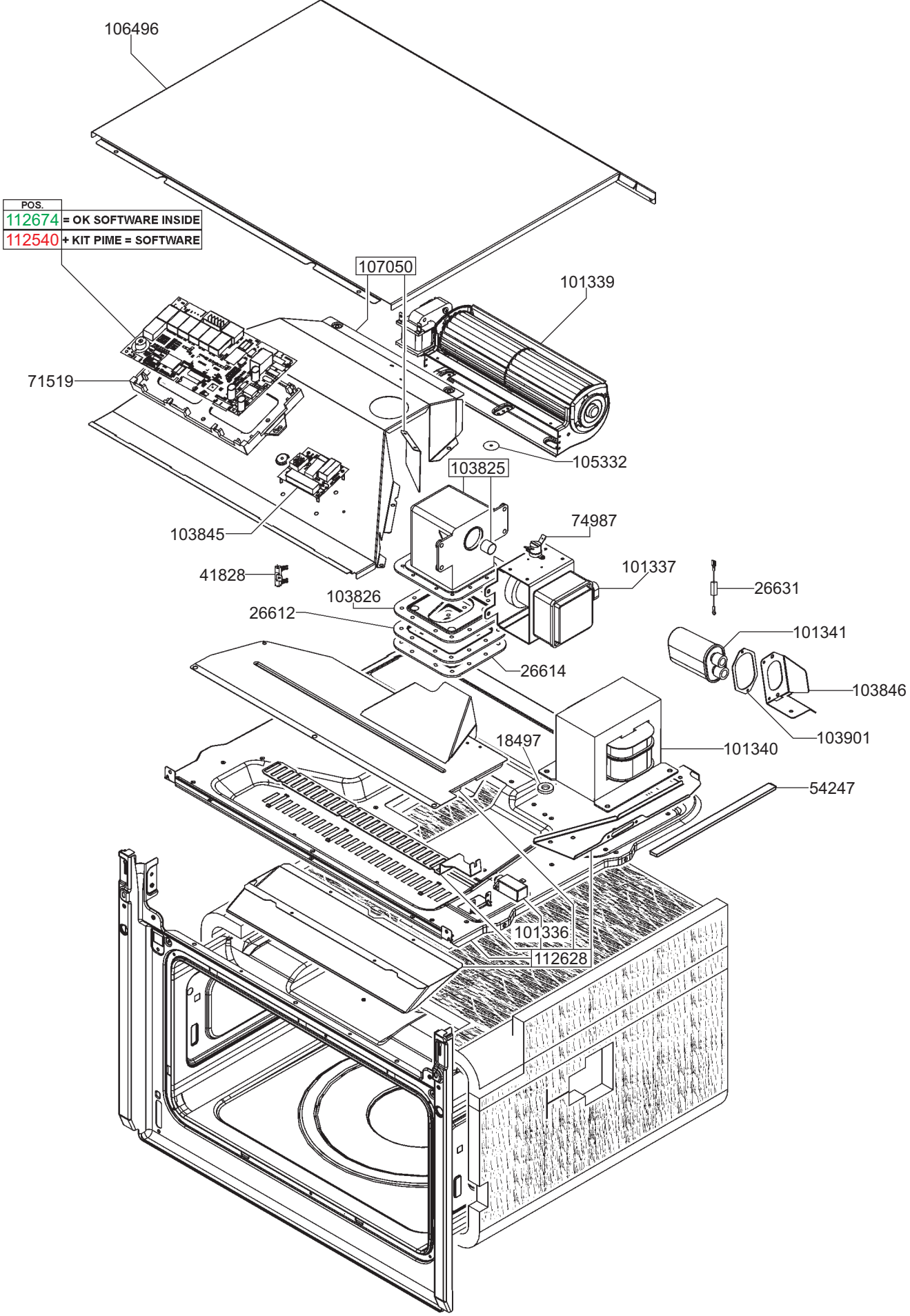
106496
POS.
112674 = OK SOFTWARE INSIDE
112540 + KIT PIME = SOFTWARE
107050
101339
71519
105332
103825
74987
103845
41828
101337
26631
103826
26612
101341
26614
103846
103901
18497
101340
54247
101336
112628