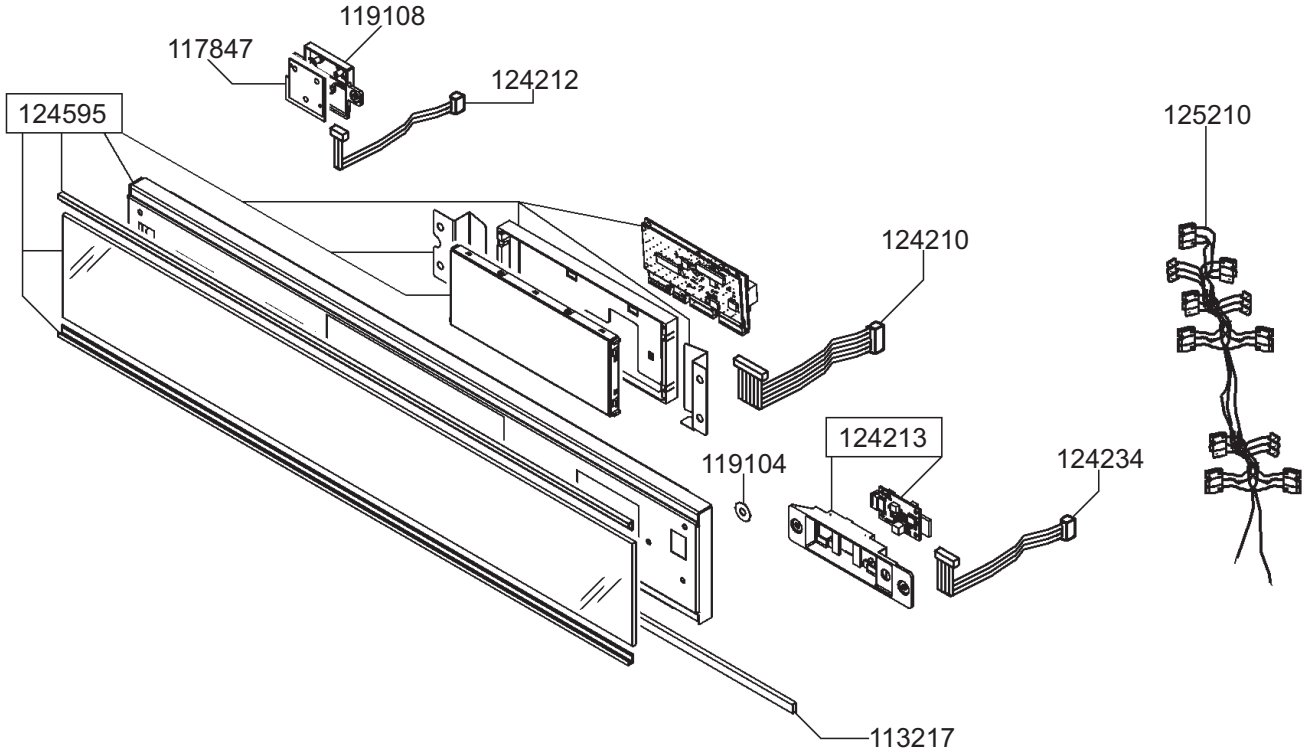
119108
117847
124212
124595
125210
124210
124213
119104
124234
113217

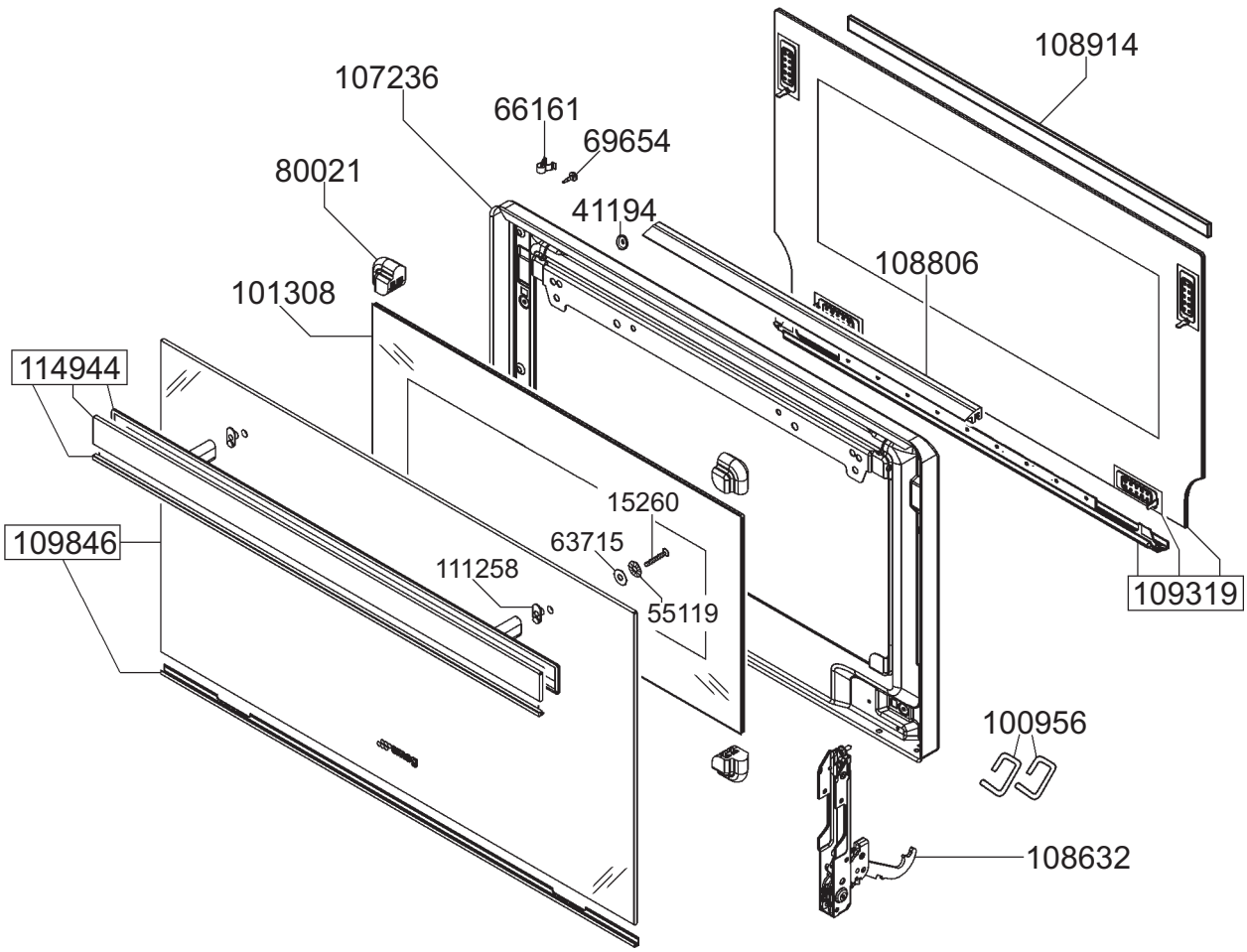
108914
107236
66161
69654
80021
41194
108806
101308
114944
15260
63715
109846
111258
55119
109319
100956
108632

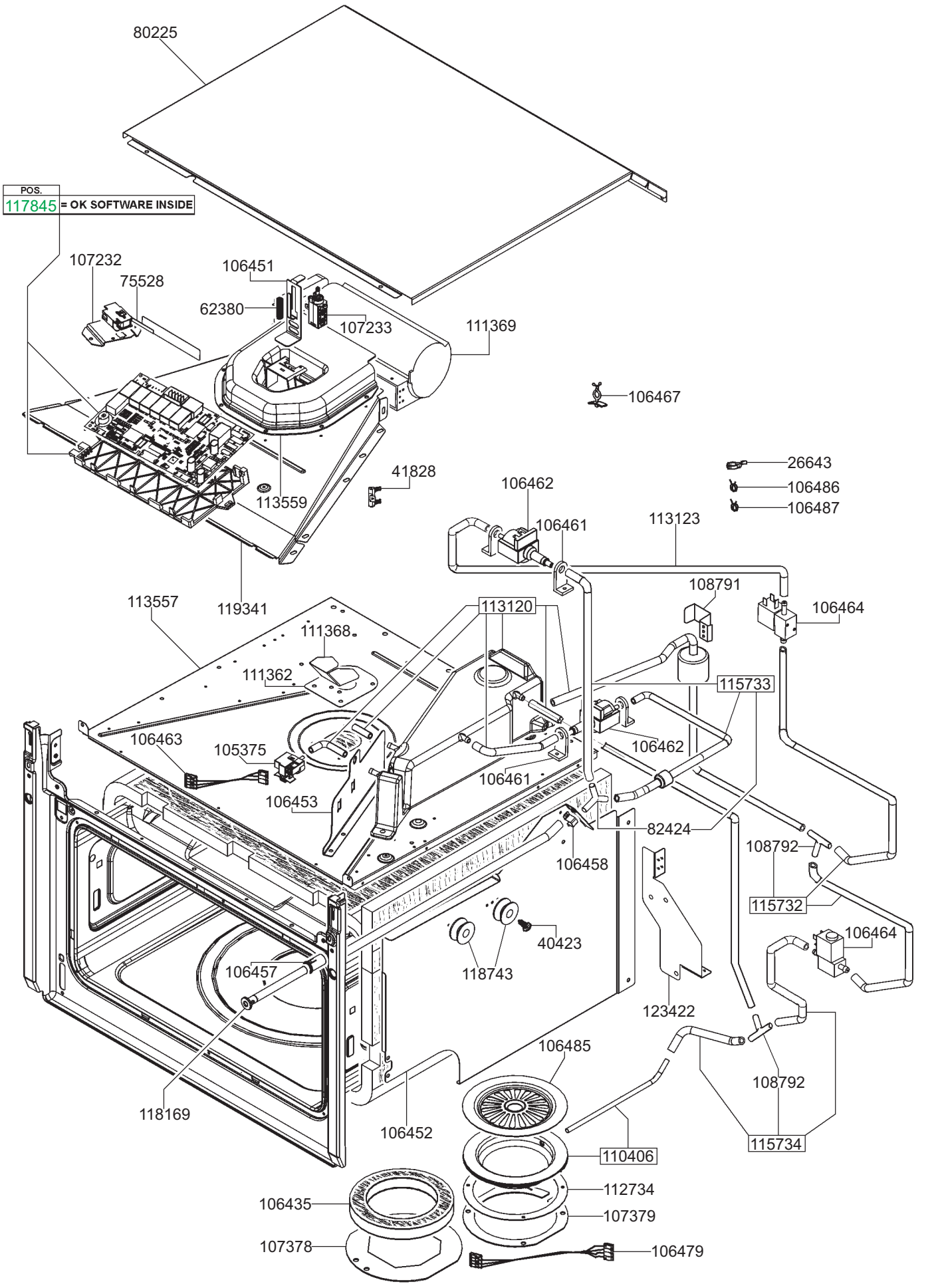
80225
POS.
117845 = OK SOFTWARE INSIDE
107232
75528
106451
62380
107233
111369
106467
26643
106486
106487
41828
106462
113559
106461
113123
108791
106464
113557
119341
113120
111368
111362
115733
106463
105375
106462
106461
106453
82424
108792
106458
115732
40423
106464
106457
118743
123422
106485
108792
118169
106452
110406
115734
112734
106435
107379
107378
106479

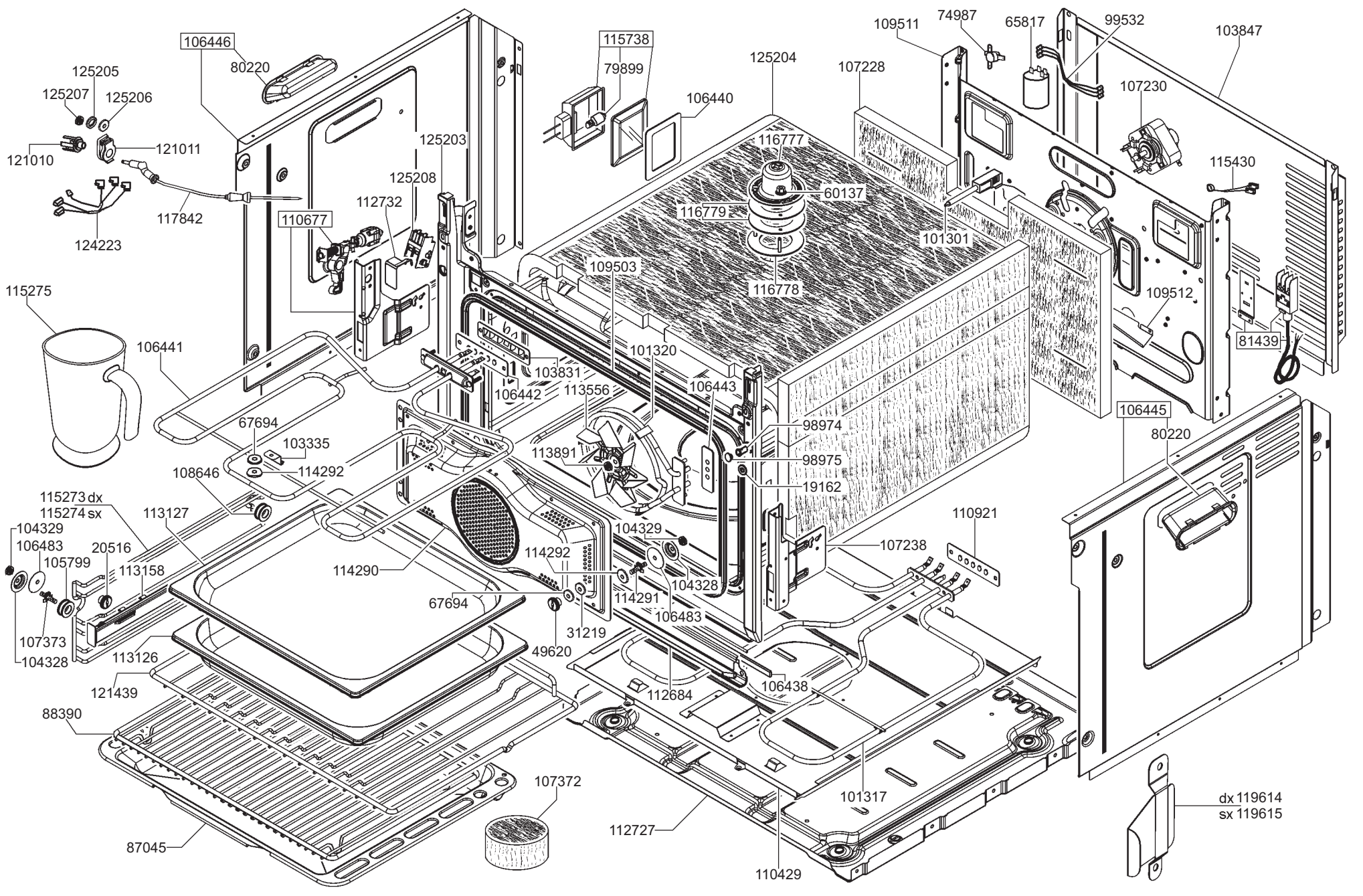
106446
80220
125205
125207
125206
121010
121011
124223
117842
110677
112732
125208
125203
115738
79899
106440
125204
107228
109511
74987
65817
99532
103847
107230
115430
116777
60137
116779
101301
116778
109503
109512
81439
115275
106441
101320
103831
106442
113556
106443
98974
98975
19162
106445
80220
67694
103335
114292
113891
108646
115273 dx
115274 sx
113127
104329
106483
105799
20516
113158
114290
114292
104329
104328
114291
106483
107238
110921
67694
31219
49620
107373
104328
113126
121439
88390
112684
106438
101317
107372
112727
110429
87045
dx 119614
sx 119615