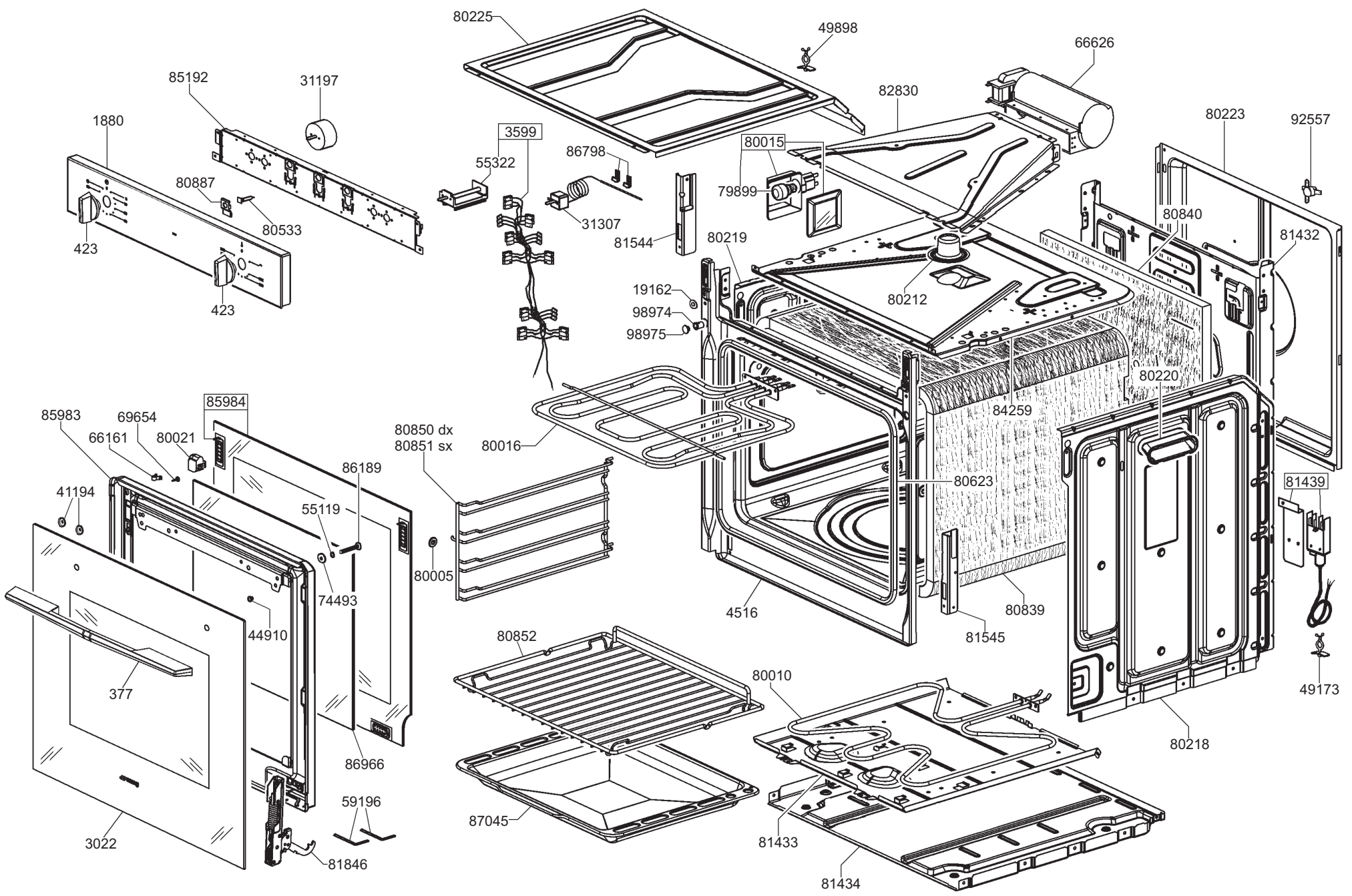
80225
49898
66626
82830
80223
92557
85192
31197
1880
3599
55322
86798
80015
79899
80840
81432
80887
80533
423
423
31307
81544
80219
80212
19162
98974
98975
80220
84259
85984
85983
69654
66161
80021
86189
80850 dx
80851 sx
80016
80623
81439
41194
55119
80005
74493
44910
4516
80839
81545
377
80852
80010
49173
86966
80218
87045
81433
59196
3022
81846
81434