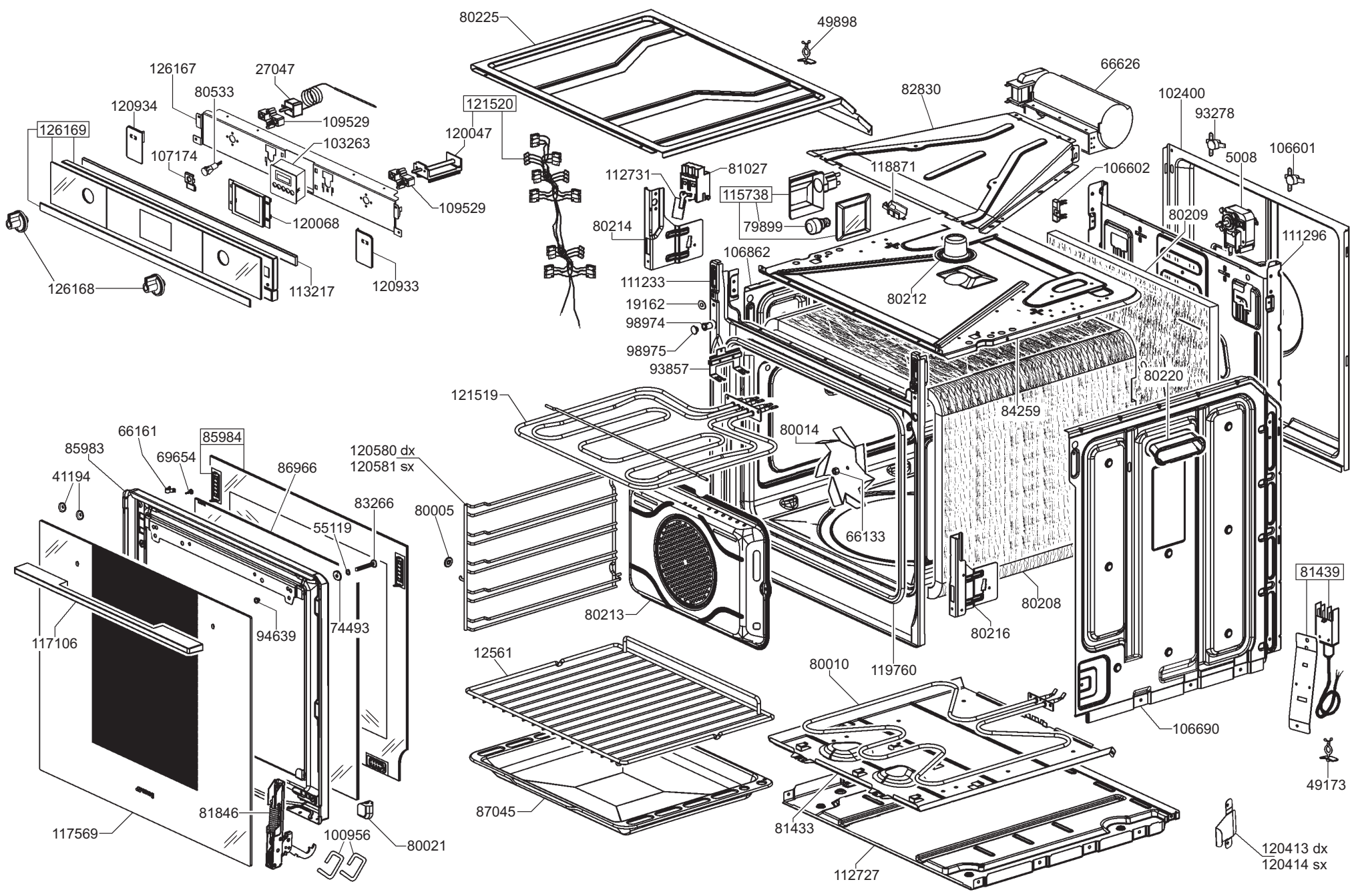
80225
49898
126167
27047
80533
120934
109529
126169
103263
107174
120047
121520
109529
120068
126168
113217
120933
66626
82830
102400
93278
106601
5008
112731
81027
118871
106602
115738
79899
80214
80209
111296
106862
111233
80212
19162
98974
98975
93857
80220
121519
84259
80014
66161
85984
85983
69654
86966
120580 dx
120581 sx
41194
83266
80005
55119
66133
81439
80208
80213
80216
117106
94639
74493
12561
80010
119760
106690
49173
87045
81846
81433
117569
100956
80021
112727
120413 dx
120414 sx