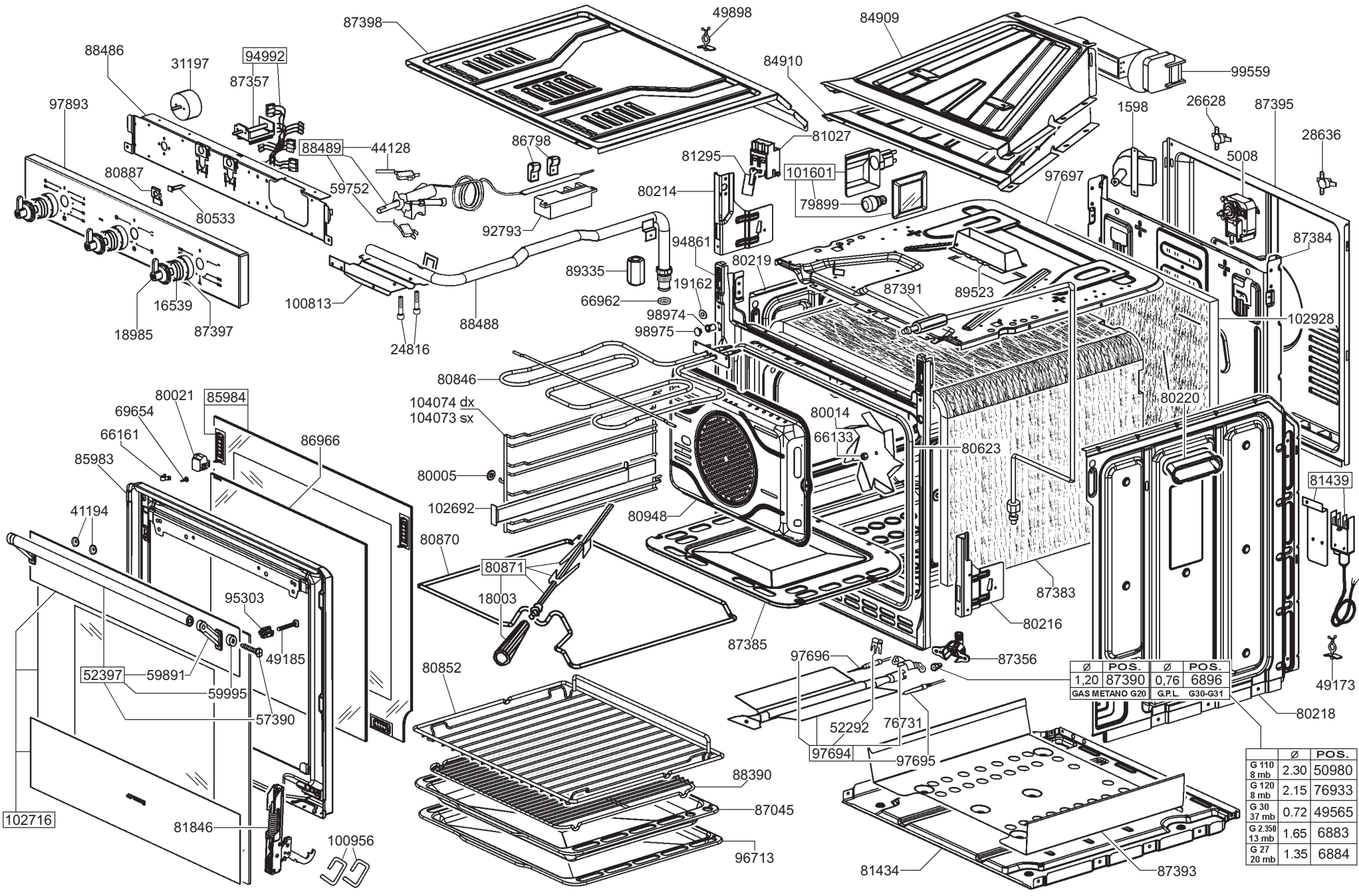
87398
49898
84909
84910
99559
88486
31197
94992
87357
97893
1598
26628
87395
28636
5008
88489
44128
86798
81027
81295
101601
79899
80887
59752
80533
80214
97697
92793
94861
87384
89335
80219
19162
87391
89523
66962
98974
98975
102928
100813
88488
24816
16539
18985
87397
80846
80021
85984
69654
104074 dx
104073 sx
66161
86966
80014
66133
80623
85983
80220
80005
81439
41194
102692
80948
80870
80871
18003
87383
80216
87385
87356
97696
95303
49185
52397
59891
59995
57390
80852
52292
76731
97694
97695
80218
49173
88390
87045
96713
102716
81846
100956
81434
87393
Ø
POS.
1,20
87390
0,76
6896
GAS METANO G20
G.P.L.
G30-G31
Ø
POS.
G 110 8 mb
2.30
50980
G 120 8 mb
2.15
76933
G 30 37 mb
0.72
49565
G 2.350 13 mb
1.65
6883
G 27 20 mb
1.35
6884