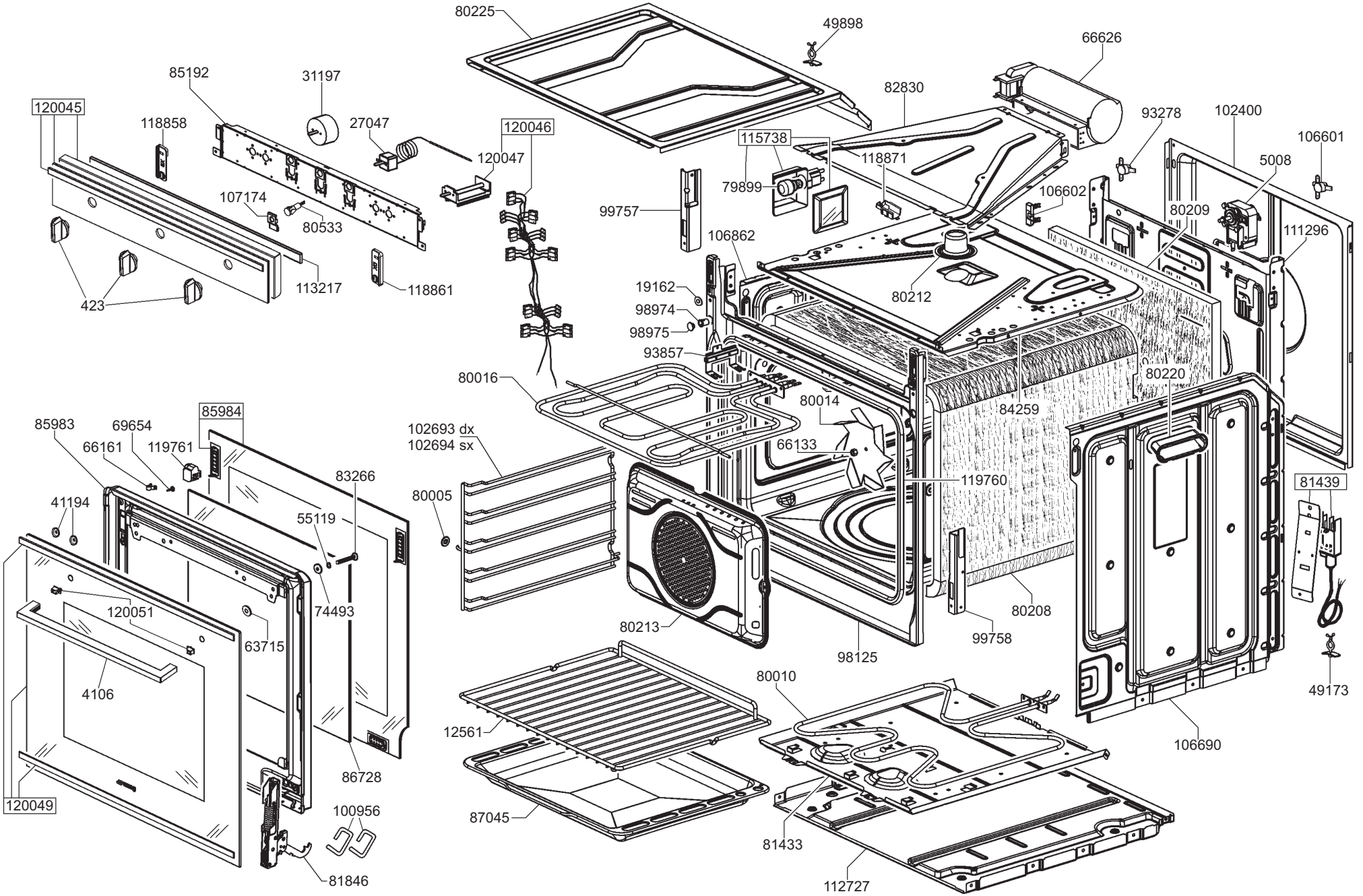
80225
49898
66626
85192
31197
82830
93278
102400
106601
120045
118858
27047
120046
115738
118871
5008
120047
79899
106602
80209
107174
80533
99757
106862
111296
80212
19162
98974
98975
93857
80016
80220
80014
84259
85983
69654
85984
66161
119761
102693 dx
102694 sx
66133
83266
119760
81439
80005
41194
55119
80208
120051
74493
63715
80213
99758
98125
49173
4106
80010
12561
106690
86728
120049
100956
87045
81433
81846
112727
423
113217
118861