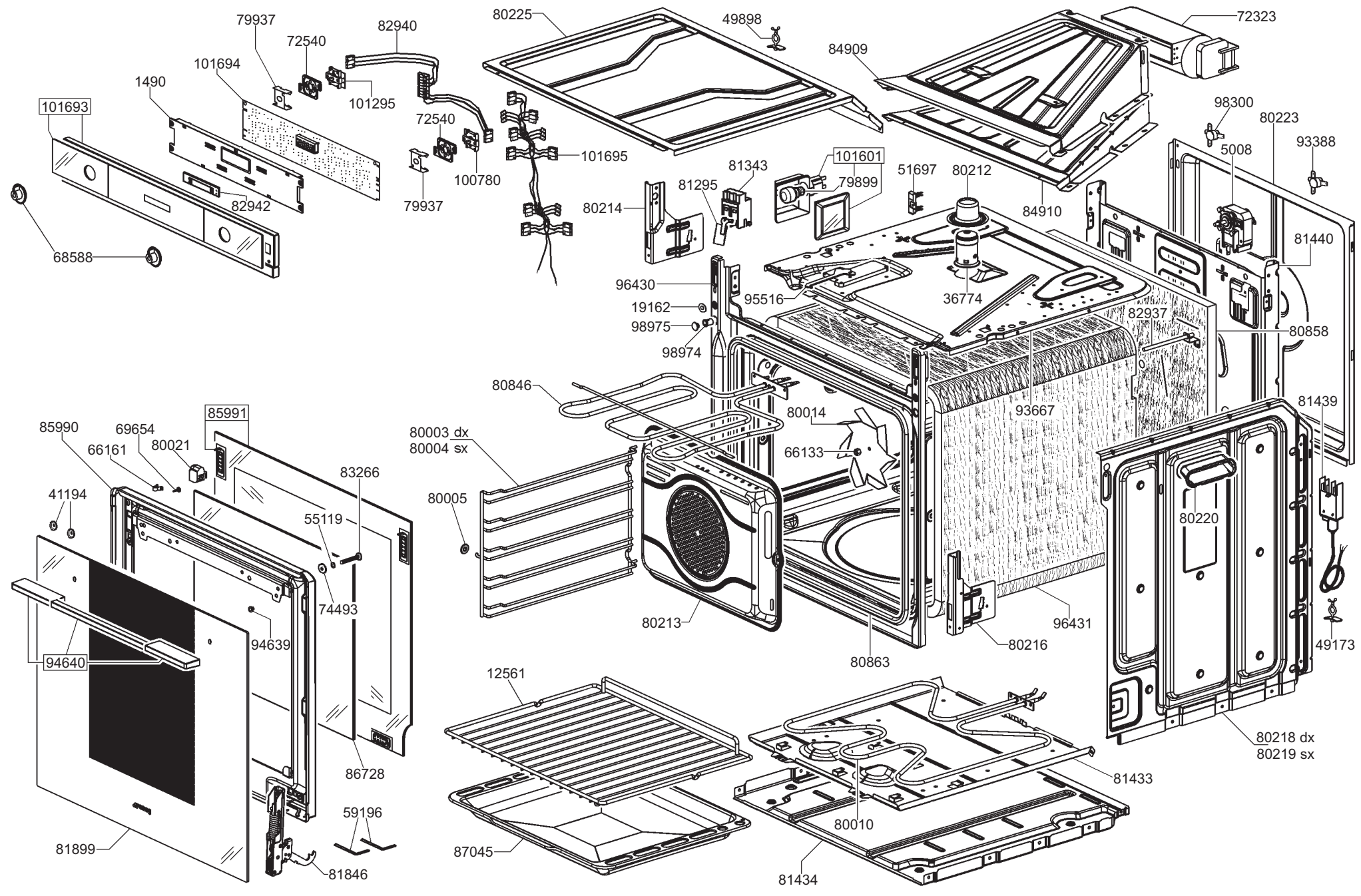
79937
72540
82940
101694
1490
101295
72540
101693
100780
79937
82942
68588
80225
49898
72323
84909
101695
98300
80223
93388
5008
81343
101601
79899
51697
80212
81295
80214
84910
81440
96430
95516
36774
19162
98975
98974
82937
80858
80846
80014
93667
81439
85990
69654
85991
66161
80021
80003 dx
80004 sx
66133
83266
41194
55119
80005
80220
74493
94639
94640
80213
96431
80216
80863
49173
12561
81433
80218 dx
80219 sx
86728
59196
80010
87045
81434
81899
81846