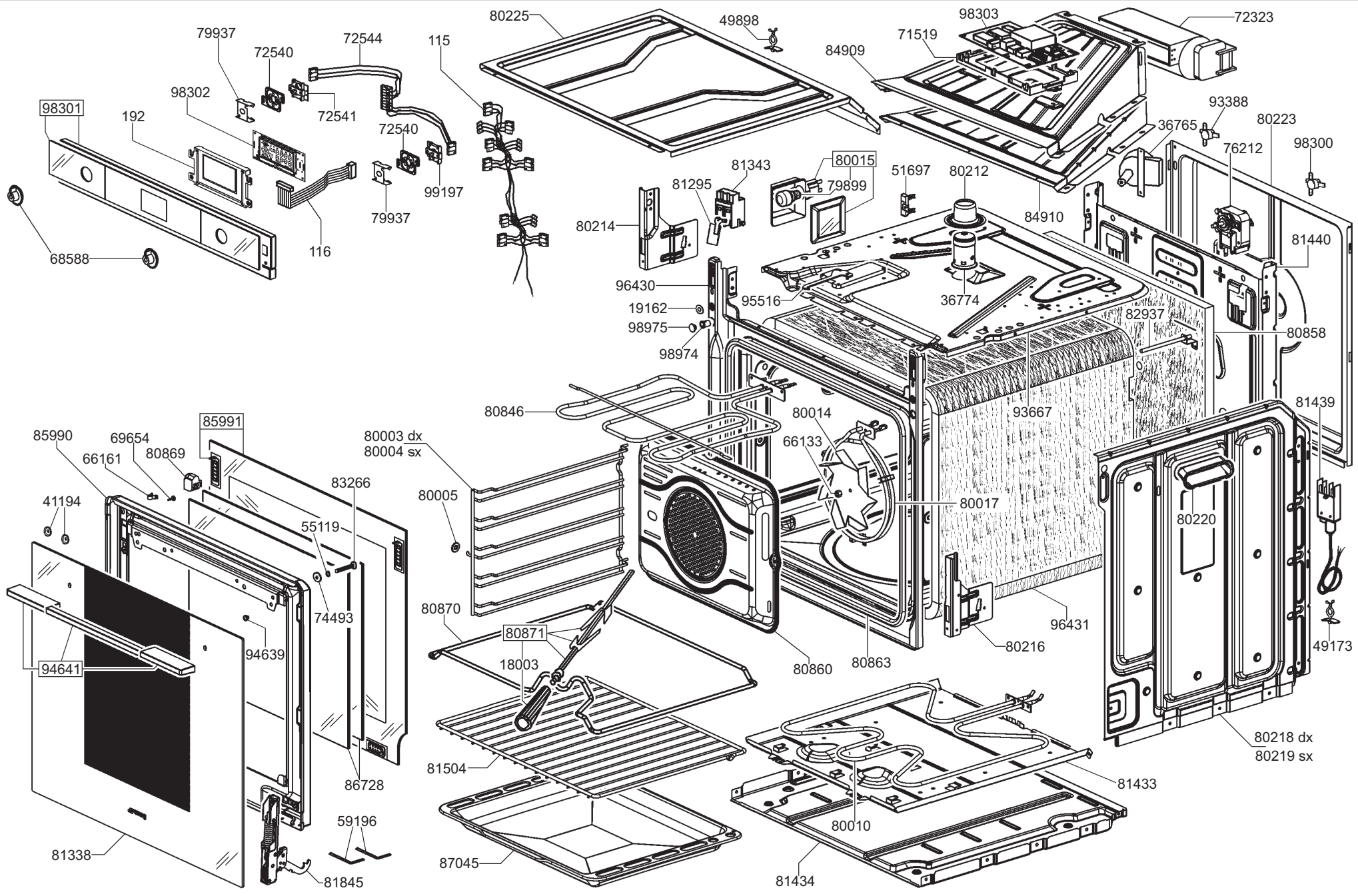
80225
49898
98303
72323
71519
84909
79937
72540
72544
115
98302
72541
72540
98301
192
99197
79937
116
68588
93388
80223
36765
76212
98300
81343
80015
79899
81295
51697
80212
80214
84910
81440
96430
95516
36774
19162
98975
98974
82937
80858
80846
80014
66133
93667
81439
85990
69654
66161
80869
85991
80003 dx
80004 sx
83266
80005
80017
80220
41194
55119
74493
80870
80871
18003
80216
96431
49173
94639
94641
80860
80863
81504
86728
81433
80218 dx
80219 sx
59196
80010
81338
87045
81434
81845